HAUSTECHNIK MARKT24.DE
Preis und Verfügbarkeit prüfen Hier klicken

Ersatzteilliste
Spare parts list
Liste des pièces de rechange

Lista parti di ricambio
Lista de repuestos
Yedek Parça Listesi

6720874394
(2025/08) dti

RMC110

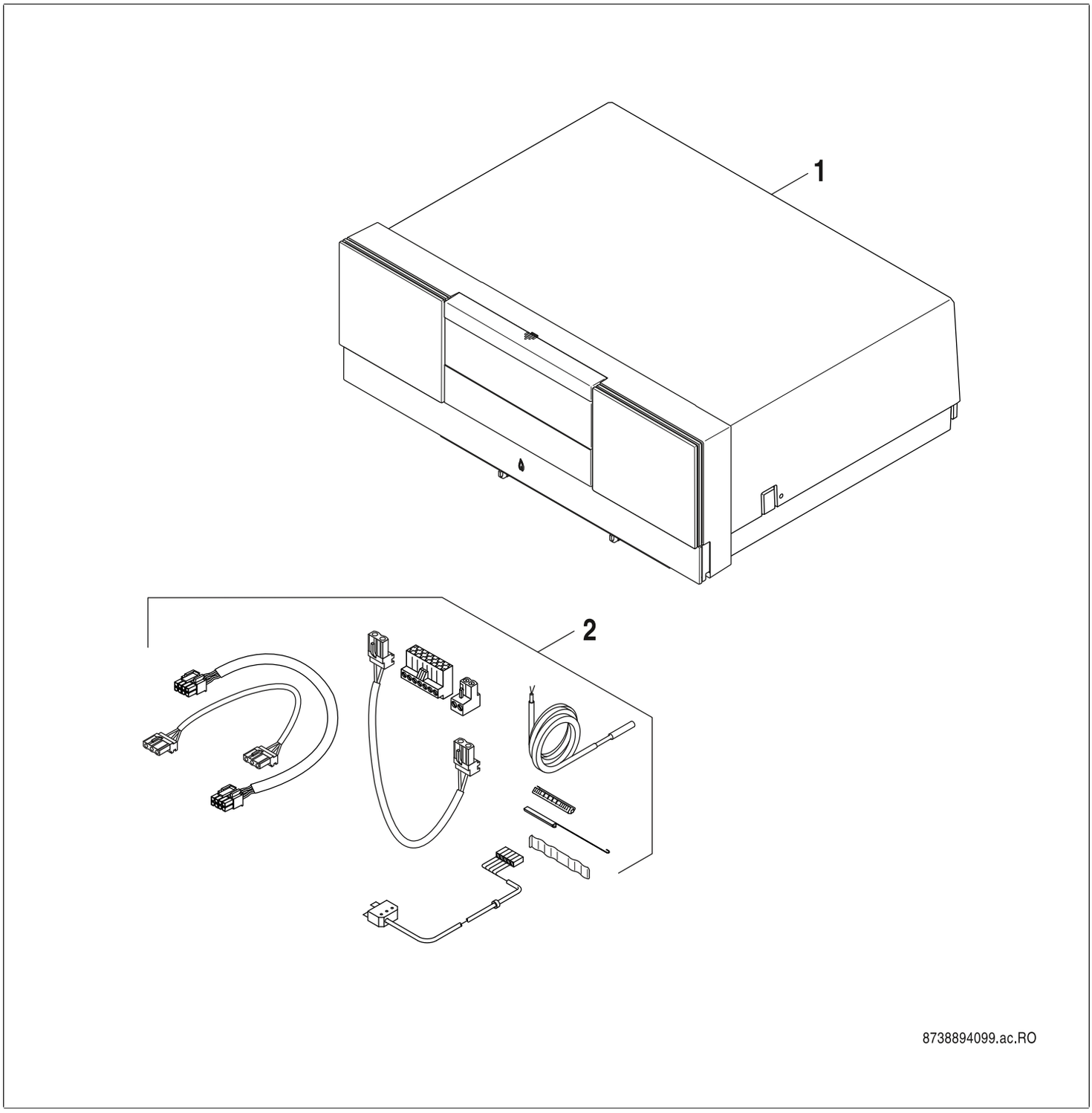

Buderus

[de] Wichtige Hinweise zur Installation/Montage
Die Installation/Montage muss durch eine für die Arbeiten zugelassene Fachkraft unter Beachtung der geltenden Vorschriften erfolgen.

[en] Important notes on installation/assembly
The installation/assembly must be carried out by a qualified contractor, following these instructions and in compliance with the applicable regulations.

[fr] Instructions importantes pour l'installation/le montage
L'installation/le montage doit être effectué(e) par un spécialiste qualifié pour les opérations concernées et dans le respect de la présente notice et des prescriptions applicables.

[bg] Важни указания във връзка с инсталацията/монтажа
Инсталацията/монтажът трябва да се извършва от лицензиран за работите специалист в съответствие с настоящото ръководство и с приложимите разпоредби.

[cs] Důležité pokyny k instalaci/montáži
Instalaci/montáž musí při dodržení pokynů uvedených v tomto návodu a platných předpisů provést odborný pracovník s příslušným oprávněním pro tyto práce.

[da] Vigtige anvisninger til installationen/monteringen
IInstallationen/monteringen skal foretages af en godkendt installatør under overholdelse af denne vejledning og de gældende forskrifter.

[el] Σημαντικές υποδείξεις για την εγκατάσταση/συναρμολόγηση
Η εγκατάσταση/τοποθέτηση πρέπει να ανατίθεται σε εκπαιδευμένο για τις συγκεκριμένες εργασίες τεχνικό προσωπικό με τήρηση αυτών των οδηγιών καθώς και των σχετικών προδιαγραφών.

[es] Indicaciones importantes para instalación/montaje
La instalación/el montaje debe realizarla personal especializado que esté autorizado para realizar estos trabajos y que tenga en cuenta estas instrucciones y la normativa vigente.

[et] Olulised juhised paigaldamiseks/montaažiks
Paigaldamist/montaaži tohib läbi viia vaid selleks volitusi omav spetsialist, arvestades kehtivaid nõudeid.

[nl-BE] Belangrijke aanwijzingen betreffende de installatie/montage
De installatie/montage moet worden uitgevoerd door een voor de werkzaamheden geautoriseerde installateur rekening houdend met deze handleiding en de geldende voorschriften.

[fi] Tärkeitä asennus- ja kokoonpano-ohjeita
Näihin töihin hyväksytyn ammattiasentajan pitää suorittaa asennus- ja kokoonpanotyöt voimassa olevien määräysten mukaisesti.

(hr) Važne upute za Instalaciju/Montažu
Instalacija/montaža mora biti izvedena od strane kvalificiranog stručnog osoblja, poštujući ove Upute i u skladu sa važećim propisima.

[hu] Fontos tudnivalók az installáláshoz/szereléshez
A telepítést/szerelést egy, a munkálatokra felhatalmazott szakembernek kell végeznie, jelen utasítás és az érvényes előírások figyelembevétele mellett.

[it] Avvertenze importanti per l'installazione/il montaggio
L'installazione/il montaggio deve aver luogo ad opera di una ditta specializzata ed autorizzata in osservanza di queste istruzioni e delle direttive vigenti.

[ka] მნიშვნელოვანი მითითებები ინსტალაციისთვის/მონტაჟისათვის
ინსტალაცია/მონტაჟი უნდა განხორციელდეს სამუშაოებისთვის დაშვებული კვალიფიციური პერსონალის მიერ, მოქმედი განაწესის დაცვით.

[lt] Svarbios instaliavimo ir (arba) montavimo nuorodos
Instaliavimo/montavimo darbus, laikydamiesi šios instrukcijos reikalavimų ir galiojančių taisyklių, privalo atlikti šiems darbams įgalioti specialistai.

[sq] Shënime të rëndësishme për instalimin/montimin
Instalimi/montimi duhet të bëhet nga një kontraktues i kualifikuar, duke ndjekur këto udhëzime dhe në përputhje me rregulloret në fuqi.

[lv] Svarīgi norādījumi par iekārtas uzstādīšanu / montāžu
Uzstādīšanu/montāžu jāveic atbilstošajiem darbiem sertificētam speciālistam, ievērojot šo instrukciju un spēkā esošos noteikumus.

[nl] Belangrijke aanwijzingen betreffende de installatie/montage
De installatie/montage moet door een erkend installateur volgens de geldende voorschriften worden uitgevoerd.

[no] Viktig informasjon om installasjon/montering
Installasjonen/monteringen skal gjennomføres av autoriserte installatører, og installasjonsanvisningen samt gjeldende forskrifter skal følges.

[pl] Ważne wskazówki dotyczące instalacji/montażu
Instalację/montaż powinien wykonać specjalista uprawniony do tego typu prac z uwzględnieniem informacji podanych w niniejszej instrukcji oraz aktualnie obowiązujących przepisów.

[pt] Indicações importantes relativas à instalação/montagem
A instalação/montagem deve ser efectuada por um técnico autorizado para os trabalhos, respeitando este manual e as prescrições válidas.

[ro] Indicaţii importante privind instalarea/montajul
Instalarea/montajul trebuie realizate de către un specialist autorizat pentru lucrările respective, respectându-se prezentele instrucţiuni şi prescripţiile valabile.

[ru] Важные указания по подключению/монтажу
IПодключение/монтаж должны выполнять только специалисты, имеющие допуск к выполнению таких работ, при соблюдении требований этой инструкции и действующих норм и правил.

[sk] Dôležité pokyny týkajúce sa inštalácie/montáže
Inštaláciu/montáž musí vykonať odborný personál, ktorý má oprávnenie pre výkon týchto prác, pričom musí dodržiavať pokyny uvedené v tomto návode a platné predpisy.

[sl] Pomembni napotki za namestitev/montažo
Inštalacijo/montažo lahko izvede samo pooblaščen strokovnjak ob upoštevanju teh navodil in veljavnih predpisov.

[sr] Važna uputstva za ugradnju i montažu
Ovu instalaciju/montažu moraju da obave stručna lica koja su ovlašćena za obavljanje takvih radova u skladu sa ovim uputstvom i važećim propisima.

[sv] Viktiga anvisningar för installation/montering
Installationen/monteringen måste utföras av en behörig och tekniskt utbildad person enligt denna anvisning samt gällande föreskrifter.

[tr] Kurulum/Montaj ile ilgili önemli uyarılar
Kurulum/montaj, bu çalışmaları yapmasına müsaade edilen uzman kişiler tarafından işbu kılavuz ve geçerli yönetmelikler dikkate alınarak yapılmalıdır.

[uk] Важливі вказівки щодо установки/монтажу
Встановлення/монтаж повинні виконувати фахівці, що допущені до виконання таких робіт, із дотриманням цієї інструкції та діючих приписів.

[zh] 安装方面的重要提示
安装和组装工作必须由经过许可的专业人员进行,
同时必须遵守本说明 书和现行法规的相关要求

[ar] ملاحظات هامة للتركيب/التجميع
يجب أن يتم التركيب/التجميع من قبل متخصص مصرح له بالعمل، مع مراعاة اللوائح السارية.

[fa] تذکرات مهم درباره نصب/مونتاژ
نصب/مونتاژ باید توسط فردی حرفه ای که مجاز به انجام این کار است، و همچنین با توجه کامل به مقررات مربوطه انجام شود.

[az] Quraşdırılma
Quraşdırılma işinin yerinə yetirilməsi səlahiyyətli bir mütəxəssis tərəfindən və müvafiq qaydalara uyğun olaraq aparılmalıdır.

Ersatzteilliste Spare parts list	Liste des pièces de rechange Lista parti di ricambio	Lista de repuestos Yedek Parça Listesi

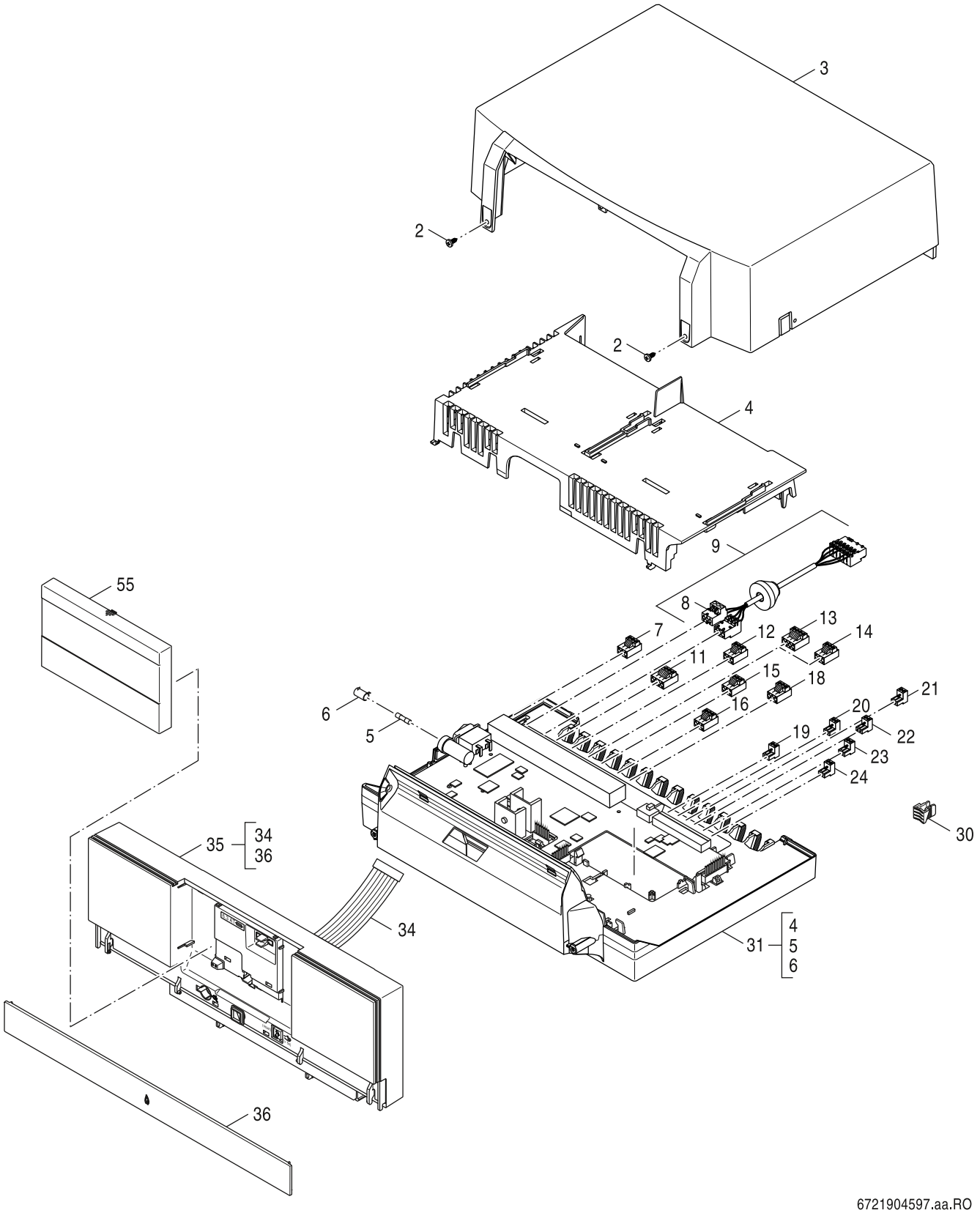

1	RMC110 RMC110 RMC110 RMC110 RMC110 RMC110	**RMC110**

Pos	Bezeichnung Description Dénomination Descrizioni Descripción Aciklamalar	Bestell-Nr. Ordering no. Numéro de commande N° d'ordine Número el ordenar Ordering no.	blau	blau AT,DE,LU	blue BY/KZ/RU	blue CZ	blue GR	blue PL	blue RO	blue RU/BY/UA/Baltic	blue SK	blue TR							Bemerkungen Remarks Remarques Osservazioni Observaciones Notlar
2	Schraube M 3,5 x 12 (6x)	7 736 700 684	■	■	■	■	■	■	■	■	■	■							
3	Gehäuseoberteil blau everp	8 718 583 355	■	■	■	■	■	■	■	■	■	■							
4	Modulträger weiß everp	8 718 586 090	■	■	■	■	■	■	■	■	■	■							
5	Sicherungseinsatz 5x20 6,3AT230V (10X)	8 718 578 518	■	■	■	■	■	■	■	■	■	■							
6	Sicherungshalter-Kappe everp	8 718 221 358 0	■	■	■	■	■	■	■	■	■	■							
7	Anschlussklemme 3-pol Netz weiß everp	7 747 023 981	■	■	■	■	■	■	■	■	■	■							
8	Anschlussklemme 3-pol. SF50 rosa everp	8 718 586 071	■	■	■	■	■	■	■	■	■	■							
9	Kabelbaum Power HV 1270 Ferrit everp	8 718 592 373	■	■	■	■	■	■	■	■	■	■							
11	Anschlussklemme 4-pol orange 17B18 everp	8 718 590 270	■	■	■	■	■	■	■	■	■	■							
12	Anschlussklemme 3-pol gelb everp	7 747 026 994	■	■	■	■	■	■	■	■	■	■							
13	Anschlussklemme 4-pol viol. SH I Mischer	7 747 023 966	■	■	■	■	■	■	■	■	■	■							
14	Anschlussklemme 3-pol.PS Pumpe grau ever	7 747 023 985	■	■	■	■	■	■	■	■	■	■							
15	Anschlussklemme 3-pol. PZ Pumpe violett	7 747 023 986	■	■	■	■	■	■	■	■	■	■							
16	Anschlussklemme 3-pol. PH grün everp	7 747 023 983	■	■	■	■	■	■	■	■	■	■							
18	Anschlussklemme 3-pol. rot everp	8 718 586 111	■	■	■	■	■	■	■	■	■	■							
19	Anschlussklemme 2-pol WA maigrün everp	7 747 023 154	■	■	■	■	■	■	■	■	■	■							
20	Anschlussklemme 2-pol R5 blau everp	7 747 027 014	■	■	■	■	■	■	■	■	■	■							
21	Anschlussklemme 2-pol grau FW	7 747 026 992	■	■	■	■	■	■	■	■	■	■							
22	Anschlussklemme 2-pol toro EV Klemme	7 747 026 991	■	■	■	■	■	■	■	■	■	■							
23	Anschlussklemme 2-polig orang RC	7 747 023 151	■	■	■	■	■	■	■	■	■	■							
24	Anschlussklemme 2-pol. weiß	7 747 023 129	■	■	■	■	■	■	■	■	■	■							
30	Zugentlastung f. Regelgerät (10x) everp	8 718 583 348	■	■	■	■	■	■	■	■	■	■							
31	Leiterplatte MC110 S16 blau	8 738 809 982	■	■	■	■	■	■	■	■	■	■							
34	Leitung Set Bus BC110-IMC110 everp	8 732 909 190	■	■	■	■	■	■	■	■	■	■							
35	Bedientableau BC110 S05 everp	8 732 909 185	■	■	■	■	■	■	■	■	■	■							
36	Gehaeuse Klappe BC110 everp	8 732 909 187	■	■	■	■	■	■	■	■	■	■							
55	Blindabdeckung RC3xx schwarz everp	8 732 909 226	■	■	■	■	■	■	■	■	■	■							
	Buderus Logamatic MC110 S16 blau verp	7 736 601 579	■	■	■	■	■	■	■	■	■	■							Zubehör
	LAN-Kabel 2000 everp	8 718 583 686	■	■	■	■	■	■	■	■	■	■							
	Außentemperaturfühler everp	8 738 810 225	■	■	■	■	■	■	■	■	■	■							

RMC110

RMC110
RMC110
RMC110
RMC110
RMC110
RMC110

1

Ersatzteilliste
Spare parts list

Liste des pièces de rechange
Lista parti di ricambio

Lista de repuestos
Yedek Parça Listesi

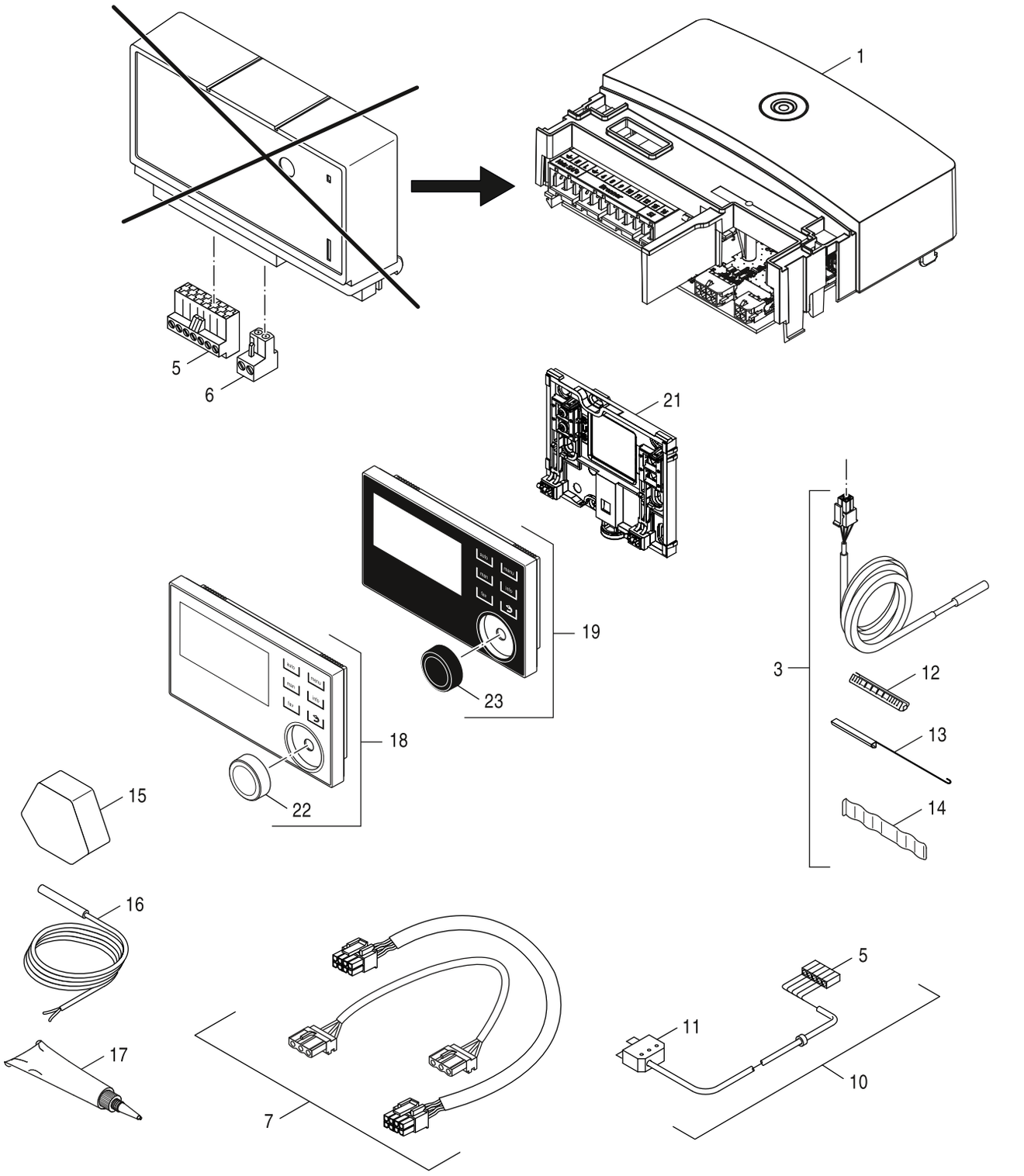

2	Zubehör, Umbauset Accessories, Conversion set Accessoire, Kit de transformation Accessori, Kit di conversione Accesorios, Kit de transformación Aksesuar, Dönüşüm Seti	**RMC110**

Buderus Ergänzungspaket Wärmepumpe WLW196i A H für GB125 bei haustechnikmarkt24.de

Preis & Verfügbarkeit prüfen

Pos	Bezeichnung Description Dénomination Descrizioni Descripción Aciklamalar	Bestell-Nr. Ordering no. Numéro de commande N° d'ordine Número el ordenar Ordering no.	blau	blau AT,DE,LU	blue BY/KZ/RU	blue CZ	blue GR	blue PL	blue RO	blue RU/BY/UA/Baltic	blue SK	blue TR							Bemerkungen Remarks Remarques Osservazioni Observaciones Notlar
1	Modul BRM100 Fremdbrenner verp	7 724 001 505		■		■	■	■	■	■	■	■							Zubehör
3	Fühler Temp RD 6,0 10k BRM10 FK verp	7 747 005 695		■		■	■	■	■	■	■	■							Zubehör
5	Anschlussklemme 7-polig BR I grün everp	7 747 023 989		■		■	■	■	■	■	■	■							
6	Anschlussklemme 2-pol schwarz R5 everp	8 718 224 908 0		■		■	■	■	■	■	■	■							
7	Leitungssatz BRM10 everp	7 747 005 693		■		■	■	■	■	■	■	■							
10	Brennerleitung 2350mm everp	7 747 007 981		■		■	■	■	■	■	■	■							
11	Steckerteil ST18/7 versilbert everp	6 790 316 4		■		■	■	■	■	■	■	■							
12	Fühleraufnahmeblech 1/4 Kreis everp	8 718 583 491		■		■	■	■	■	■	■	■							
13	Blindstück 1/4-kreis (1x) everp	8 718 585 547		■		■	■	■	■	■	■	■							
14	Ausgleichfeder (5x) everp	8 718 585 143		■		■	■	■	■	■	■	■							
15	Außentemperaturfühler everp	8 738 810 225		■		■	■	■	■	■	■	■							
16	Temperaturfühler RD 6,0 10kOhm 3000mm	7 735 502 295		■		■	■	■	■	■	■	■							
17	Wärmeleitpaste 20 ML everp	8 719 918 658 0		■		■	■	■	■	■	■	■							
18	RC310 Buderus weiss RU	7 738 111 128								■									Zubehör
18	RC310 Buderus weiss TR, GR, RO	7 738 112 319					■		■			■							Zubehör
18	RC310 Buderus weiss PL,CZ,SK,SL	7 738 112 369				■		■			■								Zubehör
18	RC310 Buderus weiss DE,AT,LU	7 738 114 095		■															Zubehör
19	RC310 Buderus schwarz RU	7 738 111 127								■									Zubehör
19	RC310 Buderus schwarz TR, GR, RO	7 738 112 318					■		■			■							Zubehör
19	RC310 Buderus schwarz PL,CZ,SK,SL	7 738 112 368				■		■			■								Zubehör
19	RC310 Buderus schwarz DE,AT,LU	7 738 114 097		■															Zubehör
21	Wandmontageset Regler everp	8 737 704 169 0		■		■	■	■	■	■	■	■							
22	Drehknopf weiß	8 737 714 691		■		■	■	■	■	■	■	■							
23	Drehknopf schwarz	8 737 712 635		■		■	■	■	■	■	■	■							
	Adapterblech Regelung MC10 verp	7 747 005 692		■		■	■	■	■	■	■	■							Zubehör

RMC110

Zubehör, Umbauset
Accessories, Conversion set
Accessoire, Kit de transformation
Accessori, Kit di conversione
Accesorios, Kit de transformación
Aksesuar, Dönüşüm Seti

2

Übersetzungsliste
List of translations
Liste des traductions
Traduzione delle descrizioni
Lista de traducciones
Ceviri Listesi

Pos	Description	Description	Descrizione	Descripción	Açıklama
1	**Element of construction**	**Groupe d'assemblage**	**Gruppo di montaggio**	**Grupo de montaje**	**Montaj grubu**
2	Screw M 3.5 x 12 (6x)	Vis M 3.5 x 12 (6x)	Vite M 3,5 x 12 (6x)	Tornillo M 3,5 x 12 (6x)	Vida M 3,5 x 12 (6x)
3	Housing upper part blue	Carter partie superieure bleu	Parte superiore involucro blu	Carcasa superior para conex. Modulos	Gövde üst parçasi mavi
4	Housing module carrier white	Module plaque de jonction blanc	Modulo Supporto bianco	Módulo soporte blanco	Modül Taşıyıcı beyaz
5	Fuse application 5x20 6,3AT 230V (10x)	Fusible arrière 5x20 6,3AT 230V (10x)	Fusibile posteriore 5x20 6,3AT 230V(10x)	Fusible 5x20 6,3AT 230V (10x)	Sigorta arka 5x20 6,3AT 230V (10x)
6	Fuseholder cap	Support de fusible	Porta fusible	Soporte fusible	Sigorta Kapsülü
7	Connector 3-pole white	Borne de connexion 3 pôles blanc	Morsetto di collegamento 3-bipol. bianco	Connector 3-pole white	Bağlantı Klemensi 3- kutuplu beyaz
8	Connector 3-pol. SF50 pink	Borne de raccordement 3-poles SF50 rose	Morsetto di collegamento 3-pol.SF50 rosa	Borne de conexión 3-polos SF50 rosa	Bğlantı klemensi 3-kutuplu SF50 pembe
9	Wire Power HV 1270 Ferrit everp	faisceau de câbles Power HV 1270 Ferrit	Cablaggio Power HV 1270 Ferrit	mazo de cables Power HV 1270 Ferrit	kablo demeti Power HV 1270 Ferrit
11	Connector 4-pol 17B18 orange	Borne de raccordeme 4 poles 17B18 orange	Morsetto di collegamento 4-pol. 17B18	Borne de conexión 4- polos anaranjado	Bağlantı klemensi4-kutuplu 17B18 turuncu
12	Connecting terminal pluggable 3-pol	Borne de connexion 3- pôles jaune	Morsetto di collegamento 3-bipol. giallo	Borne de conexión 3- polos amarillo	Bağlantı Klemensi 3- kutuplu sari
13	Connector 4-pole SH I violet	Borne de connexion 4- pôles SH I violet	Morsetto di collegame.4-bipol.SH I viol.	Borne de conexión 4- polos SH I violeta	Bağlantı Klemensi 4-pol SH I eflatun
14	Connector 3-pole PS grey	Borne de connexion 3 pôles ps gris	Morsetto di collegamento 3-pol.PS grigio	Connector 3-pole PS grey	Bağlantı Klemensi 3- kutuplu PS gri
15	Connector 3-pole PZ violett	Borne de connexion 3 pôles violet	Morsetto di collegamento -pol.PZ violett	Connector 3-pole PZ violett	Bağlantı Klemensi 3-kutuplu PZ eflatun
16	Connector 3-pole PH green	Borne de connexion 3- pôles PH vert	Morsetto di collegamento 3-pol. PH verde	Connector 3-pole PH green	Bağlantı Klemensi 3-kutuplu PH yesil
18	Connector 3-pol. AS red sparepart	Borne de raccordement 3-poles AS rouge	Morsetto di collegamento3-bipol.AS rosso	Borne de conexión 3-polos AS rojo	Bağlantı klemensi 3-kutuplu AS kirmizi
19	Connector 2-polig WA maygreen	Borne de connexion verte 2 pôles WA	Morsetto di collegamento2-bipol WA verde	Borne de conexión 2-polos WA verde	Bağlantı Klemensi 2-kutuplu WA yesil
20	Connector 2- pin blue	Borne de connexion 2 pôles R5 bleu	Morsetto di collegamento 2-bipolare blu	Borne de conexión 2-polos azul	Bağlantı Klemensi 2-kutuplu mavi
21	Connector 2-pole grey FW	Borne de connexion 2 pôles gris FW	Morsetto di collegame.2-bipol. grigio FW	Borne de conexión 2-polos grey FW	Bağlantı Klemensi 2-kutuplu gri FW
22	Connect. term. 2-polig red	Fiche rouge 2 pôles	Morsetto di collegamento2-bipolare rosso	Borne de conexión 2-polos rojo	Bağlantı Klemensi 2-kutuplu kirmizi
23	Connector 2-pole orange RC	Borne de connexion 2 pôles orange RC	Morsetto di collegamento2-pol arancio RC	Conector 2-polos naranja RC	Klemensler 2-Kutuplu Turuncu RC
24	Connector 2-pole white	Borne de connexion 2 pôles blanc	Morsetto di collegamento2-pol bianco	Connector 2-pole blanco	Klemensler 2-Kutuplu Beyaz
30	Housing strain relief control (10x)	Décharge de traction (10x)	Fermo antitrazione (10x)	Retenedor de cable (10x)	Sabitleme Bandi (10x)
31	Printed circuit board MC110 S16 blue	Circuit imprimé MC110 S16 bleu	Circuito stampato MC110 S16 blu	Placa electrónica MC110 S16 azul	Baskılı Devre Kartı MC110 S16 Mavi
34	Strand set bus BC110-IMC110	Jeu de câbles Bus BC110-IMC110	Set di cavi Bus BC110-IMC110	Conjunto cables Bus BC110-IMC110	Kablo seti Bus BC110-IMC110
35	Control_panel BC110 S05	Module de commande BC110 S05	Controllo remoto BC110 S05	Unidad de mando BC110 S05	Kumanda paneli BC110 S05
36	Housing flap BC110	Couvercle BC110	Coperchio BC110	Tapa BC110	Kapak BC110
55	Cover RC3xx black	Revêtement RC3xx noir	Pannello protettivo RC3xx nero	Recubrimiento RC3xx negro	Kapağı RC3xx siyah
	Buderus Logamatic MC110 S16 blue	Buderus Logamatic MC110 S16 blau verp	Buderus Logamatic MC110 S16 blu verp		
	LAN-Cable RJ45 Cat.5 2000	LAN-câble 2000	LAN-Cavo 2000	LAN-cables 2000	LAN-Kablo 2000
	Outdoor temperature sensor	Sonde de température extérieure	Sonda temperatua esterna	Sensor de temperatura exterior	Dış Hava Sıcaklık Sensörü
2	**Element of construction**	**Groupe d'assemblage**	**Gruppo di montaggio**	**Grupo de montaje**	**Montaj grubu**

Übersetzungsliste
List of translations
Liste des traductions
Traduzione delle descrizioni
Lista de traducciones
Ceviri Listesi

Pos	Description	Description	Descrizione	Descripción	Açıklama
1	Module BRM100 exhaust/heat gener	Module BRM100 brûleur tiers	Modulo BRM100 bruciatore di terze parti		
3	temperature sensor RD6,0 10k BRM10 FK	Sonde de température RD6,0 10k BRM10 FK	Sensore sicurezza di temperatura RD6,0 1	Sonda de temperatura RD6,0 10k BRM10 FK	sıcaklık Sensörü RD6,0 10k BRM10 FK
5	Connector 7-pole BR I green	Borne de connexion 7 pôles BR I vert	Morsetto collegamento bruciatore 7-poli	Borne de conexión 7- polos BR I verde	Bağlantı Klemensi 7- kutuplu BR I yesil
6	Connecting terminal 2-pol black	Borne de connexion 2- pôles noir	Morsetto di collegamento 2-bipolare nero	Conector 2-polos R5 negro	Klemensler 2-Kutuplu siyah
7	set of cables BRM10	Jeu de câbles BRM10	Set di cavi BRM10	Kit calbe BRM10 everp	Kablo Seti BRM10
10	Burner cabel 2350mm long	Cable de bruleur long 2350mm	Linea del bruciatore 2350mm	Cable del quemador 2350mm	Brülör hattı 2350mm
11	Connector part ST18/7 silver-plated	Connect st18/7 argente	Connessione a spina ST18/7 argentata	Clavija ST18/7 plateada	BRÜLÖR BAĞLANTI SOKETI ST 18/7
12	Adaptor 1/4 circuit	Adaptateur 1/4 circuit	Adattore 1/4	Adaptador 1/4 circuito	Adaptör 1/4 devreli
13	Spacer for 1/4-circle sensor (1x)	Sonde fictive 1/4 (1x)	Sonda orba 1/4 (1x)	Retenedor para sondas 1/4 (1x)	Kör Tapa 1/4 (1x)
14	Spring compensating (5x) packed	Ressort de compensation (5x)	Compensatore (5x)	Chapa para sonda (5x)	Dengeleme Parçası (5x)
15	Outdoor temperature sensor	Sonde de température extérieure	Sonda temperatua esterna	Sensor de temperatura exterior	Dış Hava Sıcaklık Sensörü
16	Temperature sensor RD 6,0 10kOhm 3000mm	Sonde température RD 6,0 10kOhm 3000mm	Sonda di temperatua RD 6,0 10kOhm 3000mm	Sensor de temperatura RD 6,0 10kO 3000mm	icaklik Sensörü RD 6,0 10kOhm 3000mm
17	Heat conducting paste 20 ML	Pâte thermoconductrice 20ml	Pasta termoconduttrice 20 ML	Pasta termoconductora 20 ML	Isi Transfer Macunu 20 ML
18	RC310 Buderus White RU				
18	RC310 Buderus White TR, GR, RO				
18	RC310 Buderus White PL,CZ,SK,SL				
18	RC310 Buderus white DE,AT,LU	RC310 Buderus weiss DE,AT,LU			
19	RC310 Buderus black RU				
19	RC310 Buderus black TR, GR, RO				
19	RC310 Buderus Black PL,CZ,SK,SL				
19	RC310 Buderus black DE,AT,LU	RC310 Buderus schwarz DE,AT,LU			
21	Wall mounting bracket	Barre d'accrochage	Supporto a parete	Soporte a la pared	Askı Sacı
22	Rotary knob white	Bouton de réglage blanc	Manopola bianco	Botón giratorio blanco	Kumanda Düğmesi Beyaz
23	Rotary knob black	Bouton de réglage noir	Manopola nero	Botón giratorio negro	Kumanda Düğmesi Siyah
	plate for control unit MC10	Tôle de protection MC10	Lamiera di fissaggio MC10	Chapa de sujeción MC10	Tespit Sacı MC10

Gerätetypen
Types of appliances

Types de chaudieres
Tipo apparecchi

Tipos de aplicaciones
Cihaz Cesitleri

Gerät Appliance Chaudière Apparecchio Aparato Cihaz	Bestell-Nr. Ordering no. Numéro de commande N° d'ordine Número el ordenar Ordering no.	Land Country Pays Paese Paese Ulke	Bemerkungen Remarks Remarques Osservazioni Observaciones Notlar
MC110	7 736 601 579	AT,BE,CH,CZ,DE,GR,IT,KG,KZ,LU,LV,PL,RU,SI,SK,TR,UA,UZ	
Set MC110, BRM10, RC310	7 736 601 580	AT,BE,CH,DE,LU	
MC110	7 736 603 292	BE,CH,IT,TR	
Set MC110, BRM10, RC310	7 736 603 303	BY,EE,LT,LV,RU,UA	
MC110	7 736 602 700	BY,KZ,RU	
Set MC110, BRM10, RC310	7 736 603 815	CZ	
MC110	7 736 603 293	CZ,PL,SK,UA	
MC110	7 736 602 778	DZ	
MC110	7 736 604 094	DZ	
Set MC110, BRM10, RC310	7 736 603 812	GR	
Set MC110, BRM10, RC310	7 736 603 816	PL	
Set MC110, BRM10, RC310	7 736 603 811	RO	
Set MC110, BRM10, RC310	7 736 603 814	SK	
Set MC110, BRM10, RC310	7 736 603 813	TR	

Bosch Thermotechnik GmbH
Sophienstr. 30-32
D-35576 Wetzlar / Germany

Buderus

Buderus Ergänzungspaket Wärmepumpe WLW196i A H für GB125 bei haustechnikmarkt24.de Preis & Verfügbarkeit prüfen