HAUSTECHNIK MARKT24.DE
Preis und Verfügbarkeit prüfen Hier klicken

Ersatzteilliste
Spare parts list
Liste des pièces de rechange

Lista parti di ricambio
Lista de repuestos
Onderdelenlijst

6720810195
(2024/06) We

Zubehör Gusskessel
Teil1

Buderus

[de] Wichtige Hinweise zur Installation/Montage

Die Installation/Montage muss durch eine für die Arbeiten zugelassene Fachkraft unter Beachtung der geltenden Vorschriften erfolgen.

[en] Important notes on installation/assembly

The installation/assembly must be carried out by a qualified contractor, following these instructions and in compliance with the applicable regulations.

[fr] Instructions importantes pour l'installation/le montage

L'installation/le montage doit être effectué(e) par un spécialiste qualifié pour les opérations concernées et dans le respect de la présente notice et des prescriptions applicables.

[bg] Важни указания във връзка с инсталацията/монтажа

Инсталацията/монтажът трябва да се извършва от лицензиран за работите специалист в съответствие с настоящото ръководство и с приложимите разпоредби.

[cs] Důležité pokyny k instalaci/montáži

Instalaci/montáž musí při dodržení pokynů uvedených v tomto návodu a platných předpisů provést odborný pracovník s příslušným oprávněním pro tyto práce.

[da] Vigtige anvisninger til installationen/monteringen

IInstallationen/monteringen skal foretages af en godkendt installatør under overholdelse af denne vejledning og de gældende forskrifter.

[el] Σημαντικές υποδείξεις για την εγκατάσταση/συναρμολόγηση

Η εγκατάσταση/τοποθέτηση πρέπει να ανατίθεται σε εκπαιδευμένο για τις συγκεκριμένες εργασίες τεχνικό προσωπικό με τήρηση αυτών των οδηγιών καθώς και των σχετικών προδιαγραφών.

[es] Indicaciones importantes para instalación/montaje

La instalación/el montaje debe realizarla personal especializado que esté autorizado para realizar estos trabajos y que tenga en cuenta estas instrucciones y la normativa vigente.

[et] Olulised juhised paigaldamiseks/montaažiks

Paigaldamist/montaaži tohib läbi viia vaid selleks volitusi omav spetsialist, arvestades kehtivaid nõudeid.

[nl-BE] Belangrijke aanwijzingen betreffende de installatie/montage

De installatie/montage moet worden uitgevoerd door een voor de werkzaamheden geautoriseerde installateur rekening houdend met deze handleiding en de geldende voorschriften.

[fi] Tärkeitä asennus- ja kokoonpano-ohjeita

Näihin töihin hyväksytyn ammattiasentajan pitää suorittaa asennus- ja kokoonpanotyöt voimassa olevien määräysten mukaisesti.

[hu] Fontos tudnivalók az installáláshoz/szereléshez

A telepítést/szerelést egy, a munkálatokra felhatalmazott szakembernek kell végeznie, jelen utasítás és az érvényes előírások figyelembevétele mellett.

[it] Avvertenze importanti per l'installazione/il montaggio

L'installazione/il montaggio deve aver luogo ad opera di una ditta specializzata ed autorizzata in osservanza di queste istruzioni e delle direttive vigenti.

[ka] მნიშვნელოვანი მითითებები ინსტალაციისთვის/მონტაჟისათვის

ინსტალაცია/მონტაჟი უნდა განხორციელდეს სამუშაოებისთვის დაშვებული კვალიფიციური პერსონალის მიერ, მოქმედი განაწესის დაცვით.

[lt] Svarbios instaliavimo ir (arba) montavimo nuorodos

Instaliavimo/montavimo darbus, laikydamiesi šios instrukcijos reikalavimų ir galiojančių taisyklių, privalo atlikti šiems darbams įgalioti specialistai.

[sq] Shënime të rëndësishme për instalimin/montimin

Instalimi/montimi duhet të bëhet nga një kontraktues i kualifikuar, duke ndjekur këto udhëzime dhe në përputhje me rregulloret në fuqi.

[lv] Svarīgi norādījumi par iekārtas uzstādīšanu / montāžu

Uzstādīšanu/montāžu jāveic atbilstošajiem darbiem sertificētam speciālistam, ievērojot šo instrukciju un spēkā esošos noteikumus.

[nl] Belangrijke aanwijzingen betreffende de installatie/montage

De installatie/montage moet door een erkend installateur volgens de geldende voorschriften worden uitgevoerd.

[no] Viktig informasjon om installasjon/montering

Installasjonen/monteringen skal gjennomføres av autoriserte installatører, og installasjonsanvisningen samt gjeldende forskrifter skal følges.

[pl] Ważne wskazówki dotyczące instalacji/montażu

Instalację/montaż powinien wykonać specjalista uprawniony do tego typu prac z uwzględnieniem informacji podanych w niniejszej instrukcji oraz aktualnie obowiązujących przepisów.

[pt] Indicações importantes relativas à instalação/montagem

A instalação/montagem deve ser efectuada por um técnico autorizado para os trabalhos, respeitando este manual e as prescrições válidas.

[ro] Indicaţii importante privind instalarea/montajul

Instalarea/montajul trebuie realizate de către un specialist autorizat pentru lucrările respective, respectându-se prezentele instrucţiuni şi prescripţiile valabile.

[ru] Важные указания по подключению/монтажу

IПодключение/монтаж должны выполнять только специалисты, имеющие допуск к выполнению таких работ, при соблюдении требований этой инструкции и действующих норм и правил.

[sk] Dôležité pokyny týkajúce sa inštalácie/montáže

Inštaláciu/montáž musí vykonať odborný personál, ktorý má oprávnenie pre výkon týchto prác, pričom musí dodržiavať pokyny uvedené v tomto návode a platné predpisy.

[sl] Pomembni napotki za namestitev/montažo

Inštalacijo/montažo lahko izvede samo pooblaščen strokovnjak ob upoštevanju teh navodil in veljavnih predpisov.

[sr] Važna uputstva za ugradnju i montažu

Ovu instalaciju/montažu moraju da obave stručna lica koja su ovlašćena za obavljanje takvih radova u skladu sa ovim uputstvom i važećim propisima.

[sv] Viktiga anvisningar för installation/montering

Installationen/monteringen måste utföras av en behörig och tekniskt utbildad person enligt denna anvisning samt gällande föreskrifter.

[tr] Kurulum/Montaj ile ilgili önemli uyarılar

Kurulum/montaj, bu çalışmaları yapmasına müsaade edilen uzman kişiler tarafından işbu kılavuz ve geçerli yönetmelikler dikkate alınarak yapılmalıdır.

[uk] Важливі вказівки щодо установки/монтажу

Встановлення/монтаж повинні виконувати фахівці, що допущені до виконання таких робіт, із дотриманням цієї інструкції та діючих приписів.

[zh] 安装方面的重要提示

安装和组装工作必须由经过许可的专业人员进行,
同时必须遵守本说明 书和现行法规的相关要求

[ar] ملاحظات هامة للتركيب/التجميع

يجب أن يتم التركيب/التجميع من قبل متخصص مصرح له بالعمل، مع مراعاة اللوائح السارية.

[fa] تذکرات مهم درباره نصب/مونتاژ

نصب/مونتاژ باید توسط فردی حرفه ای که مجاز به انجام این کار است، و همچنین با توجه کامل به مقررات مربوطه انجام شود.

[az] Quraşdırılma

Quraşdırılma işinin yerinə yetirilməsi səlahiyyətli bir mütəxəssis tərəfindən və müvafiq qaydalara uyğun olaraq aparılmalıdır.

Inhaltsverzeichnis Table of contents	Table de matieres Indice	Inhoud Indice

Anschl-Set Weiche GB202 15/25	7747310560	5
Anschl-Set Weiche GB202 35/45	7747310561	6
Anschluss-Set BCS 24	8718594415	7
Anschluss-Set BCS22	8718592529	8
Anschluss-Set KAS1 G134 V1	5354874	9
BCS 27	8718599393	10
BCS20h	8718588478	11
BCS21S	8718588479	12
BCS25r	8718599391	13
BCS26	8718599392	14
BCS29	7736602296	15
BCS30	7736602297	16
BCS33	7736602871	17
BSS 100kW S1	8732965367	18
BSS 100kW S2	8732965862	19
BSS 3	8718599390	20
BSS 4	8732900044	21
BSS 50kW S1	8732965860	22
BSS6	7736602322	23
BSS9	7736602870	24
HF-SetBC1	7736602869	25
Heizkreisrohrgruppe KAS1	8718582092	26
Kondensat-Neutralisat 06/20 Öl	7095342	27
NA	63043865	28
NA	7095340	29
NA	80894040	30
NR. 1629	7747000548	31
Neutrakon 05/BGN	8718587562	32
Neutrakon 06/B	7747201277	33
PWT 28	8718599387	34
Sicherheits-Set BSS1	8718588001	35
Sicherheits-Set BSS2	8718594444	36
Sicherheits-Set BSS5	8732907342	37
Verlängerung G1x80 V/R	63025584	38
acc	7736602386	39
acc	7736602387	40

Ersatzteilliste
Spare parts list
Liste des pièces de rechange
Lista parti di ricambio
Lista de repuestos
Onderdelenlijst

Anschl-Set Weiche GB202 15/25 - 7747310560

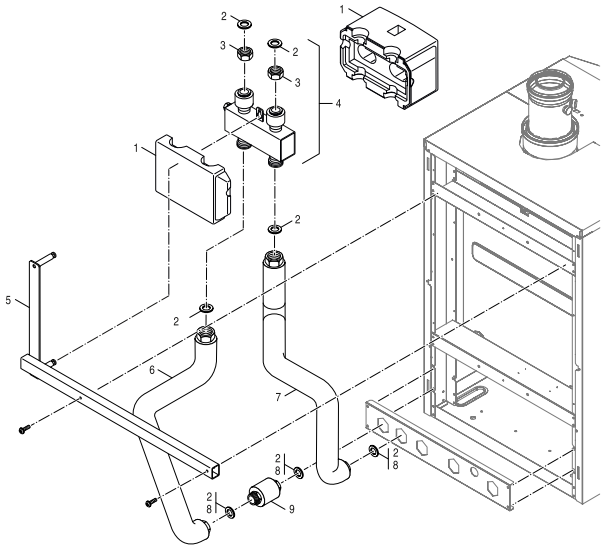

		Bezeichnung	Description	Dénomination	Descrizioni	Descripción	Benaming
1	**6 301 768 0**	Wärmeschutz hydr Weiche DN25 quer everp	Thermal insulation hydr. header DN25	Isolation commutateur hydraulique DN25	Isol. term. tubo racc. idr. vert. DN25	Protec. calor desv. hidr. DN25 transv.	Therm. isol. evenw.coll. DN25 dwars
2	**8 718 584 801**	Dichtung D27x38x2 DVGW everp	Gasket D27x38x2 DVGW	Joint D27x38x2mm DVGW	Guarnizione 27x38x2mm DVGW	Junta D27x38x2mm DVGW	Pakking 27x38x2mm DVGW
3	**7 747 015 292**	Überwurfmutter G1 1/4x17 D36 (1x) everp	Union nut G 1 1/4"x17 D36 everp (1x)	Ecrou-raccord G1 1/4x17 (1x)	Dado di raccordo G1 1/4x17 (1x)	Tuerca de racor G 1 1/4"x17 D36 (1x)	Wartelmoer G1 1/4x17 (1x)
4	**7 747 027 606**	Hydr Weiche DN25 qu geschw, Halter everp	Hydraulic point DN 25, cross,welded hold	Bout. mél. hydr DN25 tr soud, support	Tubo di racc. idr. vert. DN25, supporto	Desv. hidr. DN25 transv. ráp., soporte	Evenw.coll. DN25 dw gelast, houder
5	**7 747 027 673**	Halter kpl. GB202/Weiche quer DN25 everp	Holder cpl. GB202	Supp. cpl. GB202/bout. mél. transv. DN25	Supp. cpl. GB202/Tubo gomito trasv. DN25	Sop. completo GB202/desv. transv. DN25	Houder cpl. GB202/ evenw.coll dw DN25
6	**7 747 027 610**	Rückl-Rohr re Weiche GB202-15/25 everp	Return pipe right GB202	Tuyau retour dr bout. mél. GB202-15/25	Tubo ritorno comp. idraulico GB202-15/25	Tubo retorno desviación dch. GB202-15/25	Ret. leiding rts evenw.coll GB202-15/25
7	**7 747 027 617**	Vorl-Rohr re Weiche GB202-15/25 everp	Flow pipe right GB202	Tuyau départ dr bout. mél. GB202-15/25	Tubo mandata comp. idraulico GB202-15/25	Tubo de salida desv. dch. GB202-15/25	Aanv ldg rts evenw.coll. GB202-15/25
8	**8 718 585 269**	Dichtung D24x30,5x2 AFM34 (1x) everp	Gasket D24x30,5x2 AFM34 (1x)	Joint D24x30,5x2 AFM34 (1x)	Guarnizione D24x30,5x2 AFM34 (1x)	Junta D24x30,5x2 AFM34 (1x)	Pakking D24x30,5x2 AFM34 (1x)
9	**7 747 027 621**	Zwischenstück G1x90 kpl. everp	Connector G1x90	ELEMENT INTERMEDIAIRE G1x90 CPL.	Raccordo intermedio G1x90 compl.	Pieza intermedia G1x90 completa	Tussenstuk G1x90 kpl.

Ersatzteilliste
Spare parts list
Liste des pièces de rechange
Lista parti di ricambio
Lista de repuestos
Onderdelenlijst

Anschl-Set Weiche GB202 35/45 - 7747310561

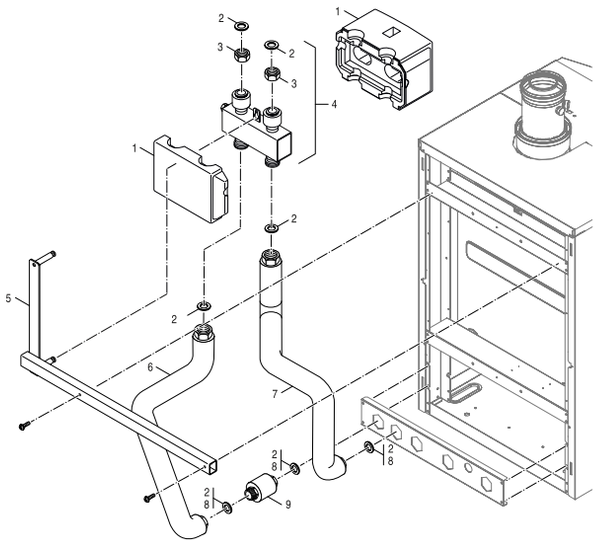

		Bezeichnung	Description	Dénomination	Descrizioni	Descripción	Benaming
1	**6 301 768 0**	Wärmeschutz hydr Weiche DN25 quer everp	Thermal insulation hydr. header DN25	Isolation commutateur hydraulique DN25	Isol. term. tubo racc. idr. vert. DN25	Protec. calor desv. hidr. DN25 transv.	Therm. isol. evenw.coll. DN25 dwars
2	**8 718 584 801**	Dichtung D27x38x2 DVGW everp	Gasket D27x38x2 DVGW	Joint D27x38x2mm DVGW	Guarnizione 27x38x2mm DVGW	Junta D27x38x2mm DVGW	Pakking 27x38x2mm DVGW
3	**7 747 015 292**	Überwurfmutter G1 1/4x17 D36 (1x) everp	Union nut G 1 1/4"x17 D36 everp (1x)	Ecrou-raccord G1 1/4x17 (1x)	Dado di raccordo G1 1/4x17 (1x)	Tuerca de racor G 1 1/4"x17 D36 (1x)	Wartelmoer G1 1/4x17 (1x)
4	**7 747 027 606**	Hydr Weiche DN25 qu geschw, Halter everp	Hydraulic point DN 25, cross,welded hold	Bout. mél. hydr DN25 tr soud, support	Tubo di racc. idr. vert. DN25, supporto	Desv. hidr. DN25 transv. ráp., soporte	Evenw.coll. DN25 dw gelast, houder
5	**7 747 027 673**	Halter kpl. GB202/Weiche quer DN25 everp	Holder cpl. GB202	Supp. cpl. GB202/bout. mél. transv. DN25	Supp. cpl. GB202/Tubo gomito trasv. DN25	Sop. completo GB202/desv. transv. DN25	Houder cpl. GB202/ evenw.coll dw DN25
6	**7 747 027 619**	Rückl-Rohr re Weiche quer GB202-35 everp	Return pipe right GB202 35	Tuyau ret. dr bout. mél transv. GB202-35	Tubo rit. comp. idr. trasvers. GB202-35	Tubo retorno desv. transv. dch. GB202-35	Ret. ldg rts evenw.coll dw GB202-35
7	**7 747 027 620**	Vorl-Rohr re Weiche quer GB202-35 everp	Flow pipe right GB202 35	Tuyau dép. dr bout. mél. transv GB202-35	Tubo mand. comp. idr. tras. GB202-35	Tubo salida desv. trans. dch. GB202-35	Aanv ldg rts evenw.coll. dw GB202-35
8	**8 718 585 269**	Dichtung D24x30,5x2 AFM34 (1x) everp	Gasket D24x30,5x2 AFM34 (1x)	Joint D24x30,5x2 AFM34 (1x)	Guarnizione D24x30,5x2 AFM34 (1x)	Junta D24x30,5x2 AFM34 (1x)	Pakking D24x30,5x2 AFM34 (1x)
9	**7 747 027 622**	Zwischenstück G1¼x90 kpl. everp	Connector G1¼x90	El. interm G1¼x90 cpl.	Raccordo intermedio G1¼x90 compl.	Pieza intermedia G1¼x90 completa	Tussenstuk G1¼x90 kpl.

Buderus Gas-Brennwertpaket M KB182i-40 kW bei haustechnikmarkt24.de Preis & Verfügbarkeit prüfen

Ersatzteilliste
Spare parts list
Liste des pièces de rechange
Lista parti di ricambio
Lista de repuestos
Onderdelenlijst

Anschluss-Set BCS 24 - 8718594415

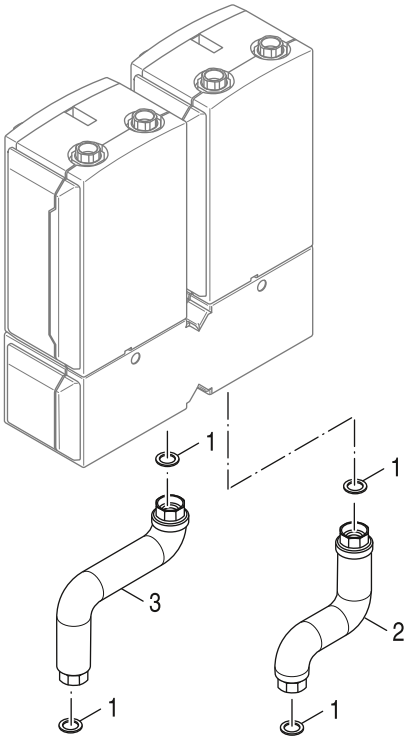

8738892907.aa.RO

		Bezeichnung	Description	Dénomination	Descrizioni	Descripción	Benaming
1	**8 718 585 153**	Dichtung D32x44x2, DVGW-zugelassen everp	Gasket D32x44x2mm C4400 Klinger SIL, pck	Joint D32x44x2mm	Guarnizione	Junta	Pakking D32x44x2
1	**8 718 660 766 0**	Dichtung D32x44x2 AFM34 (5x) everp	Gasket D32x44x2mm AFM34 (5x)	Joint D32x44x2 AFM34 (5x)	Guarnizione D32x44x2 AFM34 (5x)	Junta D32x44x2 AFM34 5 (5x)	Pakking D32x44x2mm AFM34 (5x)
2	**8 718 594 559**	Anschlussrohr RK G11/2 kpl everp	Pipe RK G11/2 cpl	Tube RK G1 1/2	Tubo RK G1 1/2	Tubo RK G1 1/2	Buis RK G1 1/2
3	**8 718 594 558**	Anschlussrohr VK G11/2 kpl everp	Pipe VK G11/2 cpl	Tube VK G1 1/2	Tubo VK G1 1/2	Tubo VK G1 1/2	Buis VK G1 1/2

Ersatzteilliste
Spare parts list
Liste des pièces de rechange
Lista parti di ricambio
Lista de repuestos
Onderdelenlijst

Anschluss-Set BCS22 - 8718592529

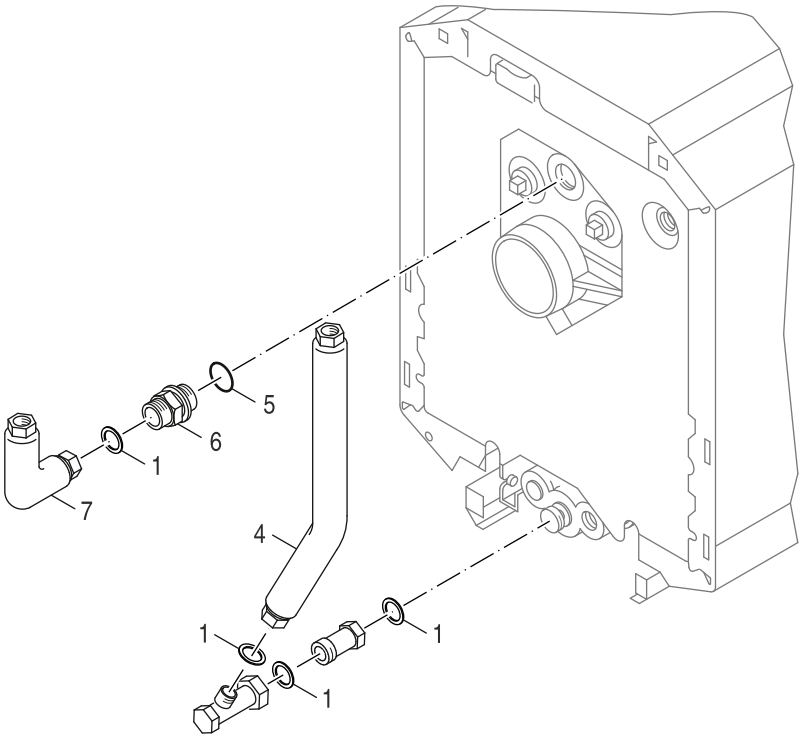

8738892801.aa.RO

		Bezeichnung	Description	Dénomination	Descrizioni	Descripción	Benaming
1	**8 718 584 801**	Dichtung D27x38x2 DVGW everp	Gasket D27x38x2 DVGW	Joint D27x38x2mm DVGW	Guarnizione 27x38x2mm DVGW	Junta D27x38x2mm DVGW	Pakking 27x38x2mm DVGW
4	**8 718 593 281**	Rücklaufrohr BCS22 everp	Return pipe BCS22 packed	Tube retour BCS22	Tubazione di ritorno BCS""	Tubo de retorno BCS22	Retourleiding BCS22
5	**8 718 575 527 0**	O-Ring 44x3 (5x) everp	O-ring 26x3 (5x)	Joint torique 44x3 (5 X)	O-ring 26x3 (5x)	Junta tórica 44x3 Set (5x)	O-ring 44x3 Set (5x)
6	**8 718 583 552**	Anschlussnippel 1 1/4"	Connection nipple 1 1/4"	Raccord à vis 1 1/4"	Capezzolo filettato 1 1/4"	Manguito roscado 1 1/4"	Aansluitnippel 1 1/4"
7	**8 718 593 280**	Vorlaufrohr BCS22 everp	Flow pipe BCS22 packed	Tuyau de départ BCS22	Tubazione di mandata BCS22	Tubo de impulsión BCS22	Aanvoerleiding BCS22

Ersatzteilliste
Spare parts list
Liste des pièces de rechange
Lista parti di ricambio
Lista de repuestos
Onderdelenlijst

Anschluss-Set KAS1 G134 V1 - 5354874

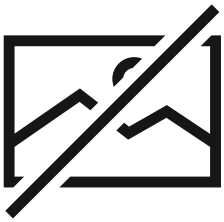

6720904170,ab,RO

		Bezeichnung	Description	Dénomination	Descrizioni	Descripción	Benaming
	5 354 929	Bogen 95x101 G1 1/4" I/A f KAS1 kpl	Bend 95x101mm G1 1/4" I/A KAS 1	COUDE 95x101mm G1 1/4" KAS 1	Curva 95x101mm G1 1/4" I/A KAS 1	arco 95x101mm G1 1/4" I/A KAS 1	bocht 95x101mm G1 1/4" I/A KAS 1
	5 354 986	Doppelnippel G1"xG1 1/4"	Double nipple G1xG1 1/4	RALLONGE G1 1/4"-G1"	Nipples doppio G1xG1 1/4		
	6 302 702 9	Vorlauf/Rückl-Rohr2 KAS 1 G134 everp	Flow/return pipe 2 KAS 1 G134	Tube départ/retour 2 compl. KAS 1 G134	Tubo di mandata/ritorno 2 KAS 1 G134		
	6 302 703 5	Vorlauf/Rückl-Rohr1 KAS 1 G134 everp	Flow/return pipe 1 KAS 1 G134	Tube départ/retour 1 compl. KAS 1 G134	Tubo di mandata/ritorno 1 KAS 1 G134		
	6 302 703 9	Rücklaufrohr1 KAS 1 G134 everp	Return pipe 1 KAS 1 G134	Tube retour 1 compl. KAS 1 G134	Tubo di ritorno 1 completo KAS 1 G134		
	8 718 575 526 0	O-Ring 35x3 Set (5x) everp	O-ring 35x3 Set (5x)	Joint torique 35x3 Set (5x)	Anello di tenuta 35x3 Set (5x)	Anillo tórico 35x3 Set (5x)	O-ring 35x3 Set (5x)
	8 718 584 801	Dichtung D27x38x2 DVGW everp	Gasket D27x38x2 DVGW	Joint D27x38x2mm DVGW	Guarnizione 27x38x2mm DVGW	Junta D27x38x2mm DVGW	Pakking 27x38x2mm DVGW

Ersatzteilliste
Spare parts list
Liste des pièces de rechange
Lista parti di ricambio
Lista de repuestos
Onderdelenlijst

BCS 27 - 8718599393

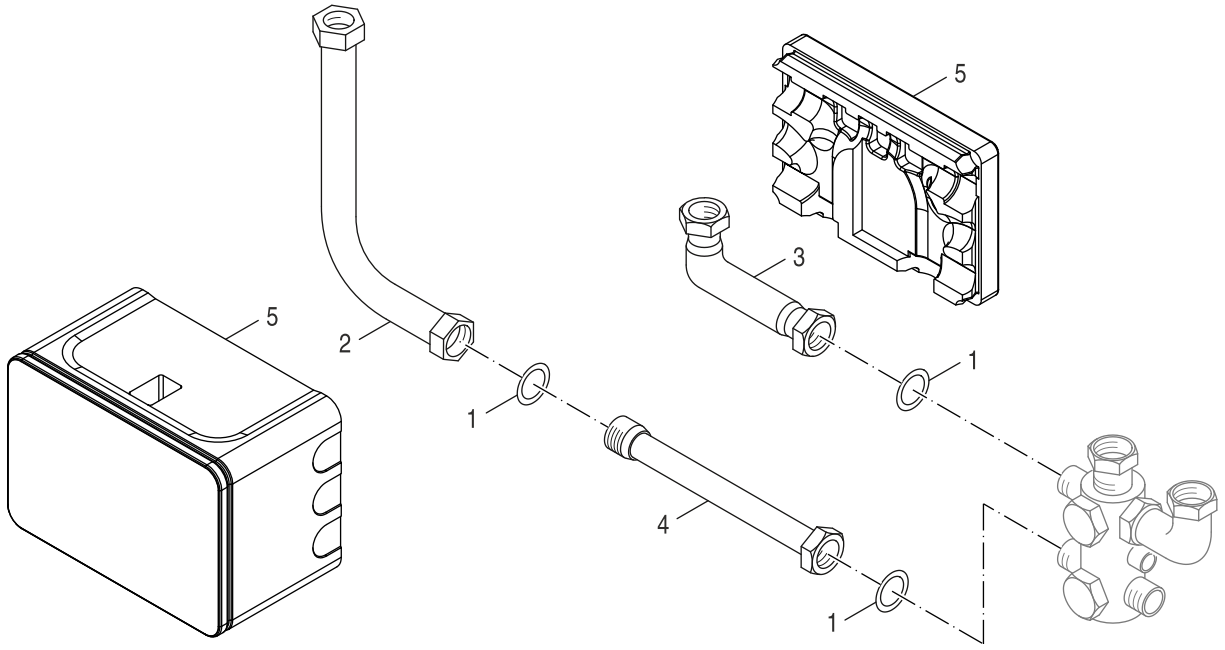

6720906825.ac.RS-Erg nzungsset

		Bezeichnung	Description	Dénomination	Descrizioni	Descripción	Benaming
1	**7 742 000 134**	Dichtung 38x27x2mm (2x)	Gasket 38x27x2mm (2x)	Joint 38x27x2mm (2x)	Guarnizione 38x27x2mm (2x)	Junta 38x27x2mm (2x)	Pakking 38x27x2mm (2x)
2	**5 354 706**	Bogen G1 1/4" für ES2/ES3 kpl	Bend G 1 1/4"	COUDE CPL G1 1/4" ES2/ ES3	Curva	Tubería acodada G 1/4	Bocht
3	**5 354 710**	Winkel G1 1/4" für ES3 kpl	Angle G 1 1/4" ES3	COUDE G1 1/4" COMPL. ES3	Angolo	Ángulo G 1 1/4" ES3	Hoeksteun
4	**6 790 290 7**	Zwischenstück G1 1/4" für ES3 everp	Adaptor G 1 1/4"x134.5mm lg.	Pièce interméd.compl.G1 1/4"x134,5mm de	Raccordo intermedio	Adaptador G1 1/4" f ES3	Tussenstuk
5	**8 738 803 153**	Wärmeschutz BCS 26/27 everp	Insulation BCS 26/27 packed	ISOLATION BCS 26/27 EMBALLE	Coibentazione BCS 26/27	Aislamiento BCS 26/27	Idatie BCS 26/27

Ersatzteilliste
Spare parts list
Liste des pièces de rechange
Lista parti di ricambio
Lista de repuestos
Onderdelenlijst

BCS20h - 8718588478

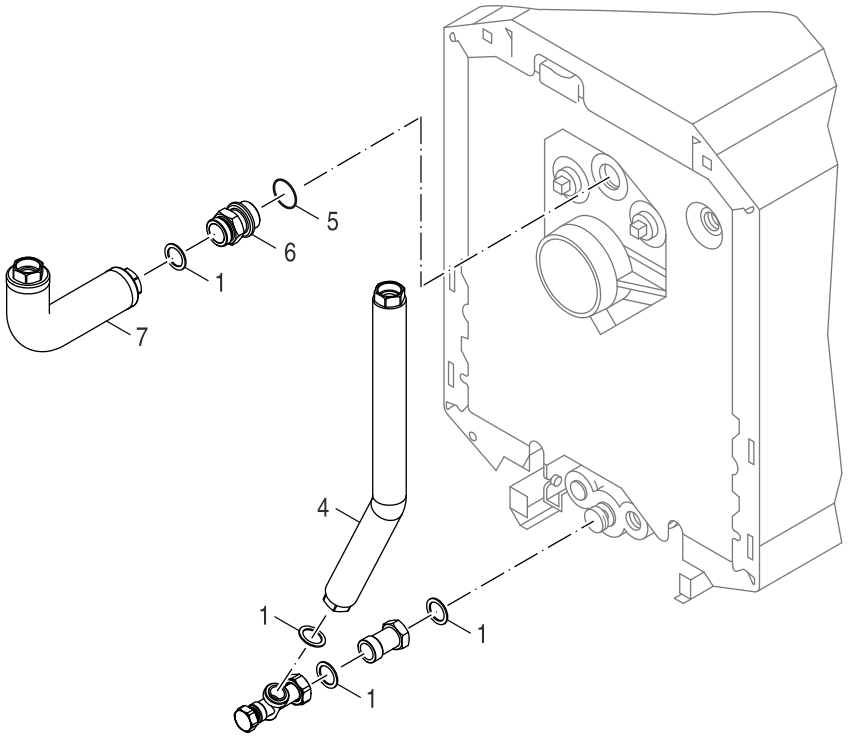

6721904842.aa.RO

		Bezeichnung	Description	Dénomination	Descrizioni	Descripción	Benaming
1	**8 718 584 801**	Dichtung D27x38x2 DVGW everp	Gasket D27x38x2 DVGW	Joint D27x38x2mm DVGW	Guarnizione 27x38x2mm DVGW	Junta D27x38x2mm DVGW	Pakking 27x38x2mm DVGW
4	**8 718 593 269**	Rücklaufrohr BCS20 everp	Return pipe BCS20 packed	Tube retour BC20	Tubazione di ritorno BC20	Tubo de retorno BC20	Retourleiding BC20
5	**8 718 575 527 0**	O-Ring 44x3 (5x) everp	O-ring 26x3 (5x)	Joint torique 44x3 (5 X)	O-ring 26x3 (5x)	Junta tórica 44x3 Set (5x)	O-ring 44x3 Set (5x)
6	**8 718 583 552**	Anschlussnippel 1 1/4"	Connection nipple 1 1/4"	Raccord à vis 1 1/4"	Capezzolo filettato 1 1/4"	Manguito roscado 1 1/4"	Aansluitnippel 1 1/4"
7	**8 718 593 268**	Vorlaufrohr BCS20 everp	Supply pipe BCS20	Tube départ BCS20	Tubo di mandata BCS20	Tubo de impulsión BCS20	Aanvoerleiding BCS20

Ersatzteilliste
Spare parts list
Liste des pièces de rechange
Lista parti di ricambio
Lista de repuestos
Onderdelenlijst

BCS21S - 8718588479

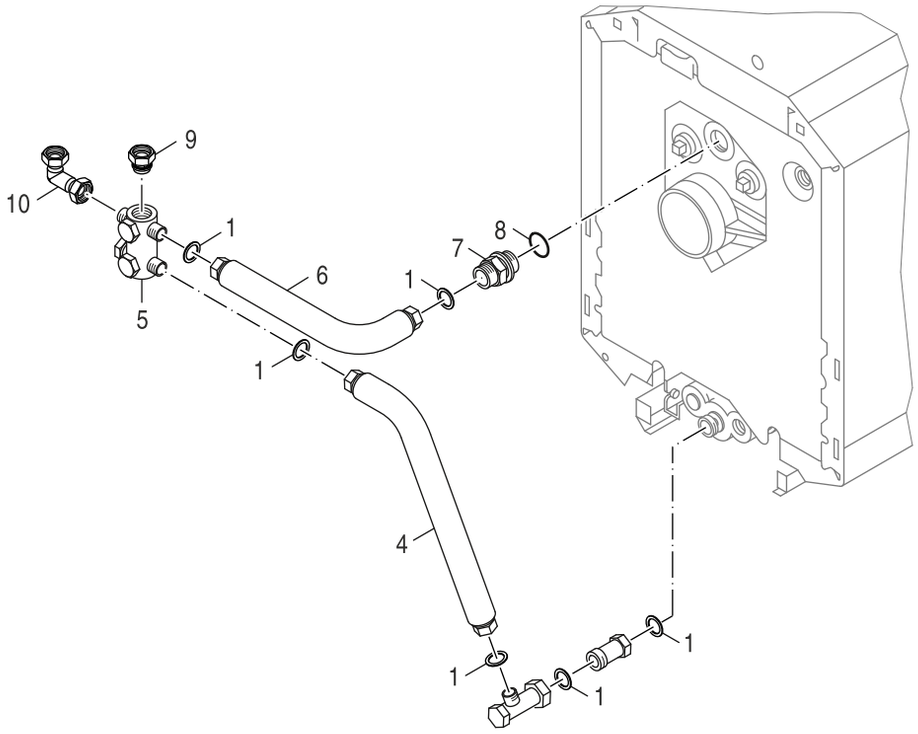

8738892802.aa.RO

		Bezeichnung	Description	Dénomination	Descrizioni	Descripción	Benaming
1	**8 718 584 801**	Dichtung D27x38x2 DVGW everp	Gasket D27x38x2 DVGW	Joint D27x38x2mm DVGW	Guarnizione 27x38x2mm DVGW	Junta D27x38x2mm DVGW	Pakking 27x38x2mm DVGW
4	**8 718 593 271**	Rücklaufrohr BCS21 everp	Return pipe BCS21 packed	tube retour BCS21	Tubazione di ritorno BCS21	Tubo de retorno BCS21	Retourleiding BCS21
5	**8 718 584 339**	Verteiler MFV kpl everp	Splitter MFV cpl packed	Distributeur	Distributore	Boquilla de purga	Kortsluitleiding
6	**8 718 593 270**	Vorlaufrohr BCS21 everp	Flow pipe BCS21 packed	Tuyau de départ BCS21	Tubazione di mandata BCS21	Tubo de impulsión BCS21	Aanvoerleiding BCS21
7	**8 718 583 552**	Anschlussnippel 1 1/4"	Connection nipple 1 1/4"	Raccord à vis 1 1/4"	Capezzolo filettato 1 1/4"	Manguito roscado 1 1/4"	Aansluitnippel 1 1/4"
8	**8 718 575 527 0**	O-Ring 44x3 (5x) everp	O-ring 26x3 (5x)	Joint torique 44x3 (5 X)	O-ring 26x3 (5x)	Junta tórica 44x3 Set (5x)	O-ring 44x3 Set (5x)
9	**8 718 584 330**	Einlegeteil G1 1/4"xG1 für MFV kpl everp	Insert G1 1/4"xG1 f MFV cpl packed	Pièce d'insertion G1 1/4"xG1 f MFV	Inserto	Pieza de inserción	inlegstuk
10	**8 718 584 347**	Winkel G1 1/4" für MFV kpl everp	Angle G1 1/4" f MFV kpl packed	Équerre	Angolare	Ángulo	Hoeksteun
	5 594 706	Wärmeschutz MFV everp	Thermal insulation for MFV 190mm deep	ISOLATION 190mm MFV(> 08/1999) KAS2	Isolamento 190mm MFV (> 08/1999)	Aislante MFV	Isolatie 190mm MFV (> 08/1999)

Buderus Gas-Brennwertpaket M KB182i-40 kW bei haustechnikmarkt24.de Preis & Verfügbarkeit prüfen

Ersatzteilliste
Spare parts list
Liste des pièces de rechange
Lista parti di ricambio
Lista de repuestos
Onderdelenlijst

BCS25r - 8718599391

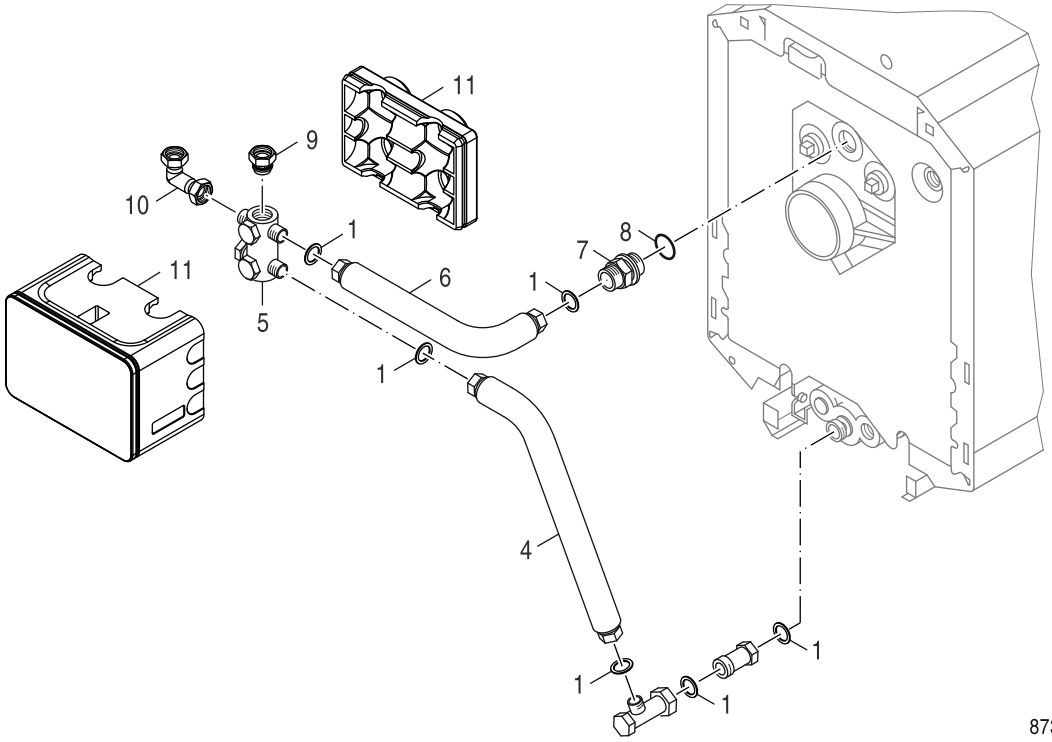

		Bezeichnung	Description	Dénomination	Descrizioni	Descripción	Benaming
1	**8 718 584 801**	Dichtung D27x38x2 DVGW everp	Gasket D27x38x2 DVGW	Joint D27x38x2mm DVGW	Guarnizione 27x38x2mm DVGW	Junta D27x38x2mm DVGW	Pakking 27x38x2mm DVGW
4	**8 718 593 271**	Rücklaufrohr BCS21 everp	Return pipe BCS21 packed	tube retour BCS21	Tubazione di ritorno BCS21	Tubo de retorno BCS21	Retourleiding BCS21
5	**8 718 584 339**	Verteiler MFV kpl everp	Splitter MFV cpl packed	Distributeur	Distributore	Boquilla de purga	Kortsluitleiding
6	**8 718 593 270**	Vorlaufrohr BCS21 everp	Flow pipe BCS21 packed	Tuyau de départ BCS21	Tubazione di mandata BCS21	Tubo de impulsión BCS21	Aanvoerleiding BCS21
7	**8 718 583 552**	Anschlussnippel 1 1/4"	Connection nipple 1 1/4"	Raccord à vis 1 1/4"	Capezzolo filettato 1 1/4"	Manguito roscado 1 1/4"	Aansluitnippel 1 1/4"
8	**8 718 575 527 0**	O-Ring 44x3 (5x) everp	O-ring 26x3 (5x)	Joint torique 44x3 (5 X)	O-ring 26x3 (5x)	Junta tórica 44x3 Set (5x)	O-ring 44x3 Set (5x)
9	**8 718 584 330**	Einlegeteil G1 1/4"xG1 für MFV kpl everp	Insert G1 1/4"xG1 f MFV cpl packed	Pièce d'insertion G1 1/4"xG1 f MFV	Inserto	Pieza de inserción	inlegstuk
10	**8 718 584 347**	Winkel G1 1/4" für MFV kpl everp	Angle G1 1/4" f MFV kpl packed	Équerre	Angolare	Ángulo	Hoeksteun
11	**8 738 803 152**	Wärmeschutz BCS 25 everp	Insulation BCS 25 packed	Isolation BCS 25	Coibentazione BCS 25	Aislamiento BCS 25	Isolatie BCS 25
	5 354 969	Dichtungssatz O-Ring V1	Gasket kit O-ring V1	Kit d'étanchéité Joint torique V1	Set di guarnizioni Anello di tenuta V1	Juego de juntas V1	Set afdichting O-ring V1

Ersatzteilliste
Spare parts list
Liste des pièces de rechange
Lista parti di ricambio
Lista de repuestos
Onderdelenlijst

BCS26 - 8718599392

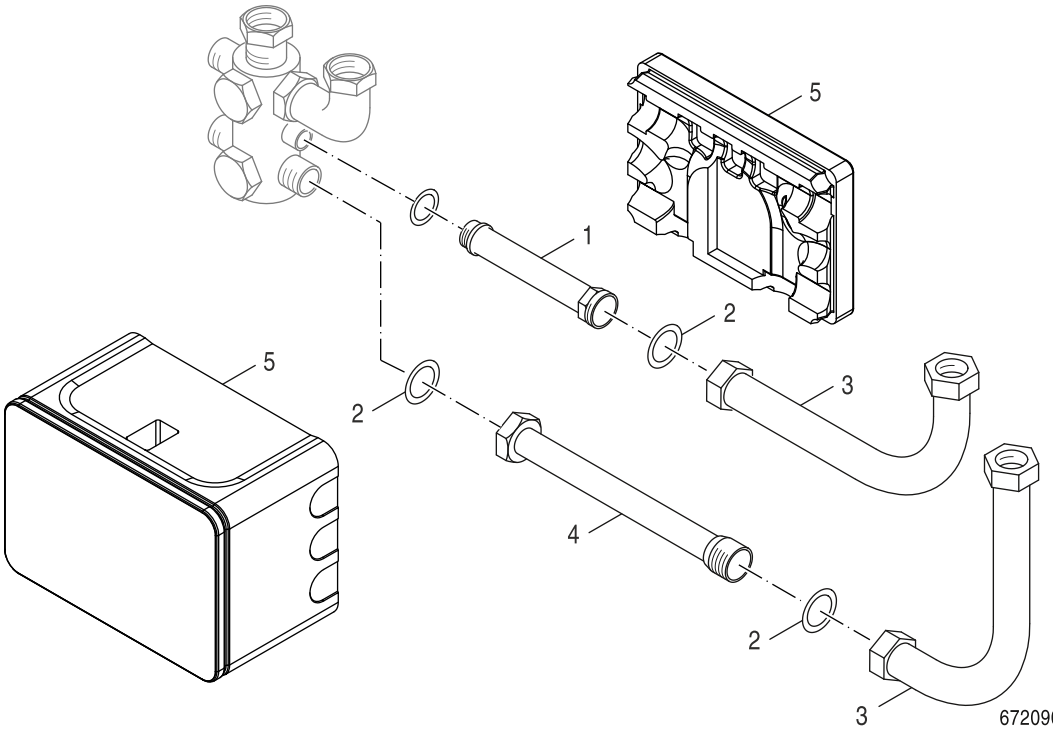

		Bezeichnung	Description	Dénomination	Descrizioni	Descripción	Benaming
1	**5 354 704**	Doppelnippel G1 1/4"xG1" für ES2 kpl	Double nipple G 1 1/4"xG1"compl	Rallonge complète G 1 1/4"-G1"	Nipplo doppio	Racor doble G 1 1/4"xG1"compl	Nippel
2	**7 742 000 134**	Dichtung 38x27x2mm (2x)	Gasket 38x27x2mm (2x)	Joint 38x27x2mm (2x)	Guarnizione 38x27x2mm (2x)	Junta 38x27x2mm (2x)	Pakking 38x27x2mm (2x)
3	**5 354 706**	Bogen G1 1/4" für ES2/ES3 kpl	Bend G 1 1/4"	COUDE CPL G1 1/4" ES2/ES3	Curva	Tubería acodada G 1/4	Bocht
4	**5 354 708**	Zwischenstück G1 1/4" für ES2 kpl	Adatpor G 1 1/4"x264.5mm lg.	RALLONGE BY-PASS CPL LONG 26CM	Raccordo intermedio	Adaptador G1 1/4" f ES2	Tussenstuk
5	**8 738 803 153**	Wärmeschutz BCS 26/27 everp	Insulation BCS 26/27 packed	ISOLATION BCS 26/27 EMBALLE	Coibentazione BCS 26/27	Aislamiento BCS 26/27	Idatie BCS 26/27

Ersatzteilliste
Spare parts list
Liste des pièces de rechange
Lista parti di ricambio
Lista de repuestos
Onderdelenlijst

BCS29 - 7736602296

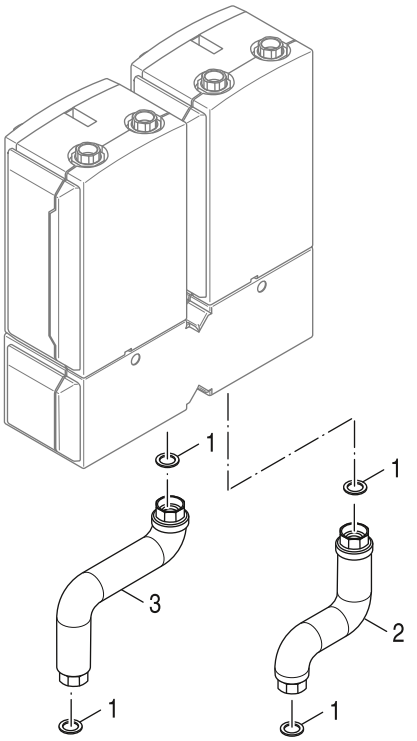

8738892907.aa.RO

		Bezeichnung	Description	Dénomination	Descrizioni	Descripción	Benaming
1	**7 747 031 431**	Dichtung D27x38x2mm (5x) everp	Gasket D27x38x2mm (5x)	Joint D27x38x2MM (5x)	Guarnizione D27x38x2mm (5x)	Junta D27x38x2mm (5x)	Pakking D27x38x2mm (5x)
1	**8 718 584 801**	Dichtung D27x38x2 DVGW everp	Gasket D27x38x2 DVGW	Joint D27x38x2mm DVGW	Guarnizione 27x38x2mm DVGW	Junta D27x38x2mm DVGW	Pakking 27x38x2mm DVGW
2	**8 738 804 079**	Anschlussrohr RK DN25 G1 1/4 V2 everp	Pipe connector RK DN25 G1 1/4 V2	Tube retour DN25 G1 1/4 V2	Tubazione di ritorno DN25 G1 1/4 V2	Tubo de retorno DN25 G1 1/4 V2	Retourleiding DN25 G1 1/4 V2
3	**8 738 804 080**	Anschlussrohr VK DN25 G1 1/4 V2 everp	Pipe connector VK DN25 G1 1/4 V2	Tuyau de départ DN25 G1 1/4 V2	Tubazione di mandata DN25 G1 1/4 V2	Tubo de impulsión DN25 G1 1/4 V2	Aanvoerleiding DN25 G1 1/4 V2

Ersatzteilliste
Spare parts list
Liste des pièces de rechange
Lista parti di ricambio
Lista de repuestos
Onderdelenlijst

BCS30 - 7736602297

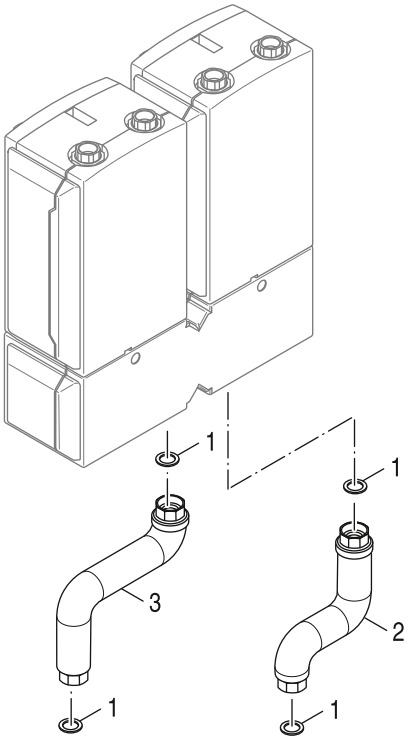

8738892907.aa.RO

		Bezeichnung	Description	Dénomination	Descrizioni	Descripción	Benaming
1	**8 718 585 153**	Dichtung D32x44x2, DVGW-zugelassen everp	Gasket D32x44x2mm C4400 Klinger SIL, pck	Joint D32x44x2mm	Guarnizione	Junta	Pakking D32x44x2
1	**8 718 660 766 0**	Dichtung D32x44x2 AFM34 (5x) everp	Gasket D32x44x2mm AFM34 (5x)	Joint D32x44x2 AFM34 (5x)	Guarnizione D32x44x2 AFM34 (5x)	Junta D32x44x2 AFM34 5 (5x)	Pakking D32x44x2mm AFM34 (5x)
2	**8 738 804 081**	Anschlussrohr RK G11/2 kpl V2 everp	Pipe connector RK G11/2 cpl V2	Tube retour DN25 G1 1/2 V2	Tubazione di ritorno DN25 G1 1/2 V2	Tubo de retorno DN25 G1 1/2 V2	Retourleiding DN25 G1 1/2 V2
3	**8 738 804 082**	Anschlussrohr VK G11/2 kpl V2 everp	Pipe connector VK G11/2 cpl V2	Tube retour DN25 G1 1/42V2	Tubazione di ritorno DN25 G1 1/2 V2	Tubo de retorno DN25 G1 1/2 V2	Retourleiding DN25 G1 1/2 V2

Ersatzteilliste
Spare parts list
Liste des pièces de rechange
Lista parti di ricambio
Lista de repuestos
Onderdelenlijst

BCS33 - 7736602871

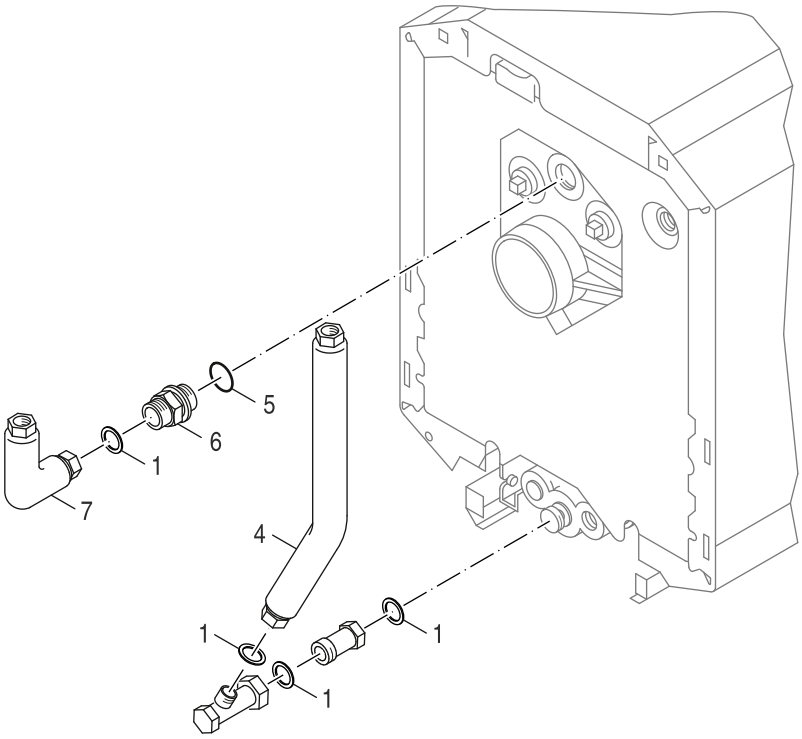

8738892801.aa.RO

		Bezeichnung	Description	Dénomination	Descrizioni	Descripción	Benaming
1	**8 718 585 153**	Dichtung D32x44x2, DVGW-zugelassen everp	Gasket D32x44x2mm C4400 Klinger SIL, pck	Joint D32x44x2mm	Guarnizione	Junta	Pakking D32x44x2
4	**8 738 805 179**	Anschlussrohr RL 38x1,5 BCS33 everp	Pipe return 38x1,5 BCS33 sp	Tuyau de raccordement Retour 38x1,5BCS33	Tubo di raccordo Ritorno 38x1,5 BCS33	Tubería de conexión Tetorno 38x1,5 BCS33	Aansluitbuis Retour 38x1,5 BCS33
5	**8 718 575 527 0**	O-Ring 44x3 (5x) everp	O-ring 26x3 (5x)	Joint torique 44x3 (5 X)	O-ring 26x3 (5x)	Junta tórica 44x3 Set (5x)	O-ring 44x3 Set (5x)
6	**8 738 805 177**	Einschraubstutzen G1 1/4 zu G1 1/2 everp	Adaptor G1 1/4 to G1 1/2 sp	Raccord G1 1/4 - G1 1/2	Raccordo filettato G1 1/4 - G1 1/2	Racor de conexión macho G1 1/4 - G1 1/2	Draadstuk G1 1/4 - G1 1/2
7	**8 738 805 178**	Anschlussrohr VL 38x1,5 BCS33 everp	Pipe flow 38x1,5 BCS33 sp	Tuyau de raccordement Départ 38x1,5BCS33	Tubo di raccordo Mandata 38x1,5 BCS33	Tubería de conexión Alimen. 38x1,5 BCS33	Aansluitbuis aanvoer 38x1,5 BCS33

Ersatzteilliste
Spare parts list
Liste des pièces de rechange
Lista parti di ricambio
Lista de repuestos
Onderdelenlijst

BSS 100kW S1 - 8732965367

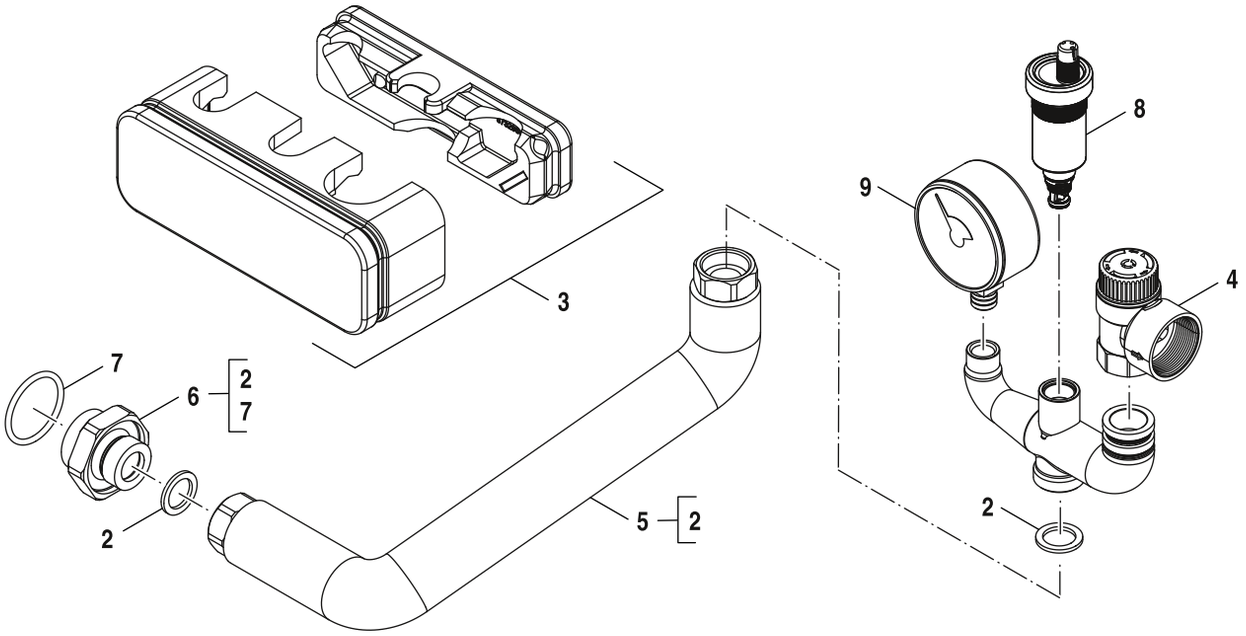

6721905468.aa.RO

		Bezeichnung	Description	Dénomination	Descrizioni	Descripción	Benaming
2	**8 738 804 433**	Dichtung D17x24x2 AFM34/2 (10x) everp	Gasket D17x24x2 AFM34/2 (10x)	Joint D17x24x2 AFM34/2 (10x)	Guarnizione D17x24x2 AFM34/2 (10x)	Junta D17x24x2 AFM34/2 (10x)	Pakking D17x24x2 AFM34/2 (10x)
3	**8 738 809 943**	Isolierung BSS 50/100kW everp	Insulation BSS 50/100kW SP	Isolation BSS 50/100kW	Coibentazione BSS 50/100kW	Aislamiento BSS 50/100kW	Isolatie BSS 50/100kW
4	**8 738 809 944**	Sicherheitsventil 100kW 3bar everp	Safety valve 100kW 3bar SP	Soupape de sécurité 100kW 3bar	Valvola di sicurezza 100kW 3bar	Válvula de seguridad 100kW 3bar	Overstortventiel 100kW 3bar
5	**8 738 809 945**	Rohr CLC everp	Pipe CLC SP	Tube CLC	Tubo CLC	Tubo CLC	Leiding CLC
6	**8 738 809 946**	Doppelnippel everp	Double nipple SP	Raccord double	Nipplo doppio	Manguito roscado doble	Dubbele nippel
7	**8 718 575 526 0**	O-Ring 35x3 Set (5x) everp	O-ring 35x3 Set (5x)	Joint torique 35x3 Set (5x)	Anello di tenuta 35x3 Set (5x)	Anillo tórico 35x3 Set (5x)	O-ring 35x3 Set (5x)
8	**8 738 807 107**	Entlüfter automatisch G3/8 everp	Air_vent automatic G3/8 packed	Purger automatiquement G3/8	Bleeder automaticamente G3/8	Bleeder automáticamente G3 /8	Bleeder automatisch G3/8
9	**8 738 807 108**	Druckmanometer D63 0-4bar everp	Gauge pressure D63 0-4bar packed	Manomètre D63 0-4bar	Manometro D63 0-4bar	Manómetro D63 0-4bar	Manometer D63 0-4bar

Buderus Gas-Brennwertpaket M KB182i-40 kW bei haustechnikmarkt24.de Preis & Verfügbarkeit prüfen

Ersatzteilliste
Spare parts list
Liste des pièces de rechange
Lista parti di ricambio
Lista de repuestos
Onderdelenlijst

BSS 100kW S2 - 8732965862

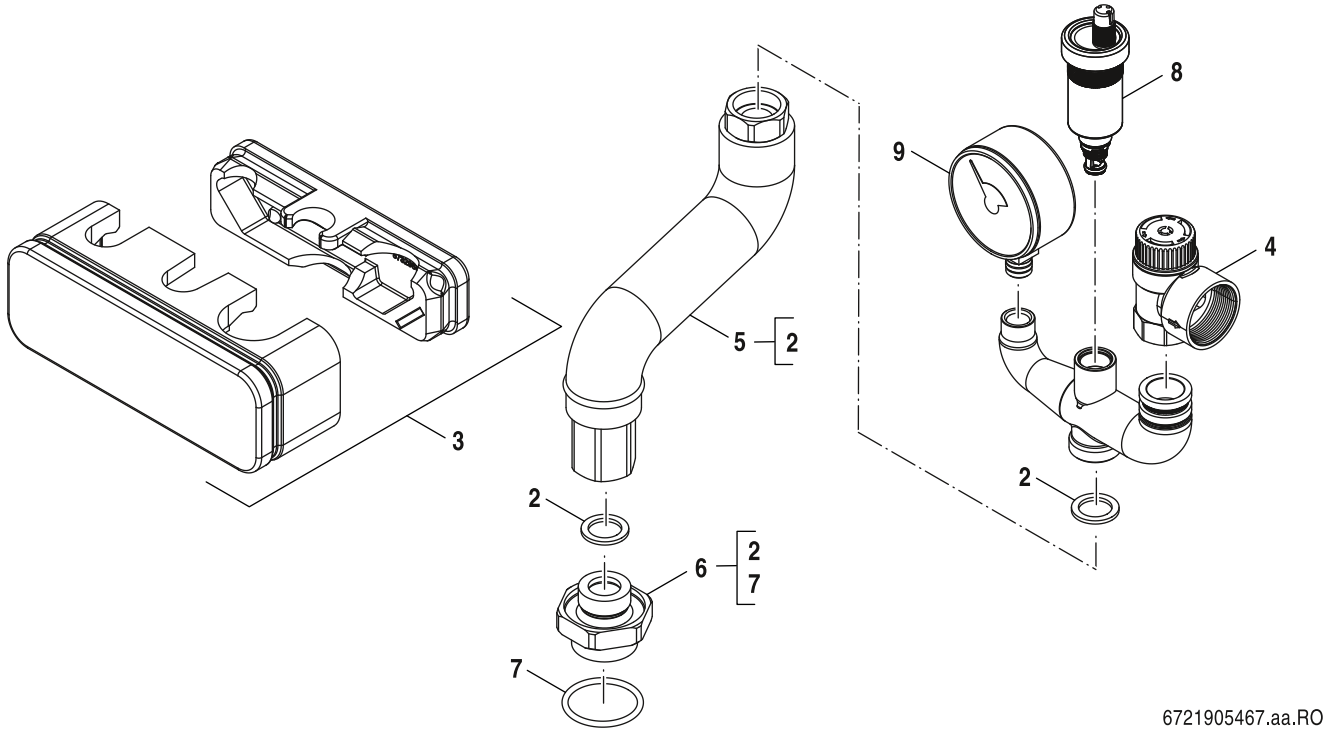

		Bezeichnung	Description	Dénomination	Descrizioni	Descripción	Benaming
2	**8 738 804 433**	Dichtung D17x24x2 AFM34/2 (10x) everp	Gasket D17x24x2 AFM34/2 (10x)	Joint D17x24x2 AFM34/2 (10x)	Guarnizione D17x24x2 AFM34/2 (10x)	Junta D17x24x2 AFM34/2 (10x)	Pakking D17x24x2 AFM34/2 (10x)
3	**8 738 809 943**	Isolierung BSS 50/100kW everp	Insulation BSS 50/100kW SP	Isolation BSS 50/100kW	Coibentazione BSS 50/100kW	Aislamiento BSS 50/100kW	Isolatie BSS 50/100kW
4	**8 738 809 944**	Sicherheitsventil 100kW 3bar everp	Safety valve 100kW 3bar SP	Soupape de sécurité 100kW 3bar	Valvola di sicurezza 100kW 3bar	Válvula de seguridad 100kW 3bar	Overstortventiel 100kW 3bar
5	**8 738 807 112**	Anschlussbogen BSS G3/4 D18x1 everp	Pipe connection BSS G3/4 D18x1 packed	Tube de liaison BSS G3/4 D18x1	Tubo di collegamento BSS G3/4 D18x1	Tubo de conexión BSS G3/4 D18x1	Verbindingsbuis BSS G3/4 D18x1
6	**8 738 809 946**	Doppelnippel everp	Double nipple SP	Raccord double	Nipplo doppio	Manguito roscado doble	Dubbele nippel
7	**8 718 575 526 0**	O-Ring 35x3 Set (5x) everp	O-ring 35x3 Set (5x)	Joint torique 35x3 Set (5x)	Anello di tenuta 35x3 Set (5x)	Anillo tórico 35x3 Set (5x)	O-ring 35x3 Set (5x)
8	**8 738 807 107**	Entlüfter automatisch G3/8 everp	Air_vent automatic G3/8 packed	Purger automatiquement G3/8	Bleeder automaticamente G3/8	Bleeder automáticamente G3 /8	Bleeder automatisch G3/8
9	**8 738 807 108**	Druckmanometer D63 0-4bar everp	Gauge pressure D63 0-4bar packed	Manomètre D63 0-4bar	Manometro D63 0-4bar	Manómetro D63 0-4bar	Manometer D63 0-4bar

Ersatzteilliste
Spare parts list
Liste des pièces de rechange
Lista parti di ricambio
Lista de repuestos
Onderdelenlijst

BSS 3 - 8718599390

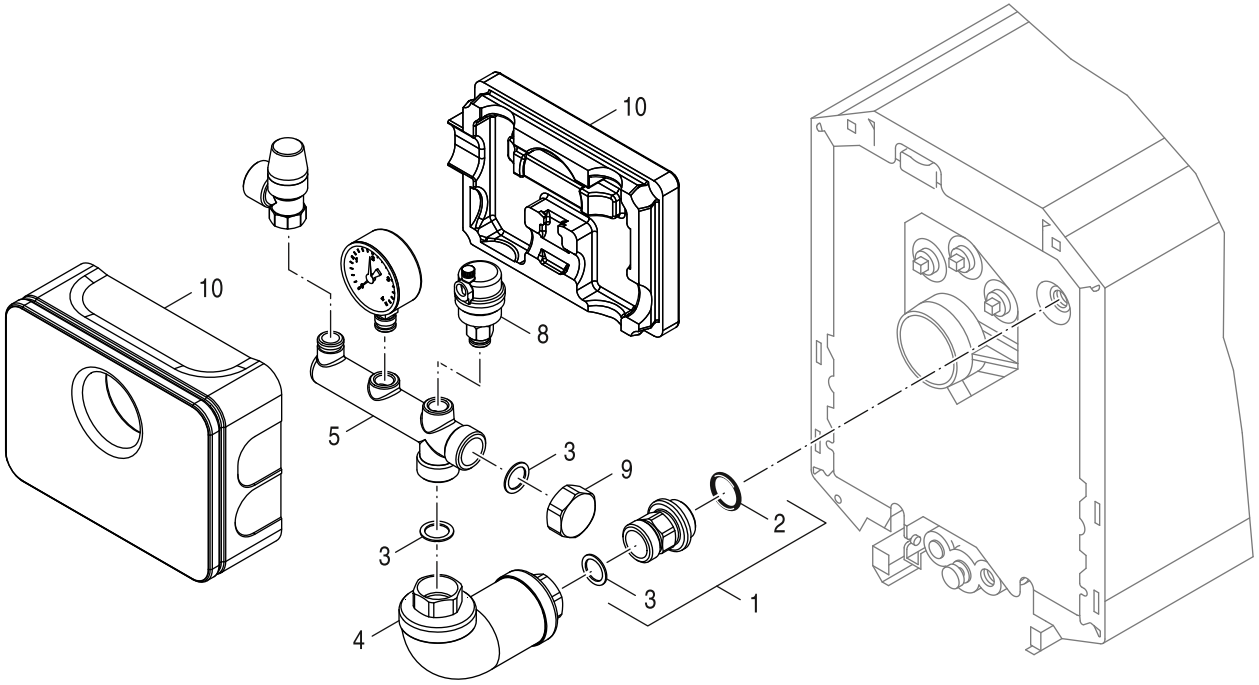

8738892800.ab.RO

		Bezeichnung	Description	Dénomination	Descrizioni	Descripción	Benaming
1	**6 300 282 2**	Doppelnippel G1xG1 51lg everp	Double nipple G1	Nipple double G1xG1 51lg	Nipples doppio G1"xG1" 51mm	Racor doble G1	Dubbele nippel G1"xG1" 51mm
2	**8 718 575 526 0**	O-Ring 35x3 Set (5x) everp	O-ring 35x3 Set (5x)	Joint torique 35x3 Set (5x)	Anello di tenuta 35x3 Set (5x)	Anillo tórico 35x3 Set (5x)	O-ring 35x3 Set (5x)
3	**8 718 585 269**	Dichtung D24x30,5x2 AFM34 (1x) everp	Gasket D24x30,5x2 AFM34 (1x)	Joint D24x30,5x2 AFM34 (1x)	Guarnizione D24x30,5x2 AFM34 (1x)	Junta D24x30,5x2 AFM34 (1x)	Pakking D24x30,5x2 AFM34 (1x)
4	**8 718 593 267**	Anschlussrohr BSS1 everp	Connector pipe BSS1 packed	Tuyau de raccordement BSS1	Tubo di raccordo BSS1	Tubería de conexión BSS1	Aansluitbuis BSS1
5	**6 303 203 2**	Verteiler KSS everp V3	Distributor KSS V3	Collecteur KSS V3	Distributore KSS V3	Distribuidor KSS V3	Kortsluitleiding KSS V3
8	**8 718 585 257**	Entlüfter Autom m. Absperrvent 3/8 everp	Air_vent automatic purging system 3/8"	Pot de ventilateur 3/8	Valvola di sfiato 3/8"	Separador de aire 3/8"	Ontluchtingsdeksel 3/8"
9	**8 718 585 244**	Verschlusskappe G1" everp	Cover G1" packed	Capuchon G1"	Tappo G1"	Tapa G1"	Kapje G1"
10	**8 738 803 151**	Wärmeschutz BSS 3 everp	Insulation BSS 3 packed	Isolation BSS 3	Coibentazione BSS 3	Aislamiento BSS 3	Isolatie BSS 3

Ersatzteilliste
Spare parts list
Liste des pièces de rechange
Lista parti di ricambio
Lista de repuestos
Onderdelenlijst

BSS 4 - 8732900044

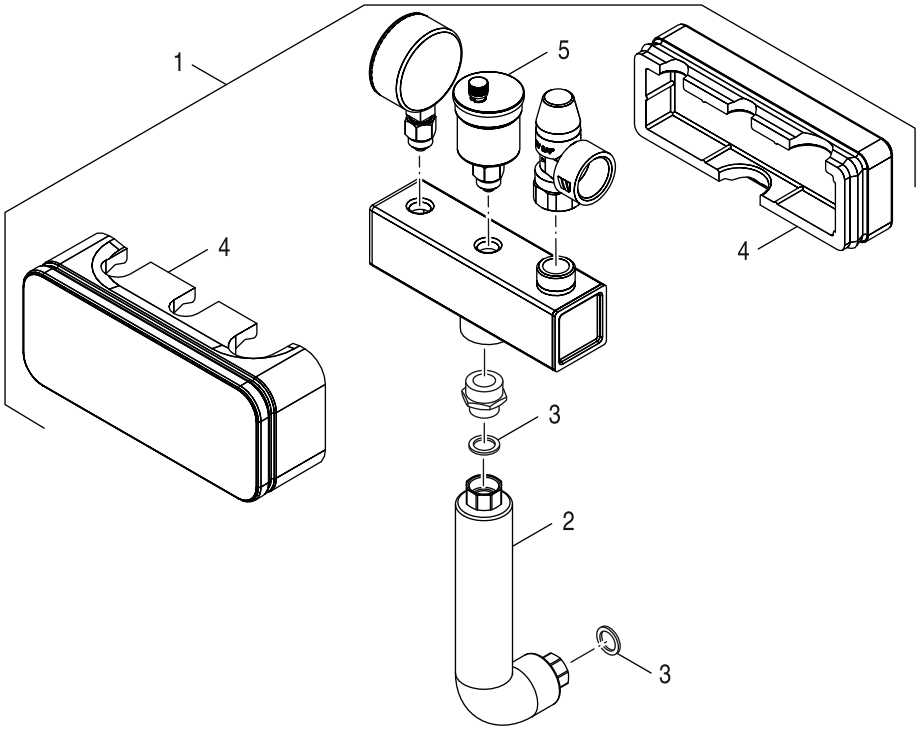

8738893272.aa.RO

		Bezeichnung	Description	Dénomination	Descrizioni	Descripción	Benaming
1	**8 718 583 178**	KSS Verteilerbalken everp	KSS Manifolds	Collecteur KSS	KSS Collettori	KSS Colectores	KSS Manifolds
2	**8 718 583 179**	Anschlussrohr KSS 75x223 everp	Pipe Connection KSS 75x223	Tuyau de raccordement KSS	Tubo di raccordo KSS	Tubería de conexión KSS	Aansluitbuis KSS
3	**7 747 016 505**	Dichtung D17x24x2 AFM34 (10x)	Gasket D17x24x2 AFM34 (x10)	Joint D17x24x2 AFM34 (10x)	Guarnizione D17x24x2 AFM34 (10x)	Junta D17x24x2 AFM34 (10x)	Afdichting D17x24x2 AFM34
4	**7 736 601 219**	Wärmeschutz BSS4 everp	Insulation BSS4 packed	Isolément BSS4	Isolamento termico BSS4	Aislamiento térmico BSS4	Isolatie BSS4
5	**8 718 585 257**	Entlüfter Autom m. Absperrvent 3/8 everp	Air_vent automatic purging system 3/8"	Pot de ventilateur 3/8	Valvola di sfiato 3/8"	Separador de aire 3/8"	Ontluchtingsdeksel 3/8"
	8 080 503 0	Logafix MembranSicherheitsV 1/2" 3,0bar	Logafix Membran-sec.val.1/2" 3,0 bar	Soupape de securite logafix 1/2 3.0 bar			
	8 119 203 0	Manometer 2,5bar 63mm AE D3/8"U	Pressure gauge for closed conn.,	Manometre pr install fermees 2.5 bar	Manometro 2,5bar 63mm AE D3/8"U	Manómetro 2,5bar 63mm AE D3/8"U	Manometer 2,5bar 63mm AE D3/8"U

Ersatzteilliste
Spare parts list
Liste des pièces de rechange
Lista parti di ricambio
Lista de repuestos
Onderdelenlijst

BSS 50kW S1 - 8732965860

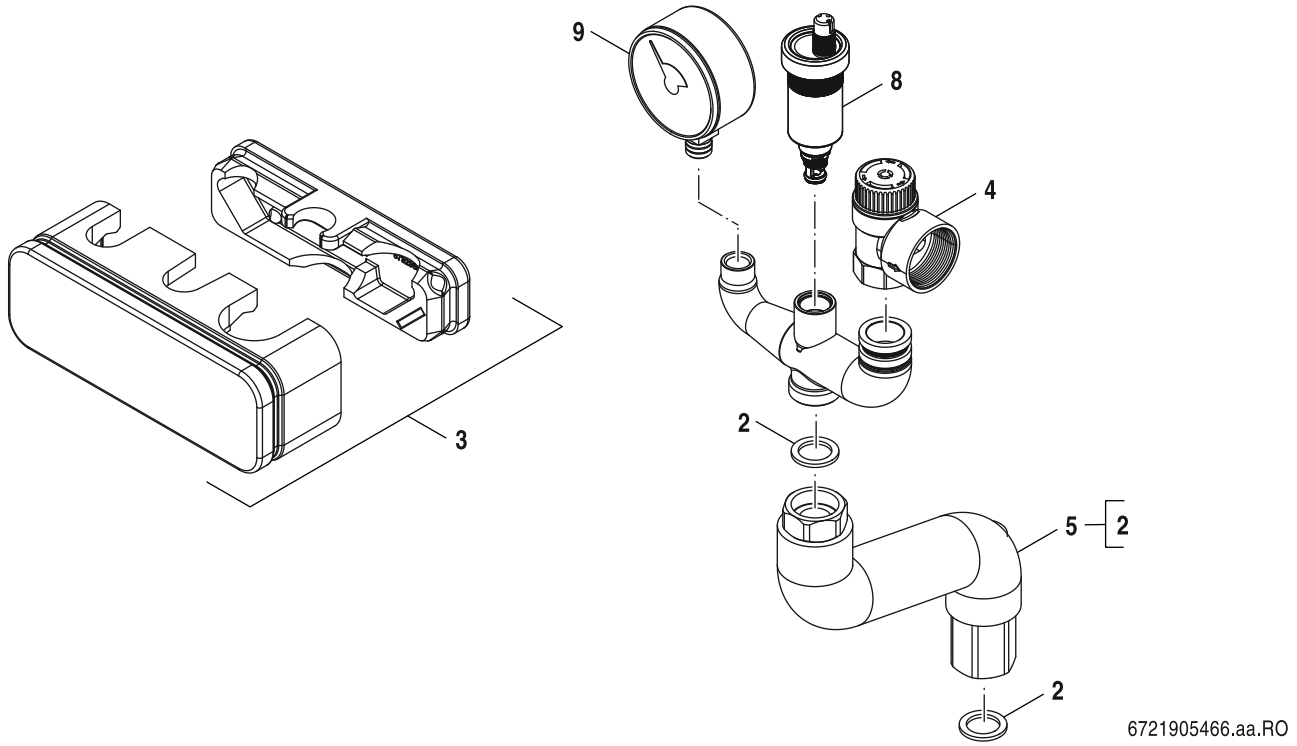

		Bezeichnung	Description	Dénomination	Descrizioni	Descripción	Benaming
2	**8 738 804 433**	Dichtung D17x24x2 AFM34/2 (10x) everp	Gasket D17x24x2 AFM34/2 (10x)	Joint D17x24x2 AFM34/2 (10x)	Guarnizione D17x24x2 AFM34/2 (10x)	Junta D17x24x2 AFM34/2 (10x)	Pakking D17x24x2 AFM34/2 (10x)
3	**8 738 809 943**	Isolierung BSS 50/100kW everp	Insulation BSS 50/100kW SP	Isolation BSS 50/100kW	Coibentazione BSS 50/100kW	Aislamiento BSS 50/100kW	Isolatie BSS 50/100kW
4	**8 738 809 944**	Sicherheitsventil 100kW 3bar everp	Safety valve 100kW 3bar SP	Soupape de sécurité 100kW 3bar	Valvola di sicurezza 100kW 3bar	Válvula de seguridad 100kW 3bar	Overstortventiel 100kW 3bar
5	**8 738 807 112**	Anschlussbogen BSS G3/4 D18x1 everp	Pipe connection BSS G3/4 D18x1 packed	Tube de liaison BSS G3/4 D18x1	Tubo di collegamento BSS G3/4 D18x1	Tubo de conexión BSS G3/4 D18x1	Verbindingsbuis BSS G3/4 D18x1
8	**8 738 807 107**	Entlüfter automatisch G3/8 everp	Air_vent automatic G3/8 packed	Purger automatiquement G3/8	Bleeder automaticamente G3/8	Bleeder automáticamente G3 /8	Bleeder automatisch G3/8
9	**8 738 807 108**	Druckmanometer D63 0-4bar everp	Gauge pressure D63 0-4bar packed	Manomètre D63 0-4bar	Manometro D63 0-4bar	Manómetro D63 0-4bar	Manometer D63 0-4bar

Ersatzteilliste
Spare parts list
Liste des pièces de rechange
Lista parti di ricambio
Lista de repuestos
Onderdelenlijst

BSS6 - 7736602322

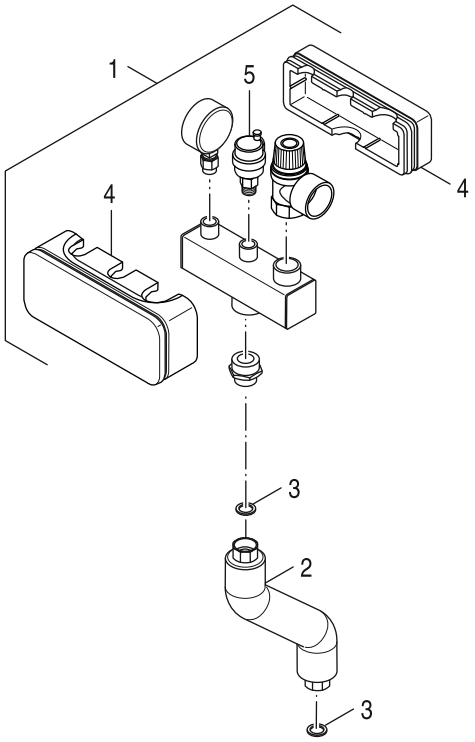

8738893918.aa.RO

		Bezeichnung	Description	Dénomination	Descrizioni	Descripción	Benaming
1	**8 718 583 178**	KSS Verteilerbalken everp	KSS Manifolds	Collecteur KSS	KSS Collettori	KSS Colectores	KSS Manifolds
2	**8 738 804 086**	Anschlussbogen BSS6 G3/4 kpl everp	Pipe BSS6 G3/4 cpl	Coude BSS6 G3/4	Curva BSS6 G3/4	Arco BSS6 G3/4	Bocht BSS6 G3/4
3	**5 662 330**	Dichtung D17x24x2, DVGW-zugelassen	Gasket D17x24x2mm C4400 Klinger SIL,	Joint D17x24x2mm C4400 Klinger SIL, vert	Guarnizione	Junta	Afdichting
3	**7 747 016 505**	Dichtung D17x24x2 AFM34 (10x)	Gasket D17x24x2 AFM34 (x10)	Joint D17x24x2 AFM34 (10x)	Guarnizione D17x24x2 AFM34 (10x)	Junta D17x24x2 AFM34 (10x)	Afdichting D17x24x2 AFM34
4	**7 736 601 219**	Wärmeschutz BSS4 everp	Insulation BSS4 packed	Isolément BSS4	Isolamento termico BSS4	Aislamiento térmico BSS4	Isolatie BSS4
5	**8 718 585 257**	Entlüfter Autom m. Absperrvent 3/8 everp	Air_vent automatic purging system 3/8"	Pot de ventilateur 3/8	Valvola di sfiato 3/8"	Separador de aire 3/8"	Ontluchtingsdeksel 3/8"
	8 080 503 0	Logafix MembranSicherheitsV 1/2" 3,0bar	Logafix Membran-sec.val.1/2" 3,0 bar	Soupape de securite logafix 1/2 3.0 bar			
	8 119 203 0	Manometer 2,5bar 63mm AE D3/8"U	Pressure gauge for closed conn.,	Manometre pr install fermees 2.5 bar	Manometro 2,5bar 63mm AE D3/8"U	Manómetro 2,5bar 63mm AE D3/8"U	Manometer 2,5bar 63mm AE D3/8"U

Ersatzteilliste
Spare parts list
Liste des pièces de rechange
Lista parti di ricambio
Lista de repuestos
Onderdelenlijst

BSS9 - 7736602870

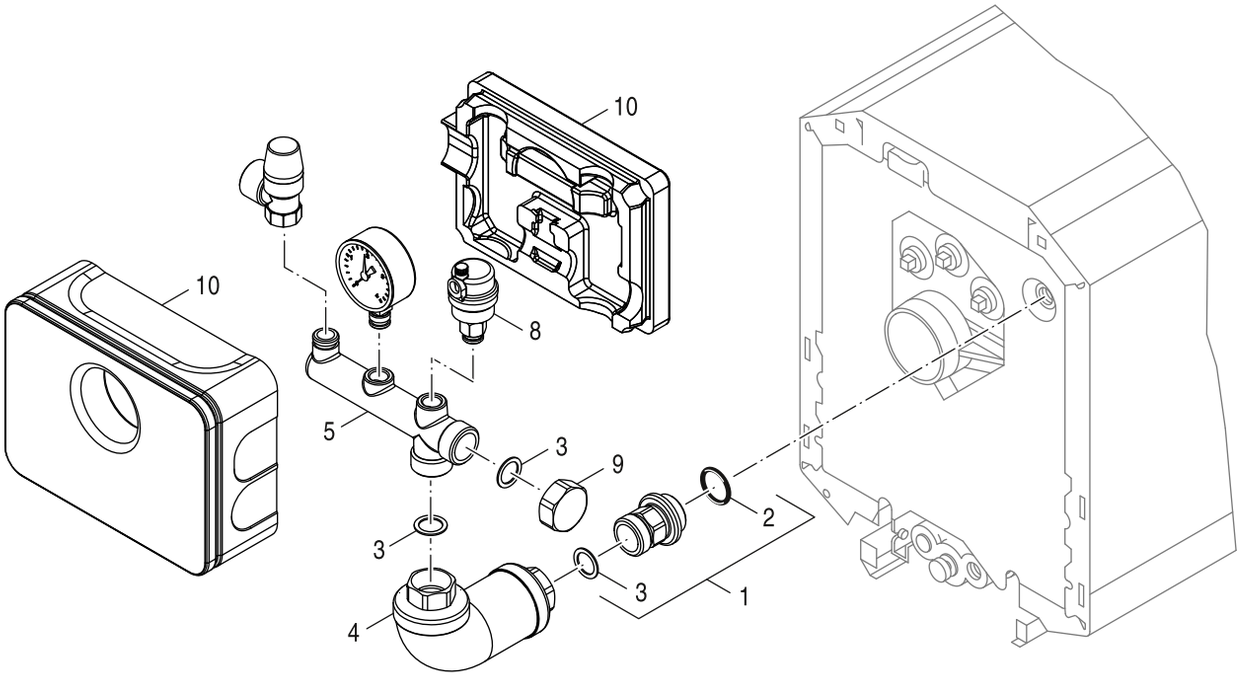

8738892800.ab.RO

		Bezeichnung	Description	Dénomination	Descrizioni	Descripción	Benaming
1	**8 738 805 221**	Doppelnippel G1" 65lg everp	Pipe adapter G1" 65lg sp				
2	**8 718 575 526 0**	O-Ring 35x3 Set (5x) everp	O-ring 35x3 Set (5x)	Joint torique 35x3 Set (5x)	Anello di tenuta 35x3 Set (5x)	Anillo tórico 35x3 Set (5x)	O-ring 35x3 Set (5x)
3	**8 718 585 269**	Dichtung D24x30,5x2 AFM34 (1x) everp	Gasket D24x30,5x2 AFM34 (1x)	Joint D24x30,5x2 AFM34 (1x)	Guarnizione D24x30,5x2 AFM34 (1x)	Junta D24x30,5x2 AFM34 (1x)	Pakking D24x30,5x2 AFM34 (1x)
4	**8 718 593 267**	Anschlussrohr BSS1 everp	Connector pipe BSS1 packed	Tuyau de raccordement BSS1	Tubo di raccordo BSS1	Tubería de conexión BSS1	Aansluitbuis BSS1
5	**6 303 788 7**	Verteiler KSS für SV Rp3/4-Anschl everp	Distributor KSS for SV Rp3/4-conn	Distributeur	Distributore	Distribuidor KSS para SV 3/4	Kortsluitleiding
8	**8 718 585 257**	Entlüfter Autom m. Absperrvent 3/8 everp	Air_vent automatic purging system 3/8"	Pot de ventilateur 3/8	Valvola di sfiato 3/8"	Separador de aire 3/8"	Ontluchtingsdeksel 3/8"
9	**8 718 585 244**	Verschlusskappe G1" everp	Cover G1" packed	Capuchon G1"	Tappo G1"	Tapa G1"	Kapje G1"
10	**8 738 803 151**	Wärmeschutz BSS 3 everp	Insulation BSS 3 packed	Isolation BSS 3	Coibentazione BSS 3	Aislamiento BSS 3	Isolatie BSS 3

Buderus Gas-Brennwertpaket M KB182i-40 kW bei haustechnikmarkt24.de Preis & Verfügbarkeit prüfen

Ersatzteilliste
Spare parts list
Liste des pièces de rechange
Lista parti di ricambio
Lista de repuestos
Onderdelenlijst

HF-SetBC1 - 7736602869

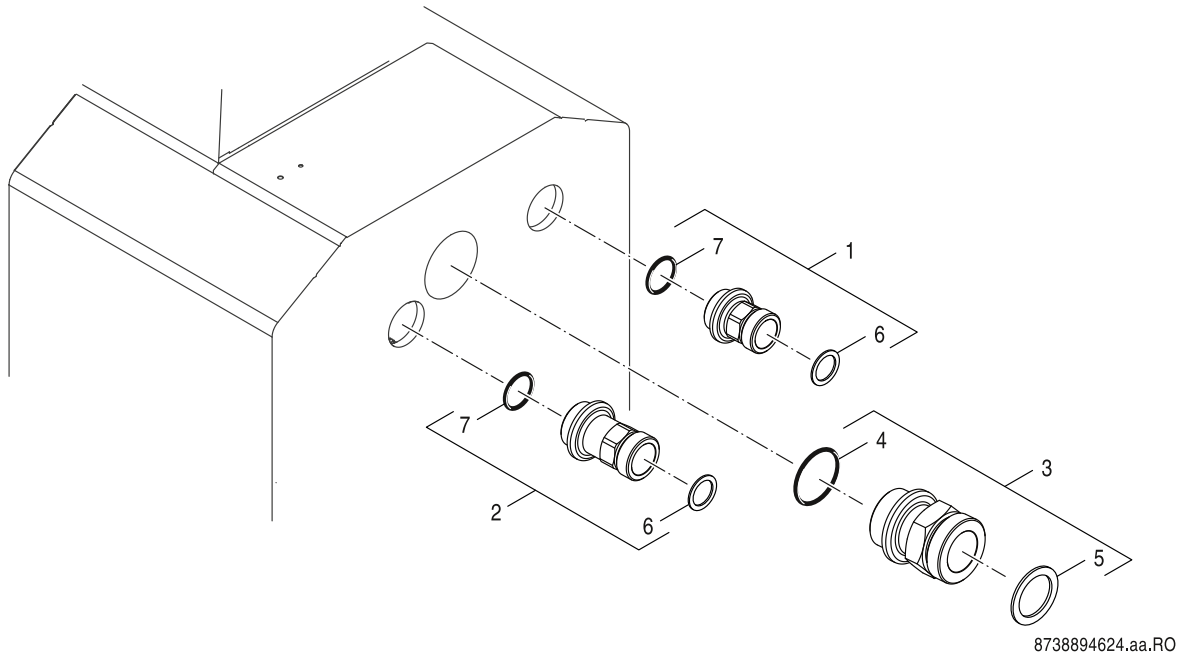

		Bezeichnung	Description	Dénomination	Descrizioni	Descripción	Benaming
1	**6 300 282 2**	Doppelnippel G1xG1 51lg everp	Double nipple G1	Nipple double G1xG1 51lg	Nipples doppio G1"xG1" 51mm	Racor doble G1	Dubbele nippel G1"xG1" 51mm
2	**8 738 805 221**	Doppelnippel G1" 65lg everp	Pipe adapter G1" 65lg sp				
3	**8 738 805 177**	Einschraubstutzen G1 1/4 zu G1 1/2 everp	Adaptor G1 1/4 to G1 1/2 sp	Raccord G1 1/4 - G1 1/2	Raccordo filettato G1 1/4 - G1 1/2	Racor de conexión macho G1 1/4 - G1 1/2	Draadstuk G1 1/4 - G1 1/2
4	**8 718 575 527 0**	O-Ring 44x3 (5x) everp	O-ring 26x3 (5x)	Joint torique 44x3 (5 X)	O-ring 26x3 (5x)	Junta tórica 44x3 Set (5x)	O-ring 44x3 Set (5x)
5	**8 718 585 153**	Dichtung D32x44x2, DVGW-zugelassen everp	Gasket D32x44x2mm C4400 Klinger SIL, pck	Joint D32x44x2mm	Guarnizione	Junta	Pakking D32x44x2
6	**8 718 585 269**	Dichtung D24x30,5x2 AFM34 (1x) everp	Gasket D24x30,5x2 AFM34 (1x)	Joint D24x30,5x2 AFM34 (1x)	Guarnizione D24x30,5x2 AFM34 (1x)	Junta D24x30,5x2 AFM34 (1x)	Pakking D24x30,5x2 AFM34 (1x)
7	**8 718 575 526 0**	O-Ring 35x3 Set (5x) everp	O-ring 35x3 Set (5x)	Joint torique 35x3 Set (5x)	Anello di tenuta 35x3 Set (5x)	Anillo tórico 35x3 Set (5x)	O-ring 35x3 Set (5x)

Ersatzteilliste
Spare parts list
Liste des pièces de rechange
Lista parti di ricambio
Lista de repuestos
Onderdelenlijst

Heizkreisrohrgruppe KAS1 - 8718582092

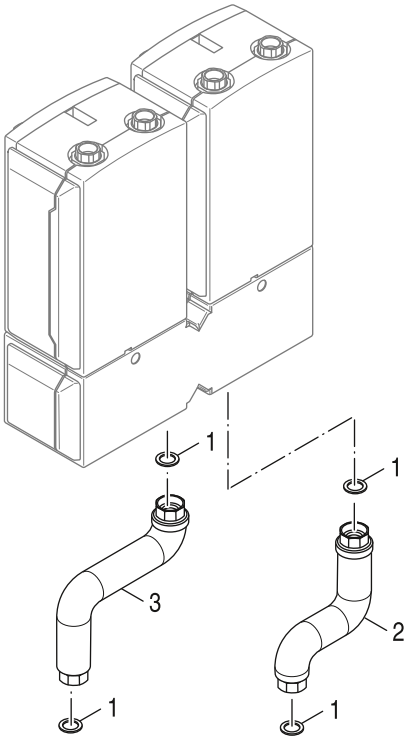

8738892907.aa.RO

		Bezeichnung	Description	Dénomination	Descrizioni	Descripción	Benaming
1	**8 718 584 801**	Dichtung D27x38x2 DVGW everp	Gasket D27x38x2 DVGW	Joint D27x38x2mm DVGW	Guarnizione 27x38x2mm DVGW	Junta D27x38x2mm DVGW	Pakking 27x38x2mm DVGW
2	**8 718 583 181**	Anschlussrohr RK G1 1/4" 139x217 everp	Connector pipe RK G1 1/4" 142x206	Tuyau de raccordement RK	Tubo di raccordo RK	Tubería de conexión RK	Aansluitbuis RK
3	**8 718 583 182**	Anschlussrohr VK G1 1/4" 217x219 everp	Connector pipe VK G1 1/4" 222x206	Tuyau de raccordement VK	Tubo di raccordo VK	tubería de conexión VK	Aansluitbuis VK

Ersatzteilliste
Spare parts list
Liste des pièces de rechange
Lista parti di ricambio
Lista de repuestos
Onderdelenlijst

Kondensat-Neutralisat 06/20 Öl - 7095342

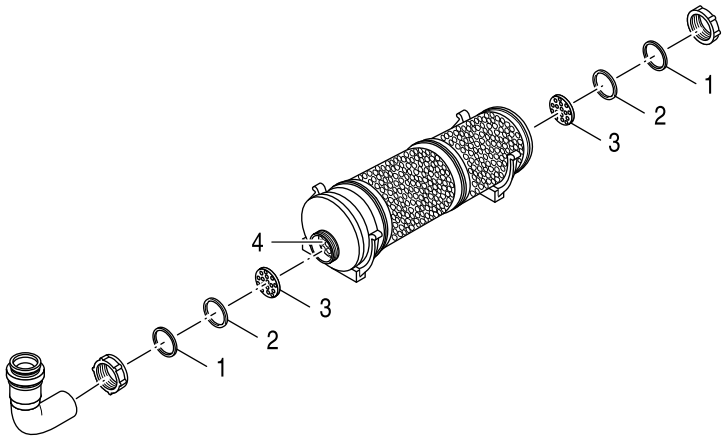

8738890541.ac.RO

		Bezeichnung	Description	Dénomination	Descrizioni	Descripción	Benaming
1	**7 098 656**	Gleitring DN40	Slip ring DN40	Anneau coulissant DN40	Anello di tenuta DN40	Anillo deslizante DN40	Glijring DN40
2	**7 098 658**	Gummidichtung DN40	Gasket DN40	Joint DN40	Guarnizione DN40	junta DN40	Pakking DN40
3	**7 098 660**	Nachfüll-Stecksieb D40	Refill retaining screen D40	Filtre de remplissage D40	Filtro per rabbocco D40	Filter	
	7 095 362	Aktivkohle Nachfüllpack 500g	Replacement Pack For Activated	Charbon active (500 g)	Pacco di rabbocco carbone attivo 500g	Bolasa de relleno de Carbono activo 500g	Absorptiekool navulpak 500 gr

Ersatzteilliste
Spare parts list
Liste des pièces de rechange
Lista parti di ricambio
Lista de repuestos
Onderdelenlijst

NA - 63043865

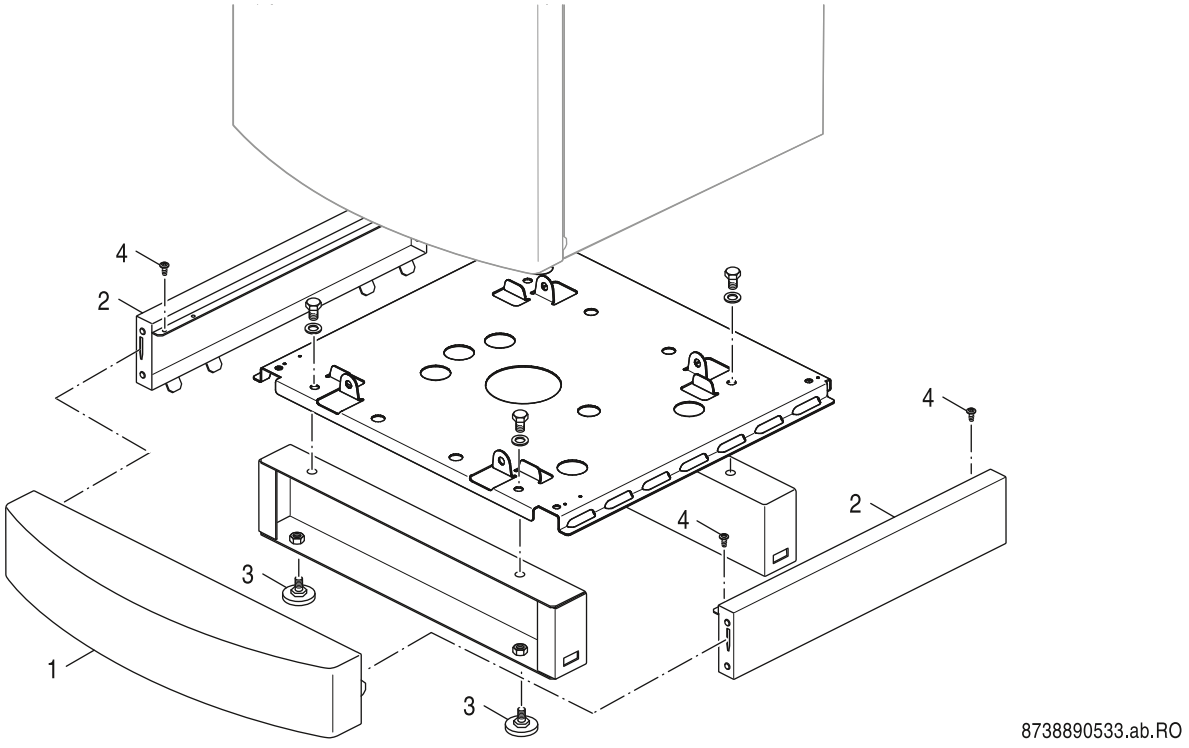

		Bezeichnung	Description	Dénomination	Descrizioni	Descripción	Benaming
1	**6 304 392 6**	Vorderwand Unterbau G135 BBT everp	Cover base frame G135 BBT	Parete anteriore Basamento G135 BBT	Parete anteriore G135 BBT	Pared frontal G135 BBT	Voorwand G135 BBT
2	**6 304 392 7**	Seitenwand Unterbau G135 BBT everp	Side panel base frame G135 BBT	Face latérale G135 BBT	Parete laterale Basamento G135 BBT	Pared lateral G135 BBT	Zijwand G135 BBT
3	**6 302 865 7**	Gerätefuß M10x51 everp (4x)	Foot M10x51 (4x)	Pieds réglables M10x51 (4x)	Piedini regolabili M10x51 (4x)	Patas regulables M10x51 (4x)	Voetjes Boiler HP-270-1
4	**5 947 756 0**	Flachkopfschraube ST3,9x9,5 A3K (10x)	Pan-head screw ST3,9x9,5 A3K (10x)	Vis ST3,9x9,5 A3K (10x)	Vite ST3,9x9,5 A3K (10x)	Tornillo ST3,9x9,5 A3K (10x)	Schroef met vlakke kop ST3,9x9,5A3K(10x)

Ersatzteilliste
Spare parts list
Liste des pièces de rechange
Lista parti di ricambio
Lista de repuestos
Onderdelenlijst

NA - 7095340

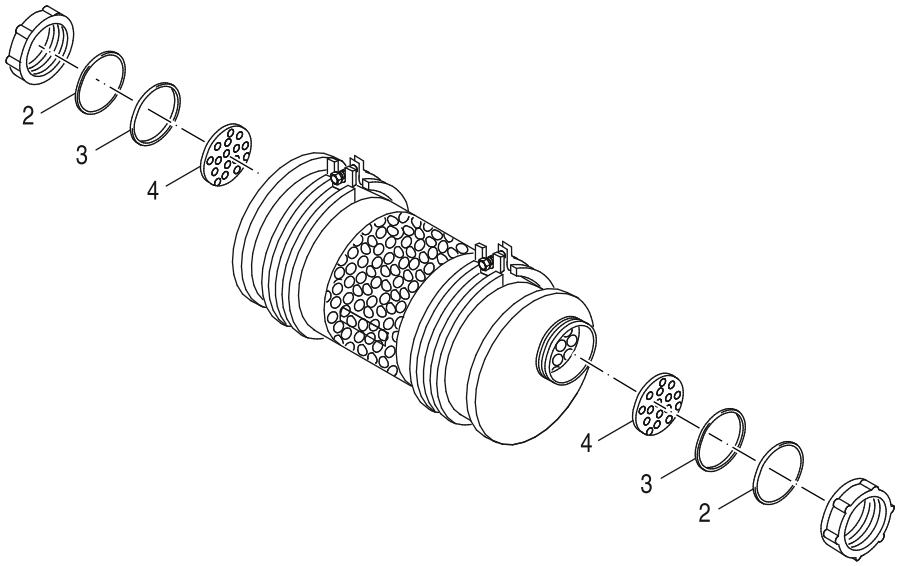

8738890865.ab.RO

		Bezeichnung	Description	Dénomination	Descrizioni	Descripción	Benaming
2	**7 098 656**	Gleitring DN40	Slip ring DN40	Anneau coulissant DN40	Anello di tenuta DN40	Anillo deslizante DN40	Glijring DN40
3	**7 098 658**	Gummidichtung DN40	Gasket DN40	Joint DN40	Guarnizione DN40	junta DN40	Pakking DN40
4	**7 098 660**	Nachfüll-Stecksieb D40	Refill retaining screen D40	Filtre de remplissage D40	Filtro per rabbocco D40	Filter	
	7 747 201 279	Neutralisationgranulat 5kg Nachfüllpack	GB125BE Neutralization Granular 5KG	Granulats pour neutrakon 06/b (5kg)	Granulato di neutralizzazione 5kg	Granulado de neutralización de 5 kg	Neutralisatieproduct 5 kg vr. Neutrakon

Ersatzteilliste Spare parts list Liste des pièces de rechange Lista parti di ricambio Lista de repuestos Onderdelenlijst	**NA - 80894040**

6720904170.ab.RO

		Bezeichnung	Description	Dénomination	Descrizioni	Descripción	Benaming
	8 710 000 000 0	Keine Ersatzteile verfügbar	No spare parts available	Aucune pièce détachée disponible	Non disponibili parti di ricambio	No disponible como repuesto	Geen onderdeel beschikbaar

Buderus Gas-Brennwertpaket M KB182i-40 kW bei haustechnikmarkt24.de Preis & Verfügbarkeit prüfen

Ersatzteilliste
Spare parts list
Liste des pièces de rechange
Lista parti di ricambio
Lista de repuestos
Onderdelenlijst

NR. 1629 - 7747000548

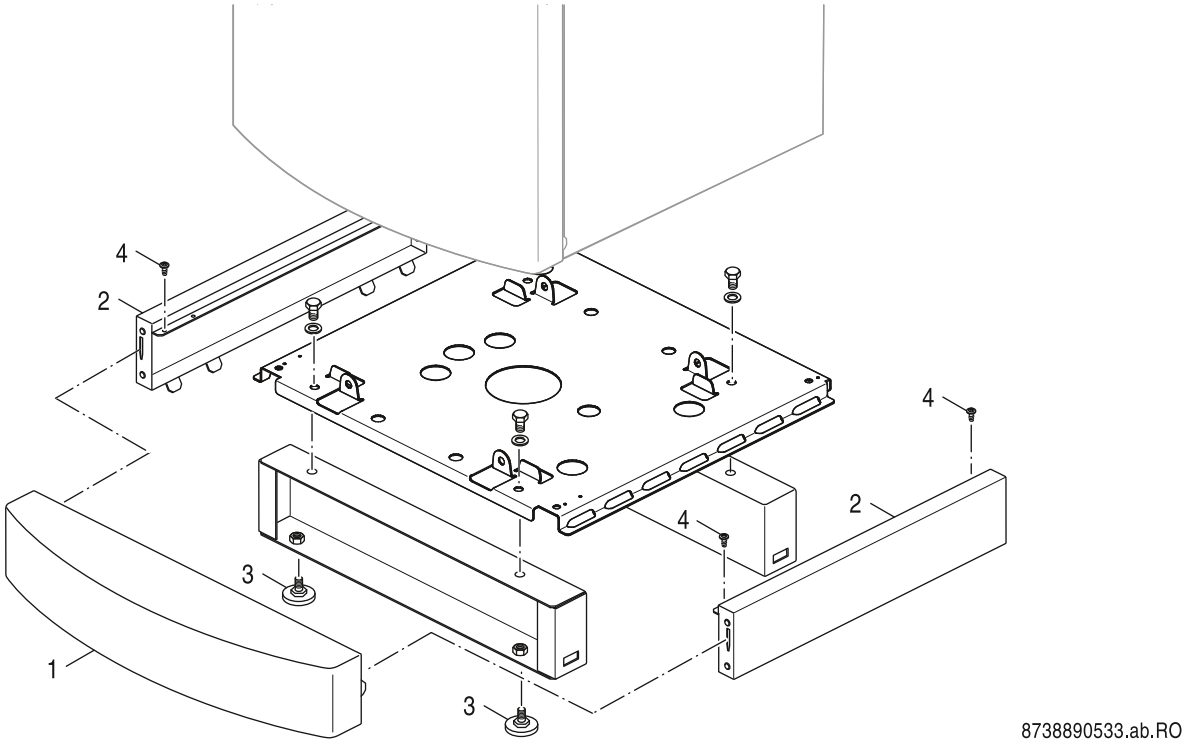

		Bezeichnung	Description	Dénomination	Descrizioni	Descripción	Benaming
1	**7 747 000 629**	Vorderwand Unterbau 300 everp	Cover base frame	Couvercle avant bas	Parete anteriore sotto	Pared delantero debajo	Voorwand Onder
2	**7 747 000 617**	Seitenwand Unterbau 300 everp	SIDE WALL BASE FRAME	Paroi latérale bas	Parete laterale sotto	Pared lateral debajo	Zijwand Onder
3	**6 302 865 7**	Gerätefuß M10x51 everp (4x)	Foot M10x51 (4x)	Pieds réglables M10x51 (4x)	Piedini regolabili M10x51 (4x)	Patas regulables M10x51 (4x)	Voetjes Boiler HP-270-1
4	**5 947 756 0**	Flachkopfschraube ST3,9x9,5 A3K (10x)	Pan-head screw ST3,9x9,5 A3K (10x)	Vis ST3,9x9,5 A3K (10x)	Vite ST3,9x9,5 A3K (10x)	Tornillo ST3,9x9,5 A3K (10x)	Schroef met vlakke kop ST3,9x9,5A3K(10x)

Ersatzteilliste
Spare parts list
Liste des pièces de rechange
Lista parti di ricambio
Lista de repuestos
Onderdelenlijst

Neutrakon 05/BGN - 8718587562

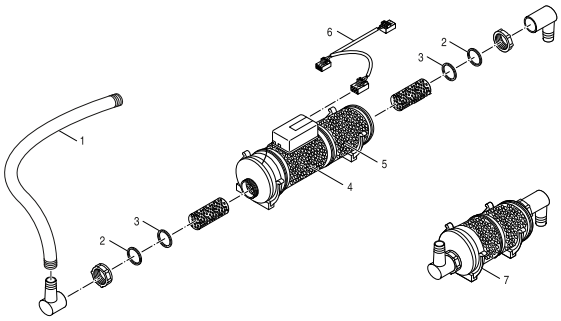

8738892675,aa,RO

		Bezeichnung	Description	Dénomination	Descrizioni	Descripción	Benaming
1	**7 747 007 644**	Schlauch-Set DN20 (3m) verp	Tube set DN20 DN20 (3m)	Tuyau DN20 (3m)	Tubo flessibile DN20 (3m)	Manguera DN20 (3m)	Slang DN20 (3m)
2	**7 098 656**	Gleitring DN40	Slip ring DN40	Anneau coulissant DN40	Anello di tenuta DN40	Anillo deslizante DN40	Glijring DN40
3	**7 098 658**	Gummidichtung DN40	Gasket DN40	Joint DN40	Guarnizione DN40	junta DN40	Pakking DN40
4	**7 736 661 295**	Neutragranulat GN 5kg	Neutralisation granulate GN 5kg	Neutragranulat GN 5kg	Granulato di neutralizzazione GN 5kg	Granulado de neutralización 5kg	Neutralisatiemiddel GN 5kg
5	**7 095 362**	Aktivkohle Nachfüllpack 500g	Replacement Pack For Activated	Charbon active (500 g)	Pacco di rabbocco carbone attivo 500g	Bolasa de relleno de Carbono activo 500g	Absorptiekool navulpak 500 gr
6	**7 747 022 079**	Adapter für Zubehör verp V2	Adapter accessories	Adaptateur pour neutrakon 06/b v3	Adattore NEUTRAKON 06/B	Cable Neutrakon 06/B para	Adapter NEUTRAKON 06/B
7	**7 747 201 278**	Aktivkohle-Vorfilter	activated carbon filter oil	Station de neutralisation Neutrakon	Carbone attivato Filtro	Carbono activo para prefiltro	Filter met absorptiekool

Ersatzteilliste
Spare parts list
Liste des pièces de rechange
Lista parti di ricambio
Lista de repuestos
Onderdelenlijst

Neutrakon 06/B - 7747201277

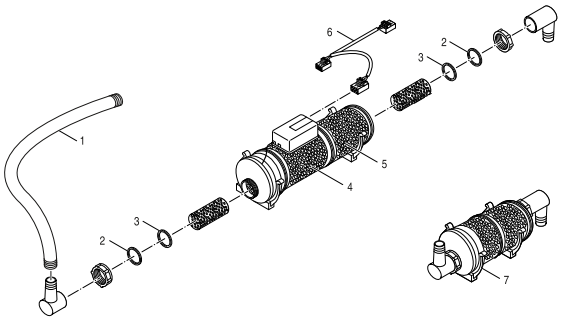

8738892675,aa,RO

		Bezeichnung	Description	Dénomination	Descrizioni	Descripción	Benaming
1	**7 747 007 644**	Schlauch-Set DN20 (3m) verp	Tube set DN20 DN20 (3m)	Tuyau DN20 (3m)	Tubo flessibile DN20 (3m)	Manguera DN20 (3m)	Slang DN20 (3m)
2	**7 098 656**	Gleitring DN40	Slip ring DN40	Anneau coulissant DN40	Anello di tenuta DN40	Anillo deslizante DN40	Glijring DN40
3	**7 098 658**	Gummidichtung DN40	Gasket DN40	Joint DN40	Guarnizione DN40	junta DN40	Pakking DN40
4	**7 736 661 295**	Neutragranulat GN 5kg	Neutralisation granulate GN 5kg	Neutragranulat GN 5kg	Granulato di neutralizzazione GN 5kg	Granulado de neutralización 5kg	Neutralisatiemiddel GN 5kg
5	**7 095 362**	Aktivkohle Nachfüllpack 500g	Replacement Pack For Activated	Charbon active (500 g)	Pacco di rabbocco carbone attivo 500g	Bolasa de relleno de Carbono activo 500g	Absorptiekool navulpak 500 gr
6	**7 747 022 079**	Adapter für Zubehör verp V2	Adapter accessories	Adaptateur pour neutrakon 06/b v3	Adattore NEUTRAKON 06/B	Cable Neutrakon 06/B para	Adapter NEUTRAKON 06/B
7	**7 747 201 278**	Aktivkohle-Vorfilter	activated carbon filter oil	Station de neutralisation Neutrakon	Carbone attivato Filtro	Carbono activo para prefiltro	Filter met absorptiekool

Ersatzteilliste
Spare parts list
Liste des pièces de rechange
Lista parti di ricambio
Lista de repuestos
Onderdelenlijst

PWT 28 - 8718599387

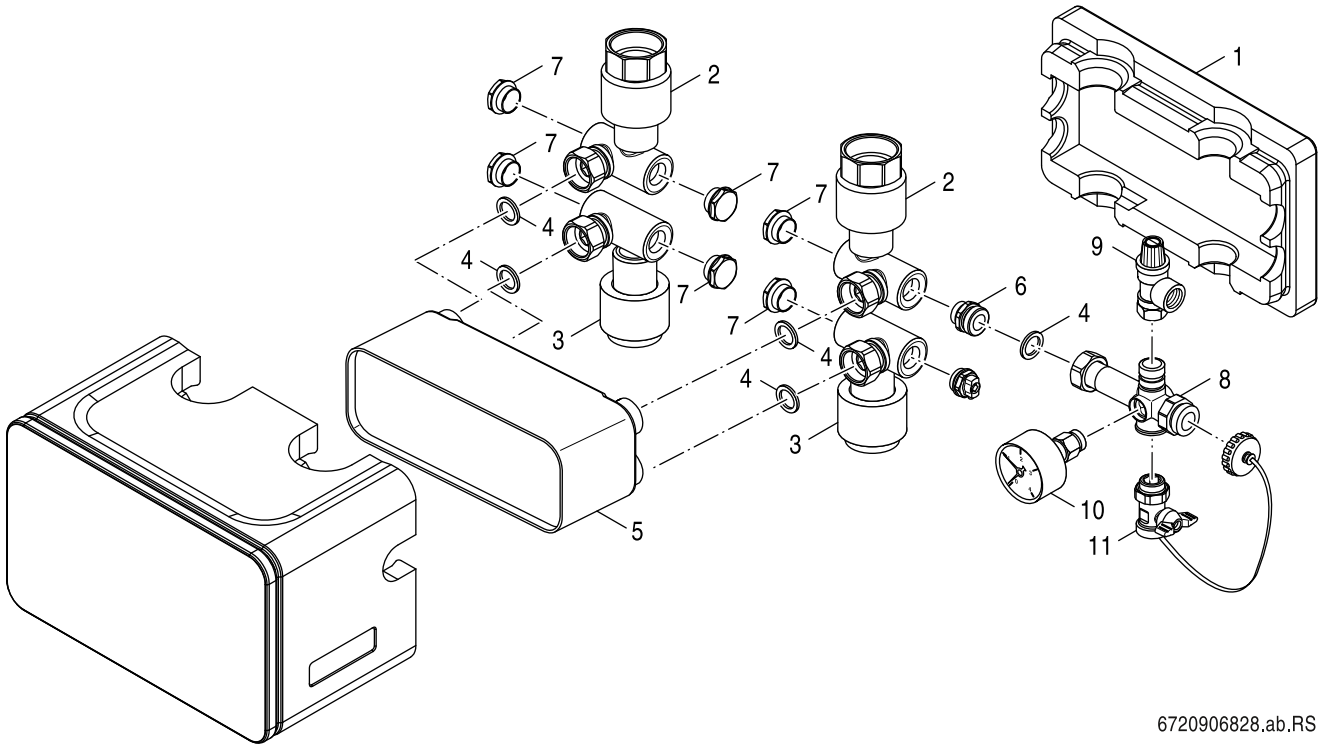

		Bezeichnung	Description	Dénomination	Descrizioni	Descripción	Benaming
1	**8 738 803 149**	Wärmeschutz PWT 28 everp	Insulation PWT 28 packed				
2	**6 303 340 0**	Anschluss VL/RL Sekundärkreis WT everp	Connection VL/RL secondary circuit WT	Raccordement VL/RL cercle secondaire WT	Connessione cinratori di calore	Conexión impulsión/retorno secundario WT	Verbinding Kalorimeter
3	**6 303 339 9**	Anschluss VL/RL Primärkreis WT kpl everp	Connection VL/RL primary circuit WT	Raccordement VL/RL cercle primaire WT	Connessione	Conexión impulsión/retorno primario WT	Verbinding
4	**7 747 016 505**	Dichtung D17x24x2 AFM34 (10x)	Gasket D17x24x2 AFM34 (x10)	Joint D17x24x2 AFM34 (10x)	Guarnizione D17x24x2 AFM34 (10x)	Junta D17x24x2 AFM34 (10x)	Afdichting D17x24x2 AFM34
5	**6 303 339 7**	Wärmetauscher Systemtre 210x73x75	Heat exchanger system 210x73x75	Système d'échangeur 210x73x75	Scambiatore di calore	Intercambiador 210x73x75	Warmtewisselaar
6	**6 303 382 4**	Doppelnippel G3/4x1/2 mit O-Ring everp	Double nipple G3/4x1/2 m O-ring	Nipple double G3/4x1/2 avec joint	Nipplo doppio	Racor doble G3/4x1/2 m	Nippel
7	**6 301 140 8**	Verschlussstopfen-Set	Filler cap kit	Bouchon de fermeture	Set coperchi	Kit de tapón	Afsluitingsset
8	**6 303 340 1**	Verteiler Sicherheitsgruppe G3/4 everp	Distributor safety equipment G3/4	Distributeur groupe de sécurité G3/4	Distributore	Distribuidor grupo seguridad 3/4	Kortsluitleiding
9	**8 037 024 0**	Membr Sicherheitsv MS 1/2"Abblas 2,5bar	Membrane safety valve MS for closed	SOUPAPE DE SECURITE POUR KSS V1	Valvola sicurezza, entrata 1/2" 2,5 bar	Válvula de seguridad kit KSS 1/2	Veiligheidsklep,ingang 1/2" 2,5 bar
10	**6 302 362 6**	Manometer G3/8 D50, axial 0-4bar everp	Pressure gauge G3/8" D50, axial 0 -4 bar	MANOMETRE G3/8" D50 0-4 BAR GB202	Manometro G3/8" D50, axial 0-4bar	Manómetro G3/8" D50, axial 0-4bar	Manometer 3/8" D50, 0-4 bar voor G135
11	**8 735 100 227**	KFE-Hahn 1/2 M Gewindedichtr PB2 everp	Valve Tap 1/2 W Thread Seal Ring PB2 SP	Robinet de vidange 1/2" PB2	Rubinetto di scarico 1/2" PB2	Llave de llenado / vaciado 1/2 PB2	Ledigingskraan 1/2" PB2

Ersatzteilliste
Spare parts list
Liste des pièces de rechange
Lista parti di ricambio
Lista de repuestos
Onderdelenlijst

Sicherheits-Set BSS1 - 8718588001

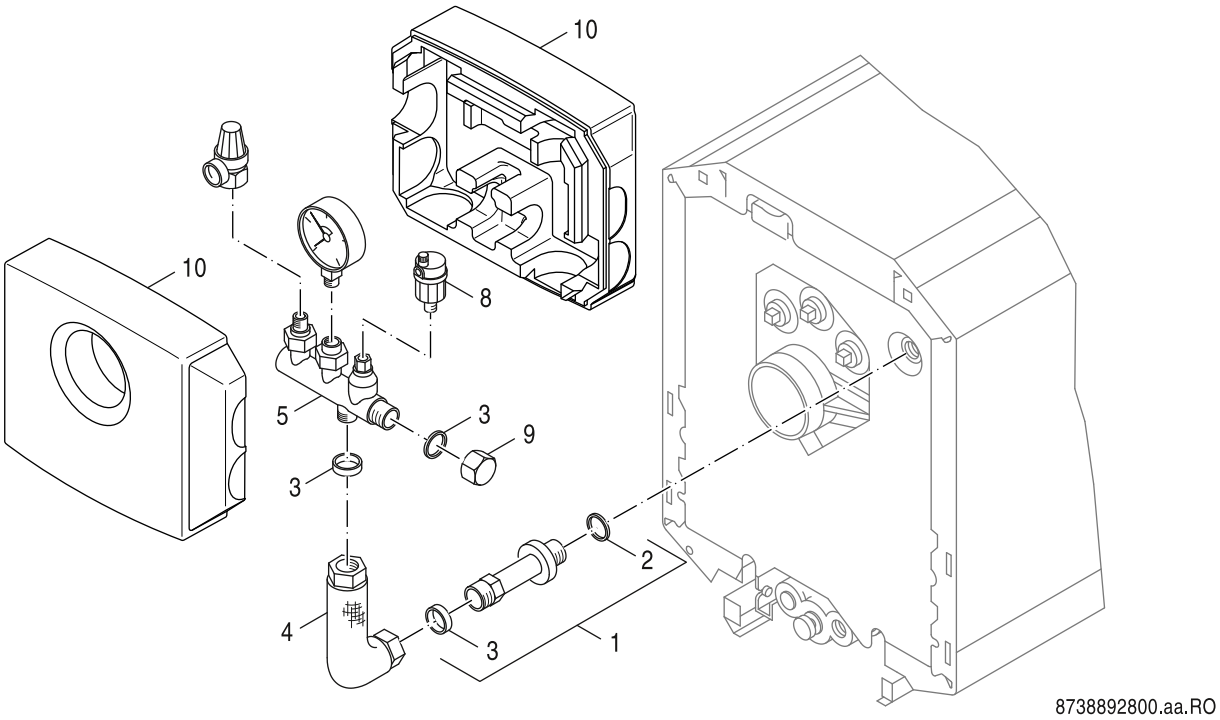

		Bezeichnung	Description	Dénomination	Descrizioni	Descripción	Benaming
1	**6 300 282 2**	Doppelnippel G1xG1 51lg everp	Double nipple G1	Nipple double G1xG1 51lg	Nipples doppio G1"xG1" 51mm	Racor doble G1	Dubbele nippel G1"xG1" 51mm
2	**8 718 575 526 0**	O-Ring 35x3 Set (5x) everp	O-ring 35x3 Set (5x)	Joint torique 35x3 Set (5x)	Anello di tenuta 35x3 Set (5x)	Anillo tórico 35x3 Set (5x)	O-ring 35x3 Set (5x)
3	**8 718 585 269**	Dichtung D24x30,5x2 AFM34 (1x) everp	Gasket D24x30,5x2 AFM34 (1x)	Joint D24x30,5x2 AFM34 (1x)	Guarnizione D24x30,5x2 AFM34 (1x)	Junta D24x30,5x2 AFM34 (1x)	Pakking D24x30,5x2 AFM34 (1x)
4	**8 718 593 267**	Anschlussrohr BSS1 everp	Connector pipe BSS1 packed	Tuyau de raccordement BSS1	Tubo di raccordo BSS1	Tubería de conexión BSS1	Aansluitbuis BSS1
5	**6 303 203 2**	Verteiler KSS everp V3	Distributor KSS V3	Collecteur KSS V3	Distributore KSS V3	Distribuidor KSS V3	Kortsluitleiding KSS V3
8	**8 718 585 257**	Entlüfter Autom m. Absperrvent 3/8 everp	Air_vent automatic purging system 3/8"	Pot de ventilateur 3/8	Valvola di sfiato 3/8"	Separador de aire 3/8"	Ontluchtingsdeksel 3/8"
9	**8 718 585 244**	Verschlusskappe G1" everp	Cover G1" packed	Capuchon G1"	Tappo G1"	Tapa G1"	Kapje G1"
10	**6 303 203 3**	Wärmeschutz Sicherheits-Set V3 everp	Thermal insulation safety kit V3	Isolation KSS V3	Isolamento KSS V3	Aislante kit seguridad	Isolatie KSS V3

Ersatzteilliste
Spare parts list
Liste des pièces de rechange
Lista parti di ricambio
Lista de repuestos
Onderdelenlijst

Sicherheits-Set BSS2 - 8718594444

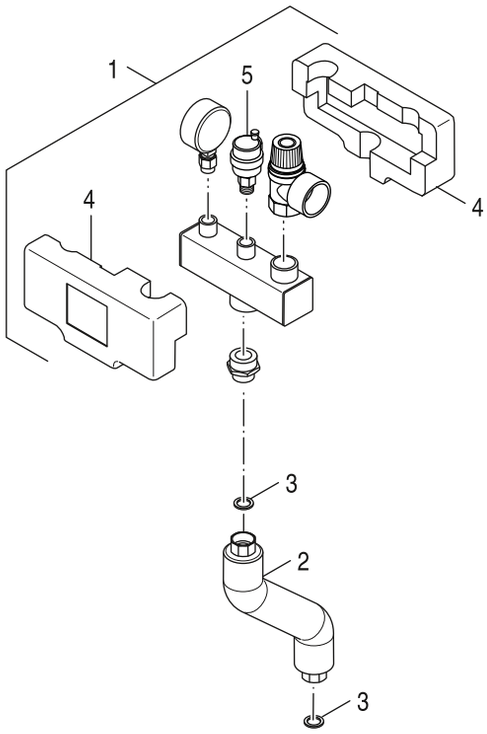

8738892908.aa.RO

		Bezeichnung	Description	Dénomination	Descrizioni	Descripción	Benaming
1	**8 718 583 178**	KSS Verteilerbalken everp	KSS Manifolds	Collecteur KSS	KSS Collettori	KSS Colectores	KSS Manifolds
2	**8 718 594 560**	Anschlussrohr BSS2 / BSS5 G3/4 everp	Pipe BSS2 /BSS5 G3/4	Tube BSS2 /BSS5 G3/4	Tubo BSS2 /BSS5 G3/4	Tubo BSS2 /BSS5 G3/4	Buis BSS2 /BSS5 G3/4
3	**5 662 330**	Dichtung D17x24x2, DVGW-zugelassen	Gasket D17x24x2mm C4400 Klinger SIL,	Joint D17x24x2mm C4400 Klinger SIL, vert	Guarnizione	Junta	Afdichting
3	**7 747 016 505**	Dichtung D17x24x2 AFM34 (10x)	Gasket D17x24x2 AFM34 (x10)	Joint D17x24x2 AFM34 (10x)	Guarnizione D17x24x2 AFM34 (10x)	Junta D17x24x2 AFM34 (10x)	Afdichting D17x24x2 AFM34
4	**8 718 583 180**	Wärmeschutz KSS Verteilerbalken everp	Insulation KSS distributor	Isolation	Coibentazione	Aislamiento	Isolatie
5	**8 718 585 257**	Entlüfter Autom m. Absperrvent 3/8 everp	Air_vent automatic purging system 3/8"	Pot de ventilateur 3/8	Valvola di sfiato 3/8"	Separador de aire 3/8"	Ontluchtingsdeksel 3/8"
	8 080 503 0	Logafix MembranSicherheitsV 1/2" 3,0bar	Logafix Membran-sec.val.1/2" 3,0 bar	Soupape de securite logafix 1/2 3.0 bar			
	8 119 203 0	Manometer 2,5bar 63mm AE D3/8"U	Pressure gauge for closed conn.,	Manometre pr install fermees 2.5 bar	Manometro 2,5bar 63mm AE D3/8"U	Manómetro 2,5bar 63mm AE D3/8"U	Manometer 2,5bar 63mm AE D3/8"U

Buderus Gas-Brennwertpaket M KB182i-40 kW bei haustechnikmarkt24.de Preis & Verfügbarkeit prüfen

Ersatzteilliste
Spare parts list
Liste des pièces de rechange
Lista parti di ricambio
Lista de repuestos
Onderdelenlijst

Sicherheits-Set BSS5 - 8732907342

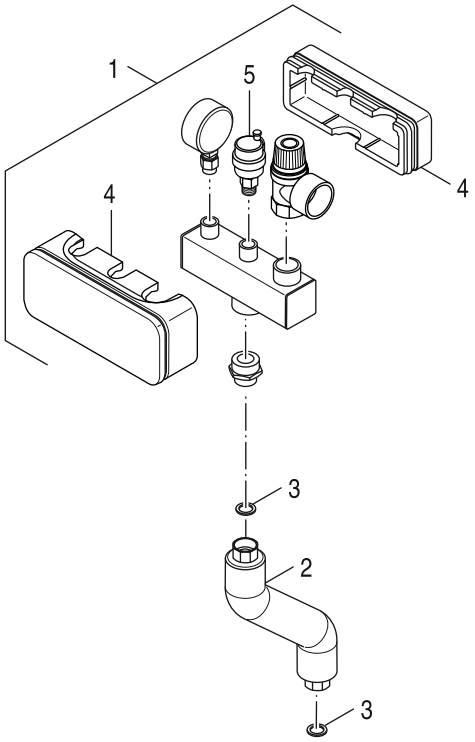

8738893918.aa.RO

		Bezeichnung	Description	Dénomination	Descrizioni	Descripción	Benaming
1	**8 718 583 178**	KSS Verteilerbalken everp	KSS Manifolds	Collecteur KSS	KSS Collettori	KSS Colectores	KSS Manifolds
2	**8 718 594 560**	Anschlussrohr BSS2 / BSS5 G3/4 everp	Pipe BSS2 /BSS5 G3/4	Tube BSS2 /BSS5 G3/4	Tubo BSS2 /BSS5 G3/4	Tubo BSS2 /BSS5 G3/4	Buis BSS2 /BSS5 G3/4
3	**5 662 330**	Dichtung D17x24x2, DVGW-zugelassen	Gasket D17x24x2mm C4400 Klinger SIL,	Joint D17x24x2mm C4400 Klinger SIL, vert	Guarnizione	Junta	Afdichting
3	**7 747 016 505**	Dichtung D17x24x2 AFM34 (10x)	Gasket D17x24x2 AFM34 (x10)	Joint D17x24x2 AFM34 (10x)	Guarnizione D17x24x2 AFM34 (10x)	Junta D17x24x2 AFM34 (10x)	Afdichting D17x24x2 AFM34
4	**7 736 601 219**	Wärmeschutz BSS4 everp	Insulation BSS4 packed	Isolément BSS4	Isolamento termico BSS4	Aislamiento térmico BSS4	Isolatie BSS4
5	**8 718 585 257**	Entlüfter Autom m. Absperrvent 3/8 everp	Air_vent automatic purging system 3/8"	Pot de ventilateur 3/8	Valvola di sfiato 3/8"	Separador de aire 3/8"	Ontluchtingsdeksel 3/8"
	8 080 503 0	Logafix MembranSicherheitsV 1/2" 3,0bar	Logafix Membran-sec.val.1/2" 3,0 bar	Soupape de securite logafix 1/2 3.0 bar			
	8 119 203 0	Manometer 2,5bar 63mm AE D3/8"U	Pressure gauge for closed conn.,	Manometre pr install fermees 2.5 bar	Manometro 2,5bar 63mm AE D3/8"U	Manómetro 2,5bar 63mm AE D3/8"U	Manometer 2,5bar 63mm AE D3/8"U

Ersatzteilliste
Spare parts list
Liste des pièces de rechange
Lista parti di ricambio
Lista de repuestos
Onderdelenlijst

Verlängerung G1x80 V/R - 63025584

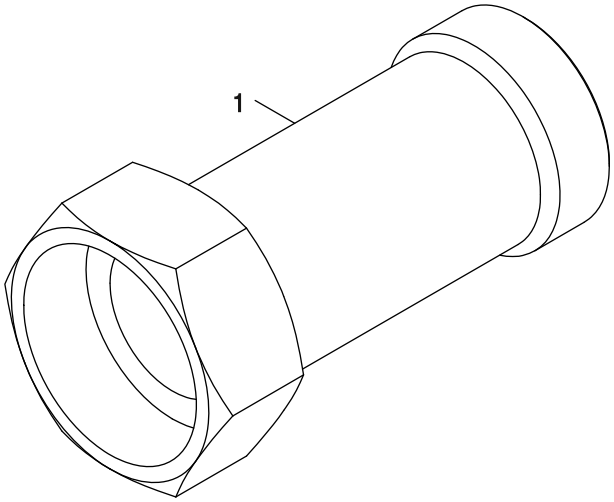

6721904888.aa.RO

		Bezeichnung	Description	Dénomination	Descrizioni	Descripción	Benaming
1	**6 790 091 9**	Verlängerung G1"x 80mm everp	Extension G1"x 80mm	TUBUL RALLONGE G1"x 80mm	Prolunga G1"x80mm	Prolongacion G1"x80mm	Verlenging G1"x80mm

Ersatzteilliste
Spare parts list
Liste des pièces de rechange
Lista parti di ricambio
Lista de repuestos
Onderdelenlijst

acc - 7736602386

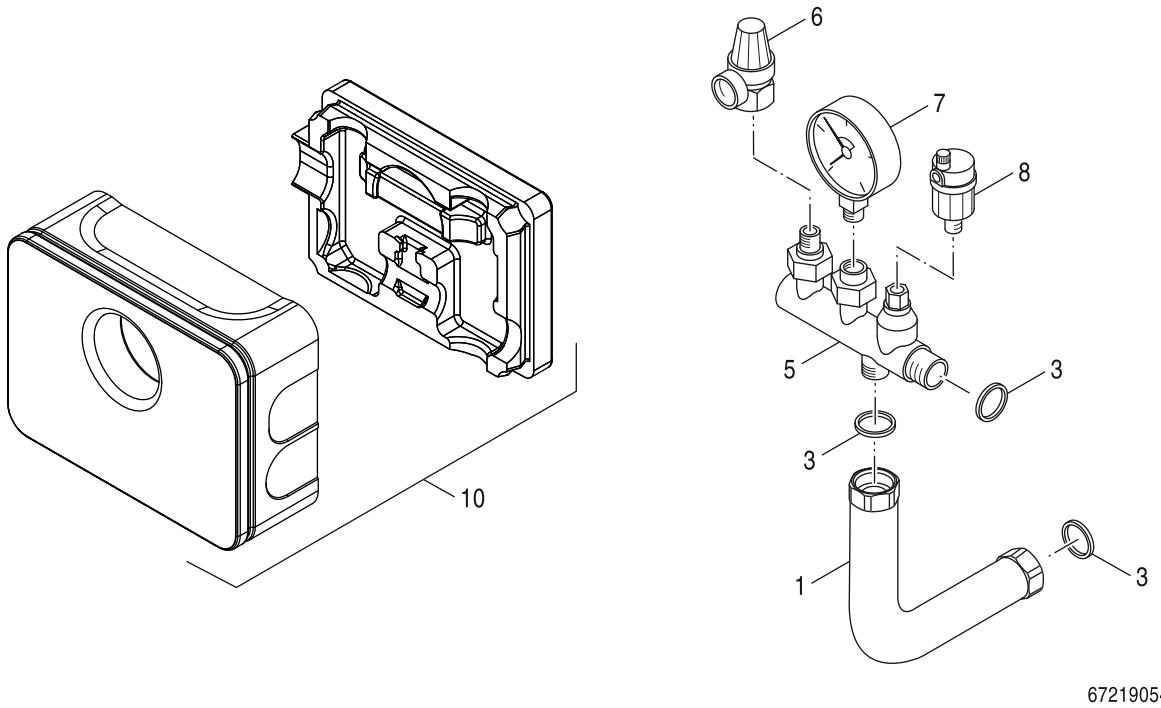

		Bezeichnung	Description	Dénomination	Descrizioni	Descripción	Benaming
1	**5 584 638**	Anschlussrohr kpl für KSS	Connecting pipe for boiler	Tubulateur de raccordement	Tubo di raccordo	Tubo conexion kit seguridad	Aansluitpijp
3	**6 302 024 7**	Dichtung D24x30,5x2mm (5x) everp	Gasket D24x30,5x2mm (5x)	LOT DE 5 JOINTS DIAM 24x30,5x2MM	Guarnizione D24x30,5x2mm, (5 pz.)	Junta D24x30,5x2mm, (5 ud.)	Afdichting D24x30,5x2mm, (5 stuks)
5	**6 303 203 2**	Verteiler KSS everp V3	Distributor KSS V3	Collecteur KSS V3	Distributore KSS V3	Distribuidor KSS V3	Kortsluitleiding KSS V3
6	**8 037 024 0**	Membr Sicherheitsv MS 1/2"Abblas 2,5bar	Membrane safety valve MS for closed	SOUPAPE DE SECURITE POUR KSS V1	Valvola sicurezza, entrata 1/2" 2,5 bar	Válvula de seguridad kit KSS 1/2	Veiligheidsklep,ingang 1/2" 2,5 bar
7	**8 119 203 0**	Manometer 2,5bar 63mm AE D3/8"U	Pressure gauge for closed conn.,	Manometre pr install fermees 2.5 bar	Manometro 2,5bar 63mm AE D3/8"U	Manómetro 2,5bar 63mm AE D3/8"U	Manometer 2,5bar 63mm AE D3/8"U
8	**8 718 585 257**	Entlüfter Autom m. Absperrvent 3/8 everp	Air_vent automatic purging system 3/8"	Pot de ventilateur 3/8	Valvola di sfiato 3/8"	Separador de aire 3/8"	Ontluchtingsdeksel 3/8"
10	**8 738 803 151**	Wärmeschutz BSS 3 everp	Insulation BSS 3 packed	Isolation BSS 3	Coibentazione BSS 3	Aislamiento BSS 3	Isolatie BSS 3

Ersatzteilliste
Spare parts list
Liste des pièces de rechange
Lista parti di ricambio
Lista de repuestos
Onderdelenlijst

acc - 7736602387

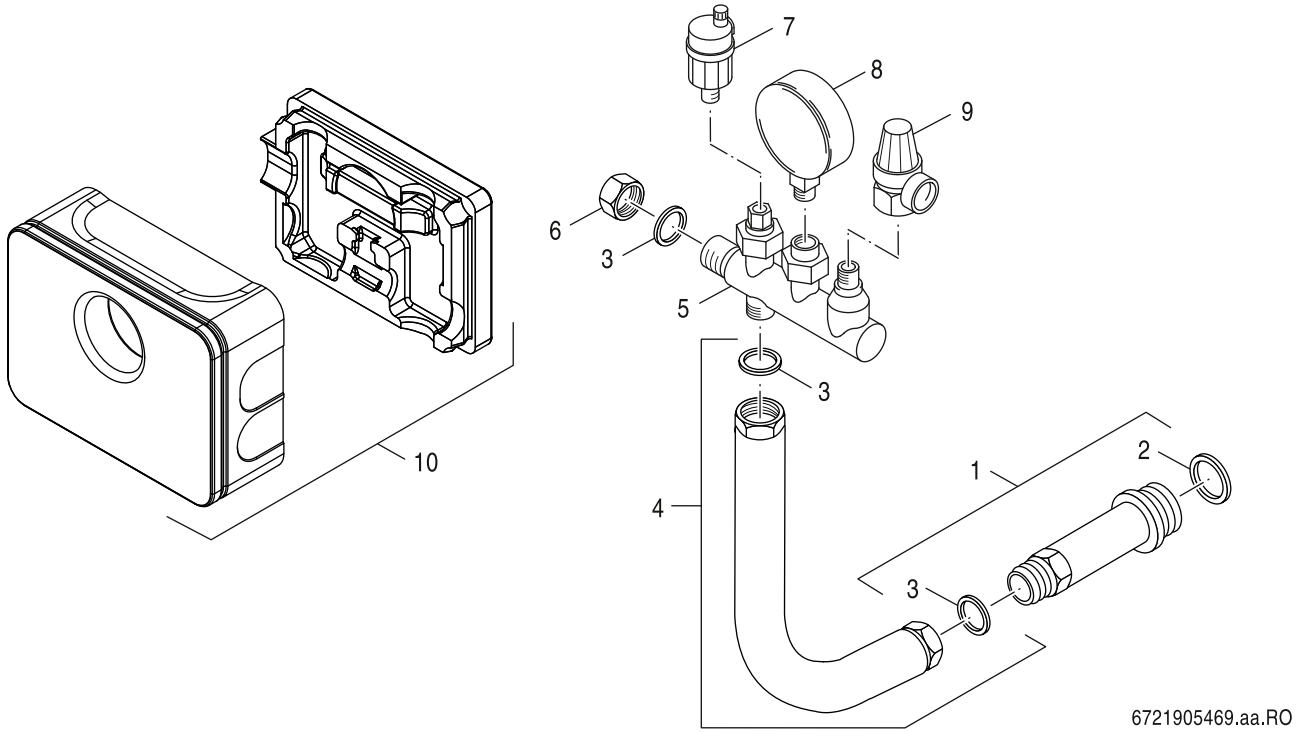

		Bezeichnung	Description	Dénomination	Descrizioni	Descripción	Benaming
1	**6 790 091 3**	Reduziernippel 1 1/4x1 135lg everp	Reducing nipple 1 1/4x1 135lg	Embout de réduction 1 1/4x1	Riduzione	Prolongación 1 1/4x1 135 mm	Verloopnippel
2	**8 718 575 527 0**	O-Ring 44x3 (5x) everp	O-ring 26x3 (5x)	Joint torique 44x3 (5 X)	O-ring 26x3 (5x)	Junta tórica 44x3 Set (5x)	O-ring 44x3 Set (5x)
3	**6 302 024 7**	Dichtung D24x30,5x2mm (5x) everp	Gasket D24x30,5x2mm (5x)	LOT DE 5 JOINTS DIAM 24x30,5x2MM	Guarnizione D24x30,5x2mm, (5 pz.)	Junta D24x30,5x2mm, (5 ud.)	Afdichting D24x30,5x2mm, (5 stuks)
4	**6 790 091 1**	Anschlussrohr für KSS everp	Connecting pipe for KSS	Tube de raccordement pour KSS	Tubo di raccordo	Conexión tubería para KSS	Aansluitpijp
5	**6 303 788 7**	Verteiler KSS für SV Rp3/4-Anschl everp	Distributor KSS for SV Rp3/4-conn	Distributeur	Distributore	Distribuidor KSS para SV 3/4	Kortsluitleiding
6	**8 718 585 244**	Verschlusskappe G1" everp	Cover G1" packed	Capuchon G1"	Tappo G1"	Tapa G1"	Kapje G1"
7	**8 718 585 257**	Entlüfter Autom m. Absperrvent 3/8 everp	Air_vent automatic purging system 3/8"	Pot de ventilateur 3/8	Valvola di sfiato 3/8"	Separador de aire 3/8"	Ontluchtingsdeksel 3/8"
8	**8 119 203 0**	Manometer 2,5bar 63mm AE D3/8"U	Pressure gauge for closed conn.,	Manometre pr install fermees 2.5 bar	Manometro 2,5bar 63mm AE D3/8"U	Manómetro 2,5bar 63mm AE D3/8"U	Manometer 2,5bar 63mm AE D3/8"U
9	**6 303 788 8**	Sicherheitsventil 3/4" 2,5 bar everp	Safety relief valve 3/4" 2,5 bar	SOUPAPE SECURITE 3/4" 2,5 BAR	Valvola sicurezza	Válvula de sobrepresión 3/4" 2,5 bar	Veiligheidsklep
10	**8 738 803 151**	Wärmeschutz BSS 3 everp	Insulation BSS 3 packed	Isolation BSS 3	Coibentazione BSS 3	Aislamiento BSS 3	Isolatie BSS 3

Bosch Thermotechnik GmbH
Sophienstr. 30-32
D-35576 Wetzlar / Germany

Buderus

Buderus Gas-Brennwertpaket M KB182i-40 kW bei haustechnikmarkt24.de Preis & Verfügbarkeit prüfen