Ersatzteilliste
Liste des pièces de rechange

Liste des pièces de rechange
Lista parti di ricambio

6721122165
(2026/10) db

WLW286.2-22

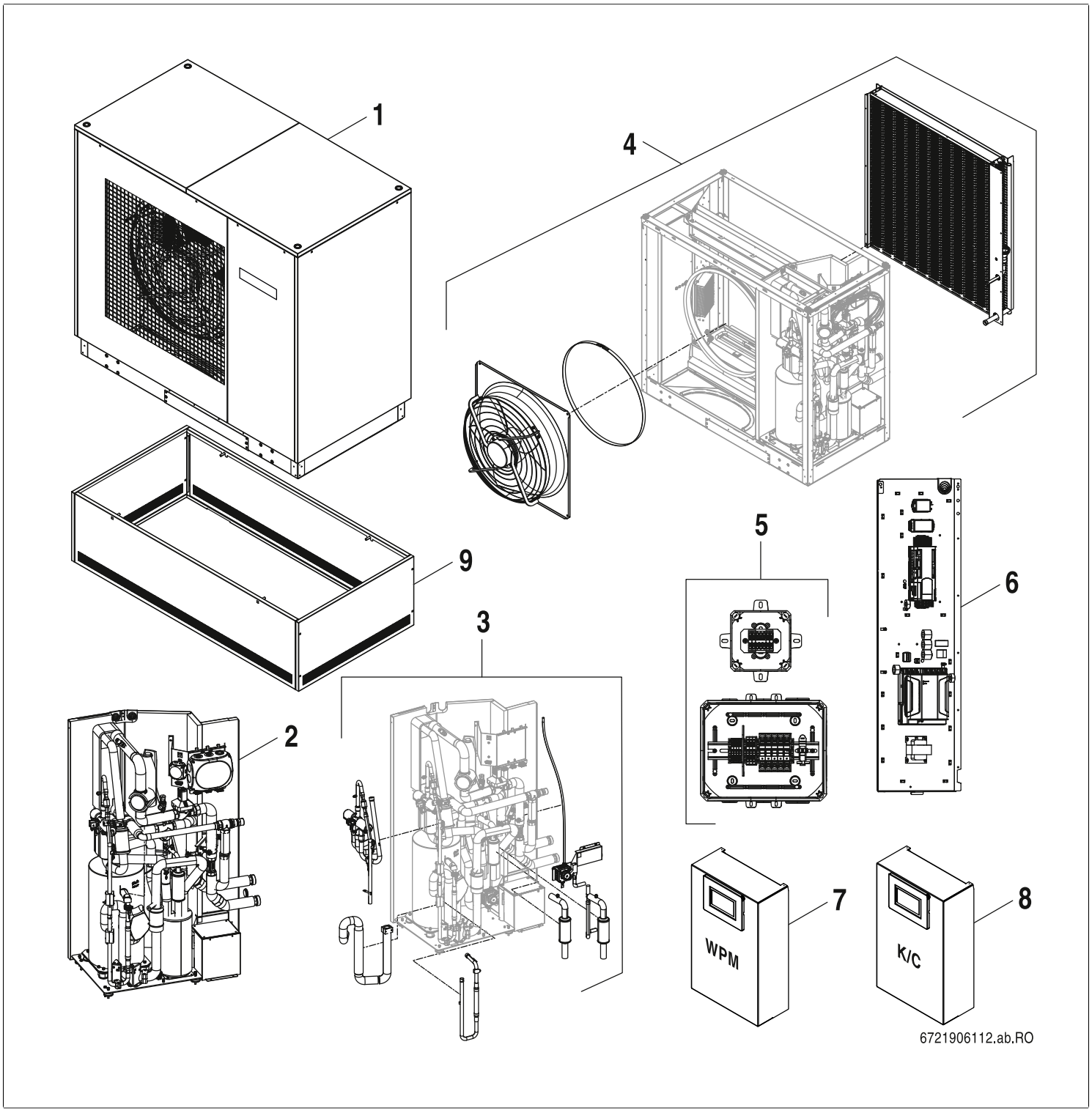

Buderus

[de] Wichtige Hinweise zur Installation/Montage
Die Installation/Montage muss durch eine für die Arbeiten zugelassene Fachkraft unter Beachtung der geltenden Vorschriften erfolgen.

[en] Important notes on installation/assembly
The installation/assembly must be carried out by a qualified contractor, following these instructions and in compliance with the applicable regulations.

[fr] Instructions importantes pour l'installation/le montage
L'installation/le montage doit être effectué(e) par un spécialiste qualifié pour les opérations concernées et dans le respect de la présente notice et des prescriptions applicables.

[bg] Важни указания във връзка с инсталацията/монтажа
Инсталацията/монтажът трябва да се извършва от лицензиран за работите специалист в съответствие с настоящото ръководство и с приложимите разпоредби.

[cs] Důležité pokyny k instalaci/montáži
Instalaci/montáž musí při dodržení pokynů uvedených v tomto návodu a platných předpisů provést odborný pracovník s příslušným oprávněním pro tyto práce.

[da] Vigtige anvisninger til installationen/monteringen
IInstallationen/monteringen skal foretages af en godkendt installatør under overholdelse af denne vejledning og de gældende forskrifter.

[el] Σημαντικές υποδείξεις για την εγκατάσταση/συναρμολόγηση
Η εγκατάσταση/τοποθέτηση πρέπει να ανατίθεται σε εκπαιδευμένο για τις συγκεκριμένες εργασίες τεχνικό προσωπικό με τήρηση αυτών των οδηγιών καθώς και των σχετικών προδιαγραφών.

[es] Indicaciones importantes para instalación/montaje
La instalación/el montaje debe realizarla personal especializado que esté autorizado para realizar estos trabajos y que tenga en cuenta estas instrucciones y la normativa vigente.

[et] Olulised juhised paigaldamiseks/montaažiks
Paigaldamist/montaaži tohib läbi viia vaid selleks volitusi omav spetsialist, arvestades kehtivaid nõudeid.

[nl-BE] Belangrijke aanwijzingen betreffende de installatie/montage
De installatie/montage moet worden uitgevoerd door een voor de werkzaamheden geautoriseerde installateur rekening houdend met deze handleiding en de geldende voorschriften.

[fi] Tärkeitä asennus- ja kokoonpano-ohjeita
Näihin töihin hyväksytyn ammattiasentajan pitää suorittaa asennus- ja kokoonpanotyöt voimassa olevien määräysten mukaisesti.

(hr) Važne upute za Instalaciju/Montažu
Instalacija/montaža mora biti izvedena od strane kvalificiranog stručnog osoblja, poštujući ove Upute i u skladu sa važećim propisima.

[hu] Fontos tudnivalók az installáláshoz/szereléshez
A telepítést/szerelést egy, a munkálatokra felhatalmazott szakembernek kell végeznie, jelen utasítás és az érvényes előírások figyelembevétele mellett.

[it] Avvertenze importanti per l'installazione/il montaggio
L'installazione/il montaggio deve aver luogo ad opera di una ditta specializzata ed autorizzata in osservanza di queste istruzioni e delle direttive vigenti.

[ka] მნიშვნელოვანი მითითებები ინსტალაციისთვის/მონტაჟისათვის
ინსტალაცია/მონტაჟი უნდა განხორციელდეს სამუშაოებისთვის დაშვებული კვალიფიციური პერსონალის მიერ, მოქმედი განაწესის დაცვით.

[lt] Svarbios instaliavimo ir (arba) montavimo nuorodos
Instaliavimo/montavimo darbus, laikydamiesi šios instrukcijos reikalavimų ir galiojančių taisyklių, privalo atlikti šiems darbams įgalioti specialistai.

[sq] Shënime të rëndësishme për instalimin/montimin
Instalimi/montimi duhet të bëhet nga një kontraktues i kualifikuar, duke ndjekur këto udhëzime dhe në përputhje me rregulloret në fuqi.

[lv] Svarīgi norādījumi par iekārtas uzstādīšanu / montāžu
Uzstādīšanu/montāžu jāveic atbilstošajiem darbiem sertificētam speciālistam, ievērojot šo instrukciju un spēkā esošos noteikumus.

[nl] Belangrijke aanwijzingen betreffende de installatie/montage
De installatie/montage moet door een erkend installateur volgens de geldende voorschriften worden uitgevoerd.

[no] Viktig informasjon om installasjon/montering
Installasjonen/monteringen skal gjennomføres av autoriserte installatører, og installasjonsanvisningen samt gjeldende forskrifter skal følges.

[pl] Ważne wskazówki dotyczące instalacji/montażu
Instalację/montaż powinien wykonać specjalista uprawniony do tego typu prac z uwzględnieniem informacji podanych w niniejszej instrukcji oraz aktualnie obowiązujących przepisów.

[pt] Indicações importantes relativas à instalação/montagem
A instalação/montagem deve ser efectuada por um técnico autorizado para os trabalhos, respeitando este manual e as prescrições válidas.

[ro] Indicaţii importante privind instalarea/montajul
Instalarea/montajul trebuie realizate de către un specialist autorizat pentru lucrările respective, respectându-se prezentele instrucţiuni şi prescripţiile valabile.

[ru] Важные указания по подключению/монтажу
IПодключение/монтаж должны выполнять только специалисты, имеющие допуск к выполнению таких работ, при соблюдении требований этой инструкции и действующих норм и правил.

[sk] Dôležité pokyny týkajúce sa inštalácie/montáže
Inštaláciu/montáž musí vykonať odborný personál, ktorý má oprávnenie pre výkon týchto prác, pričom musí dodržiavať pokyny uvedené v tomto návode a platné predpisy.

[sl] Pomembni napotki za namestitev/montažo
Inštalacijo/montažo lahko izvede samo pooblaščen strokovnjak ob upoštevanju teh navodil in veljavnih predpisov.

[sr] Važna uputstva za ugradnju i montažu
Ovu instalaciju/montažu moraju da obave stručna lica koja su ovlašćena za obavljanje takvih radova u skladu sa ovim uputstvom i važećim propisima.

[sv] Viktiga anvisningar för installation/montering
Installationen/monteringen måste utföras av en behörig och tekniskt utbildad person enligt denna anvisning samt gällande föreskrifter.

[tr] Kurulum/Montaj ile ilgili önemli uyarılar
Kurulum/montaj, bu çalışmaları yapmasına müsaade edilen uzman kişiler tarafından işbu kılavuz ve geçerli yönetmelikler dikkate alınarak yapılmalıdır.

[uk] Важливі вказівки щодо установки/монтажу
Встановлення/монтаж повинні виконувати фахівці, що допущені до виконання таких робіт, із дотриманням цієї інструкції та діючих приписів.

[zh] 安装方面的重要提示
安装和组装工作必须由经过许可的专业人员进行,
同时必须遵守本说明 书和现行法规的相关要求

[ar] ملاحظات هامة للتركيب/التجميع
يجب أن يتم التركيب/التجميع من قبل متخصص مصرح له بالعمل، مع مراعاة اللوائح السارية.

[fa] تذکرات مهم درباره نصب/مونتاژ
نصب/مونتاژ باید توسط فردی حرفه ای که مجاز به انجام این کار است، و همچنین با توجه کامل به مقررات مربوطه انجام شود.

[az] Quraşdırılma
Quraşdırılma işinin yerinə yetirilməsi səlahiyyətli bir mütəxəssis tərəfindən və müvafiq qaydalara uyğun olaraq aparılmalıdır.

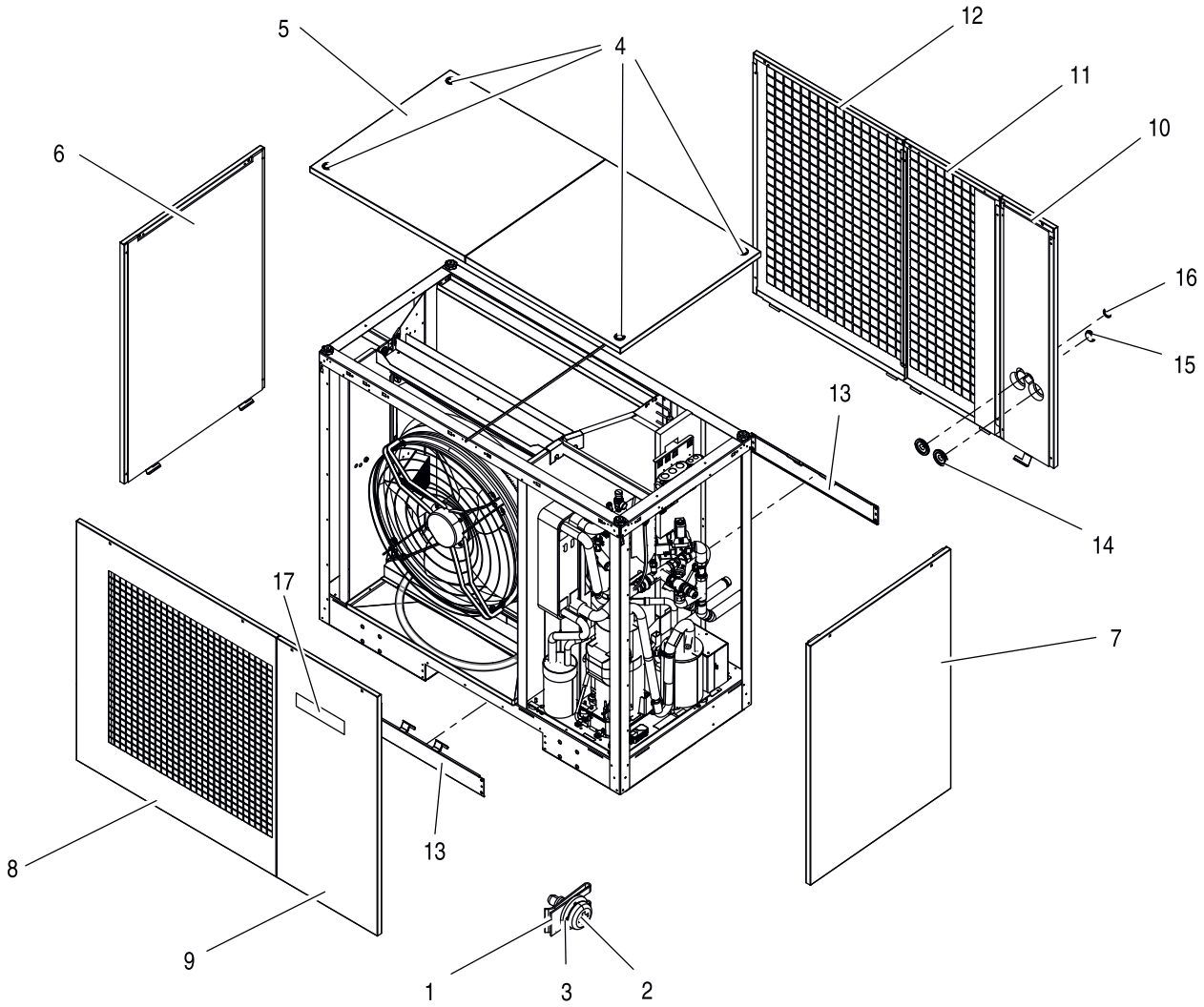

6721906115.ac.RO

1 Verkleidung 22
Habillage 22
Mantello 22

WLW286.2-22

Pos	Bezeichnung Dénomination Descrizioni	Bestell-Nr. Numéro de commande N° d'ordine	Cover floor console	WLW286.2-22	WPM 100.2 K														Bemerkungen Remarques Osservazioni
1	Gewindeklammer	8 738 212 457		■															
2	Schraube (selbstschneidend)	8 738 212 549		■															
3	Schraubensicherungsring	8 738 212 563		■															
4	Durchführungstülle DG29	8 738 217 289		■															
5	Deckelblech weißaluminium	8 738 217 345		■															
6	Seitenwand Schaltk. weißaluminium	8 738 217 346		■															
7	Seitenwand Verdi. weißaluminium	8 738 217 347		■															
8	Vorderwand links schwarzgrau	8 738 217 353		■															
9	Vorderwand rechts schwarzgrau	8 738 217 354		■															
10	Rückwand links schwarzgrau	8 738 217 355		■															
11	Rückwand mitte schwarzgrau	8 738 217 356		■															
12	Rückwand rechts schwarzgrau	8 738 217 357		■															
13	Abdeckung Transporttunnel weißaluminium	8 738 217 290		■															
14	Durchführungstülle Rohr DG M63	8 755 008 808		■															
15	Durchführungstülle Kabel DG M32	8 755 008 809		■															
16	Kabeldurchführung	8 755 008 810		■															
17	Logo Buderus	8 755 008 815		■															

WLW286.2-22

Verkleidung 22
Habillage 22
Mantello 22

1

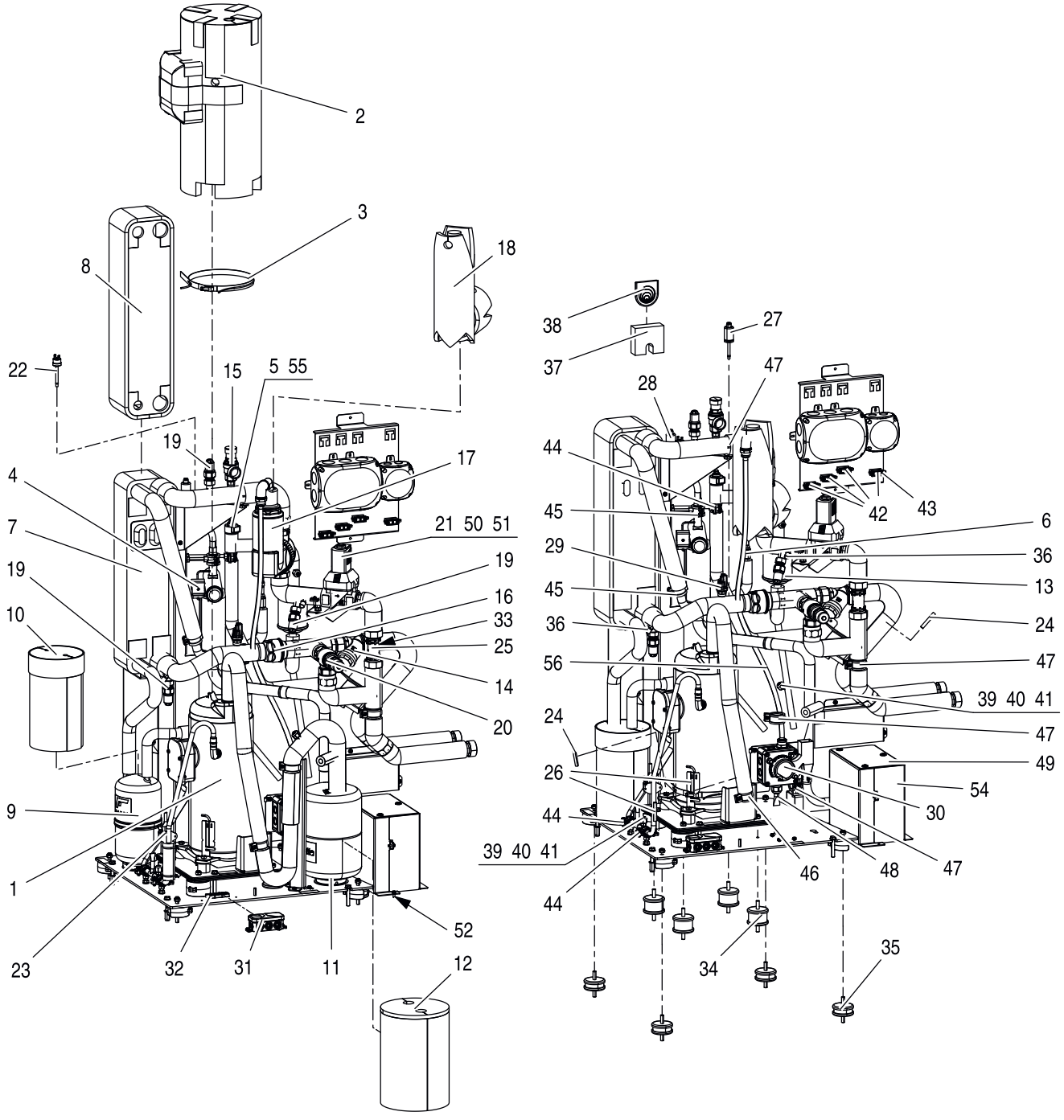

6721906118.ac.RO

2 Kältekreis 22
Circuit frigorifique 22
Circuito del refrigerante 22

WLW286.2-22

Pos	Bezeichnung Dénomination Descrizioni	Bestell-Nr. Numéro de commande N° d'ordine	Cover floor console	WLW286.2-22	WPM 100.2 K														Bemerkungen Remarques Osservazioni
1	Kompressor	8 738 217 321		■															
2	Schalldämmhaube	8 738 217 194		■															
3	Heizkabel	8 738 214 238		■															
4	Spule 4-Wegeventil	8 738 212 568		■															
5	Magnetspule (el.Expansionsventil)	8 738 217 151		■															
6	Rückschlagventil	8 738 217 323		■															
7	Verflüssiger	8 738 217 153		■															
8	Isolationssatz Verflüssiger	8 738 217 198		■															
9	Sammler	8 738 217 154		■															
10	Isolationssatz Sammler	8 738 217 200		■															
11	Abscheider	8 738 217 155		■															
12	Isolationssatz Abscheider	8 738 217 199		■															
13	Filtertrockner	8 738 217 156		■															
14	Schmutzfänger	8 738 217 158		■															
15	Sicherheitsventil	8 738 217 159		■															
16	Rückschlagventil	8 738 217 160		■															
17	Luftabscheider	8 738 217 161		■															
18	Isolationssatz (Luftabscheider)	8 755 008 908		■															
19	Frostschutzventil	8 738 217 162		■															
20	Überströmventil	8 738 217 163		■															
21	Magnetventil	8 738 217 164		■															
22	Hochdruck-Pressostat	8 738 217 165		■															
23	Heißgasthermostat	8 738 217 166		■															
24	Temperaturfühler NTC-10 3m	8 738 212 580		■															
25	Durchflussmesser + Temperaturfühler	8 738 212 472		■															
26	Temperaturfühler	8 738 217 167		■															
27	Niederdruck-Sensor	8 738 217 325		■															
28	Hochdruck-Sensor	8 738 217 326		■															
29	Drucksensor inkl. O-Ring	8 738 217 327		■															
30	Gassensor Propan	8 738 217 171		■															
31	Abzweigdose	8 738 217 208		■															
32	Compact-Verbindungsklemme	8 738 217 183		■															
33	Kabel für Durchflusssensor	8 738 217 193		■															
34	PUR-Dämpfer Isotop Compact-XL 110 B_B	8 738 217 195		■															
35	PUR-Dämpfer Isotop Compact-40 B_B	8 738 217 196		■															
36	Kappe	8 738 212 588		■															
37	Aktuell kein Ersatzteil verfügbar	8 738 808 556		■															
38	Kabeldurchführung CS23-3657 (4x)	8 738 217 202		■															
39	Kappe	8 738 212 462		■															
40	Ventileinsatz (Schrader)	8 738 214 252		■															
41	Überwurfmutter	8 738 212 585		■															
42	Zugentlastung	8 738 212 599		■															
43	Schraube (Zugentlastung)	8 738 217 338		■															
44	Rohrschelle 10-14 Silikon	8 738 217 204		■															
45	Rohrschelle 20-23 Silikon	8 738 217 205		■															
46	Rohrschelle 21-25 EPDM	8 738 217 206		■															
47	Rohrschelle 26-30 EPDM	8 738 217 339		■															
48	Ventil (Silikon)	8 738 217 211		■															
49	Abdeckung Anschlüsse schwarzgrau	8 738 217 292		■															
50	Ventilstecker Magnetventil	8 755 008 806		■															
51	Netzteil Magnetventil	8 755 008 807		■															
52	Sechskantschraube mit Flansch M5	8 755 008 813		■															

WLW286.2-22

Kältekreis 22
Circuit frigorifique 22
Circuito del refrigerante 22

2

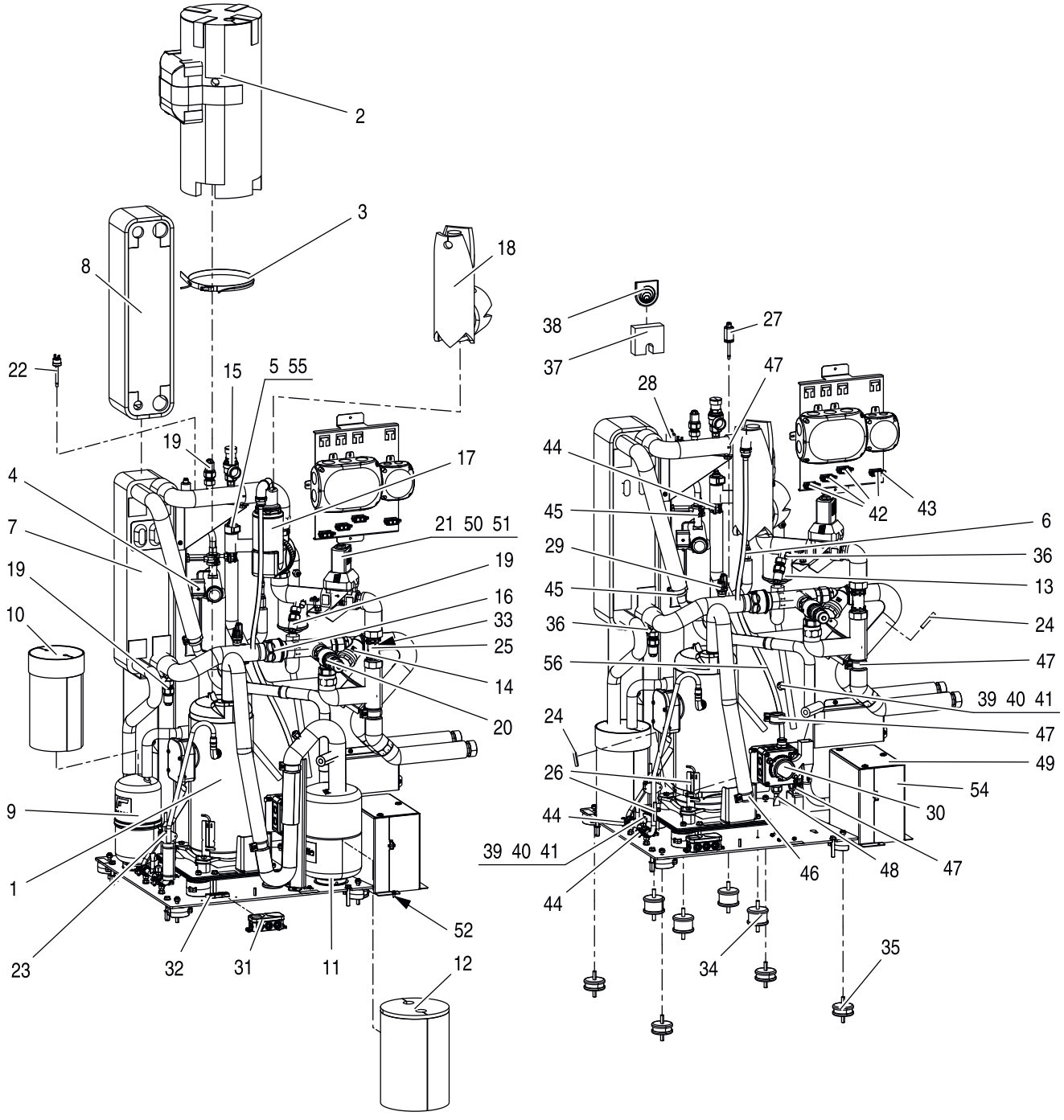

6721906118.ac.RO

2 Kältekreis 22
Circuit frigorifique 22
Circuito del refrigerante 22

WLW286.2-22

Pos	Bezeichnung Dénomination Descrizioni	Bestell-Nr. Numéro de commande N° d'ordine	Cover floor console	WLW286.2-22	WPM 100.2 K														Bemerkungen Remarques Osservazioni
53	Revisionsdeckel	8 755 008 819		■															
54	Abdeckung (Installationsschacht)	8 755 008 818		■															
55	Anschlusskabel Expansionsventil 3m	8 755 008 812		■															
56	Schlauch (Luftabscheider)	8 755 008 822		■															

WLW286.2-22

Kältekreis 22
Circuit frigorifique 22
Circuito del refrigerante 22

2

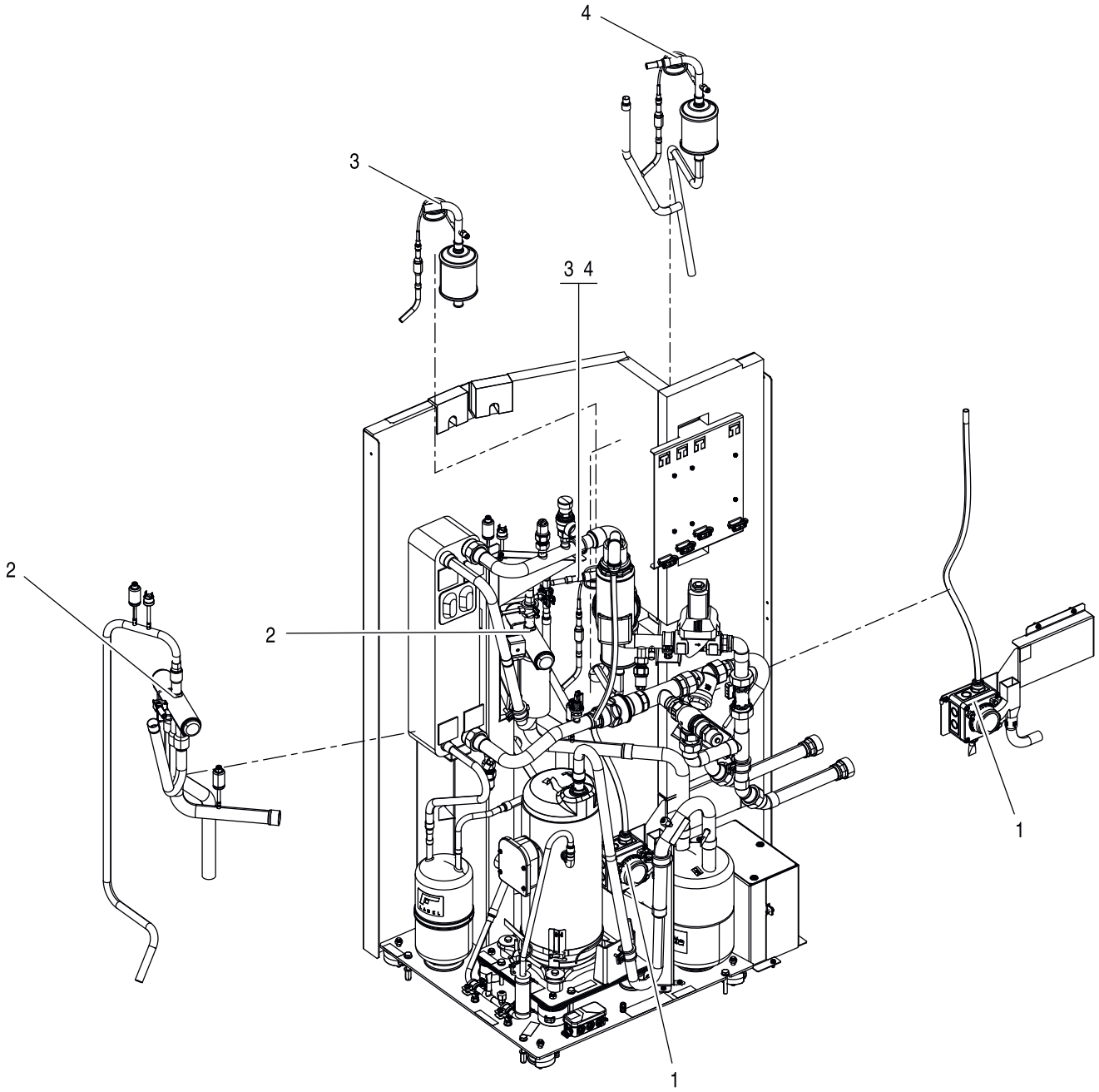

6721906143.ab.RO

3 Baugruppen (gelötet) 22
Ensembles (soudés) 22
Assiemi (saldati) 22

WLW286.2-22

Pos	Bezeichnung Dénomination Descrizioni	Bestell-Nr. Numéro de commande N° d'ordine	Cover floor console	WLW286.2-22	WPM 100.2 K														Bemerkungen Remarques Osservazioni
1	Propansensorbox kompl.	8 738 217 341		■															
2	4-Wegeumschaltventil kompl.	8 738 217 342		■															
3	Filtertrockner kompl.	8 738 217 343		■															
4	Filtertrockner - EEV kompl.	8 738 217 344		■															

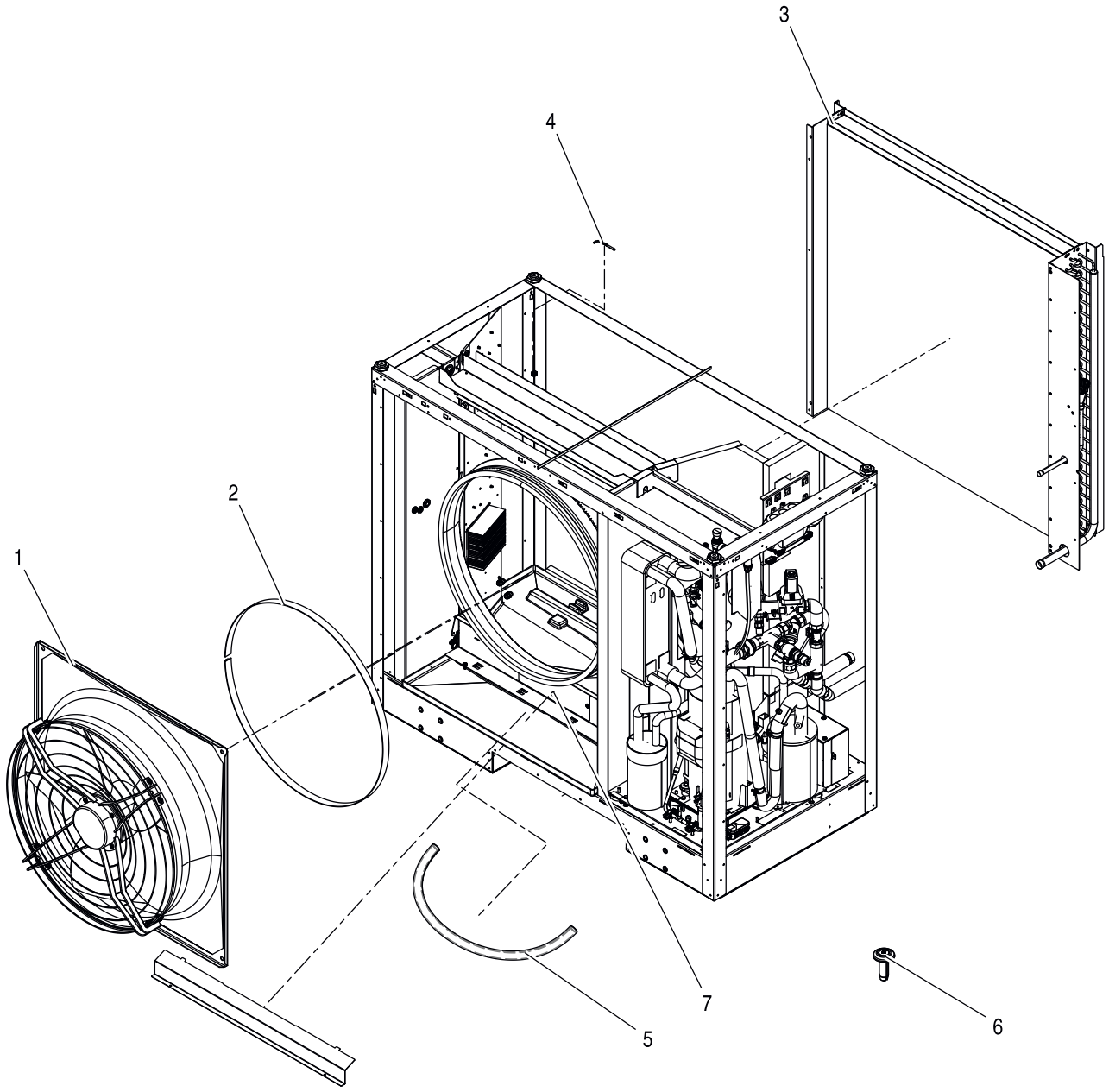

6721906141.ab.RO

4 Verdampfer + Gebläse 22
Évaporateu + Ventilateur 22
Evaporatore + Ventilatore 22

WLW286.2-22

Pos	Bezeichnung Dénomination Descrizioni	Bestell-Nr. Numéro de commande N° d'ordine	Cover floor console	WLW286.2-22	WPM 100.2 K														Bemerkungen Remarques Osservazioni
1	Ventilator	8 738 217 322		■															
2	Düsenringheizung	8 738 217 150		■															
3	Verdampfer	8 738 217 324		■															
4	Temperaturfühler NTC-10 1,5m	8 738 212 492		■															
5	Kondensatschlauch (Set)	8 738 212 516		■															
6	Schraub-Blindniet	8 738 217 288		■															
7	Revisionsdeckel	8 755 008 819		■															

WLW286.2-22

Verdampfer + Gebläse 22
Évaporateu + Ventilateur 22
Evaporatore + Ventilatore 22

4

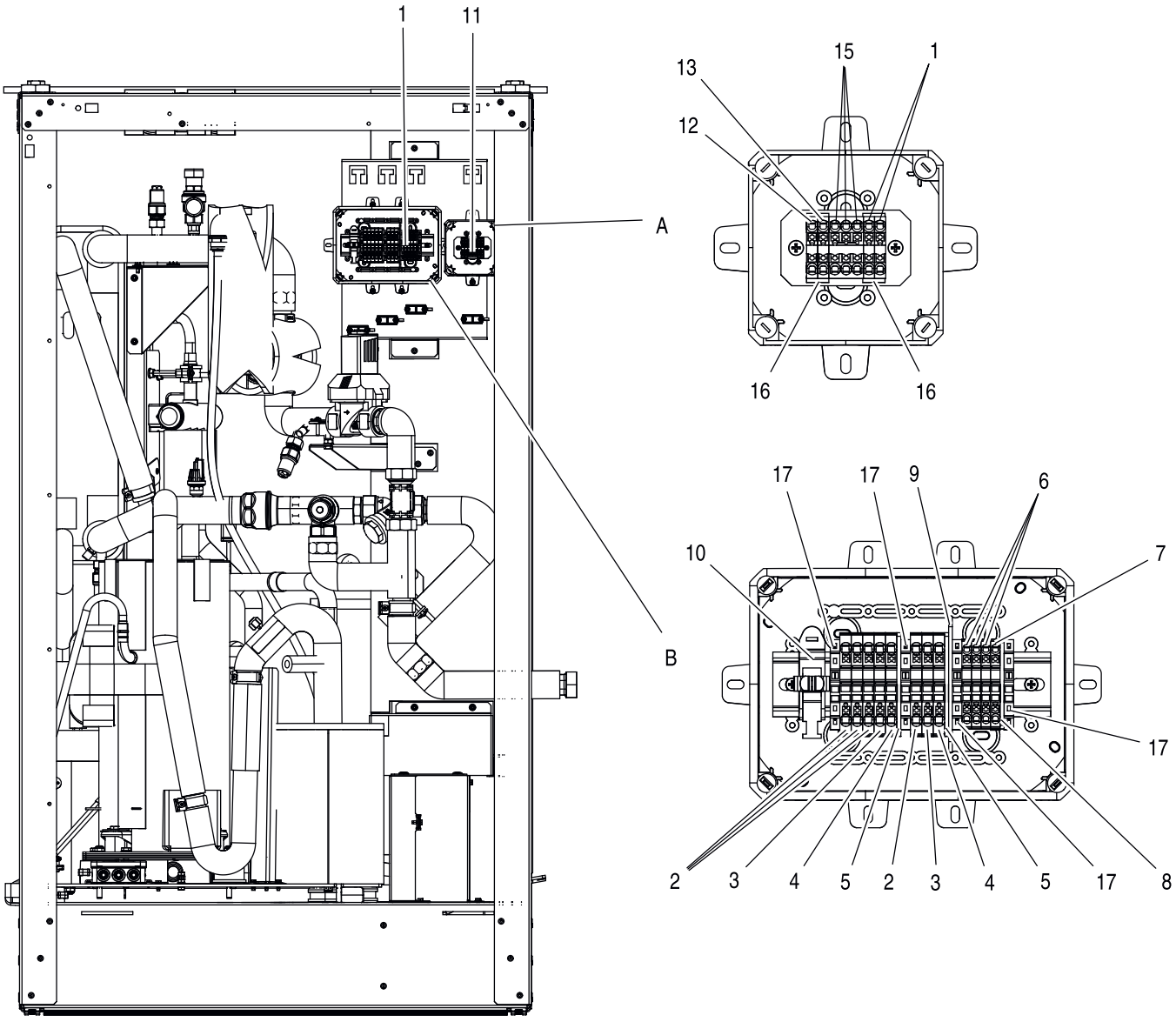

6721906122.ab.RO

5 Klemmenkasten 22
Boîte à bornes 22
Scatola morsetti 22

WLW286.2-22

Pos	Bezeichnung Dénomination Descrizioni	Bestell-Nr. Numéro de commande N° d'ordine	Cover floor console	WLW286.2-22	WPM 100.2 K														Bemerkungen Remarques Osservazioni
1	Kabelabzweigkasten DK1000G	8 738 217 340		■															
2	Durchgangsklemme	8 738 212 757		■															
3	Durchgangsklemme PT4 blau	8 738 217 182		■															
4	Schutzleiterklemme	8 738 212 758		■															
5	Endkappe	8 738 212 759		■															
6	Durchgangsklemme	8 738 212 669		■															
7	Schütz	8 738 212 668		■															
8	Endkappe	8 738 212 756		■															
9	Abteilungstrennplatte ATP-ST6	8 738 217 336		■															
10	EMV Schirmklammer	8 738 217 337		■															
11	Kabelabzweigkasten DK0200G	8 738 217 209		■															
12	Monoblock PTFIX 2x2,5 braun	8 738 217 331		■															
13	Monoblock PTFIX 2x2,5 blau	8 738 217 332		■															
14	Monoblock PTFIX 2x2,5 weiß	8 738 217 333		■															
15	Verteilerblock PTFIX 6x2,5 grün/gelb	8 738 217 334		■															
16	Montageadapter PTFIX 2,5-RZ	8 738 217 335		■															
17	Clip	8 738 212 461		■															

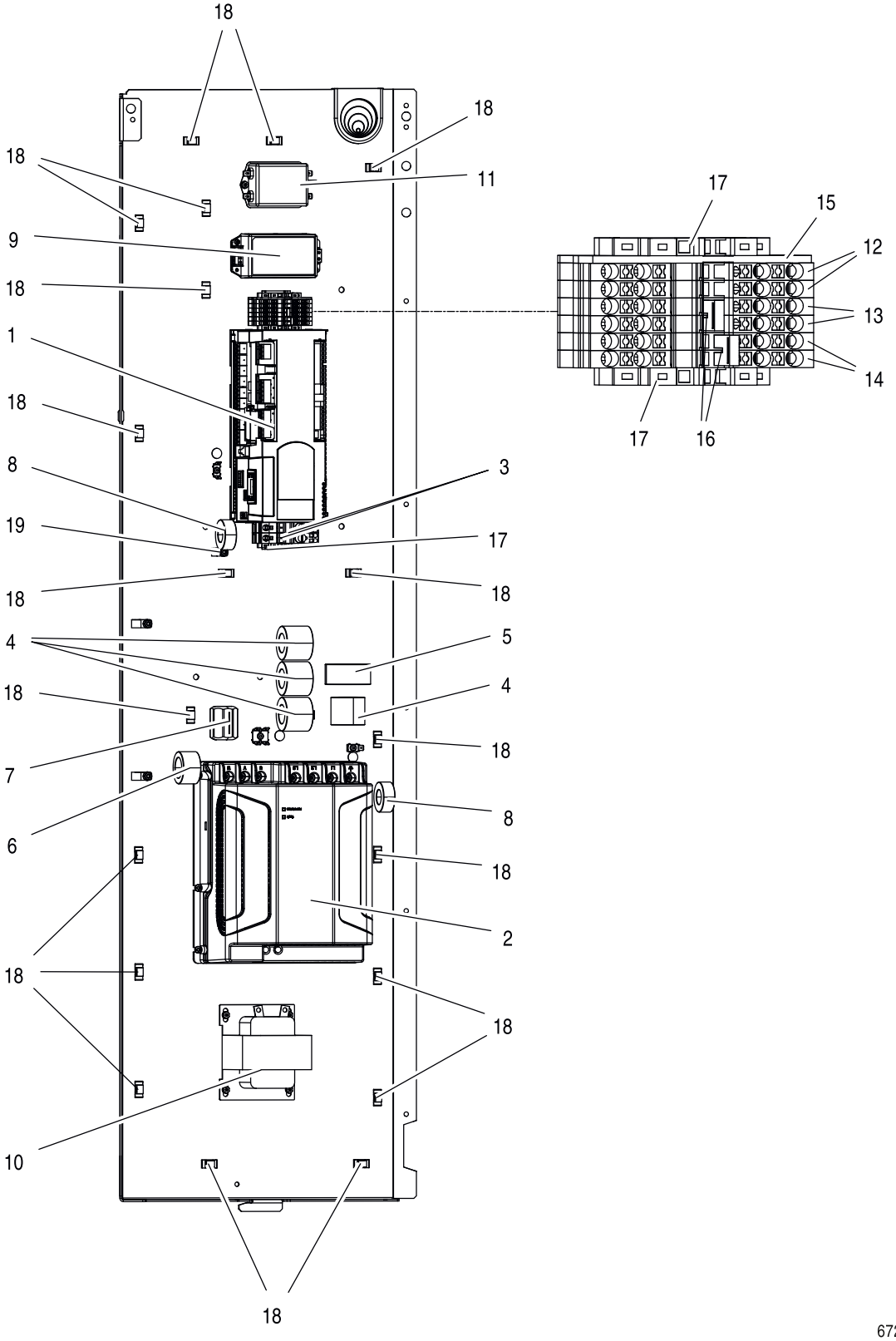

6 Regelung 22
Régulation 22
Regulación 22

WLW286.2-22

Pos	Bezeichnung Dénomination Descrizioni	Bestell-Nr. Numéro de commande N° d'ordine	Cover floor console	WLW286.2-22	WPM 100.2 K														Bemerkungen Remarques Osservazioni
1	Regler pCO OEM+	8 755 008 817		■															
2	Inverter	8 738 217 173		■															
3	Sicherungsreihenklemme	8 738 217 174		■															
4	Ferritkern M93TO36x23x28-TB	8 738 217 175		■															
5	Ferritkern NL503220G-D	8 738 217 176		■															
6	Ferritkern R7KTO380840220	8 738 217 177		■															
7	Klappferrit 0431164181	8 738 217 329		■															
8	Ferritkern JYCNT-3210	8 738 217 179		■															
9	Schaltnetzteil	8 738 217 330		■															
10	Choke R3515	8 738 217 181		■															
11	EMV-Filter	8 738 217 298		■															
12	Schutzleiterklemme grün/gelb	8 738 212 559		■															
13	Durchgangsklemme blau	8 738 212 473		■															
14	Durchgangsklemme grau	8 738 212 477		■															
15	Kappe	8 738 212 483		■															
16	Brücke	8 738 212 590		■															
17	Clip	8 738 212 461		■															
18	Spreizanker PWMS-H25-M0	8 738 217 191		■															
19	Kabelschelle AL-3	8 738 217 192		■															

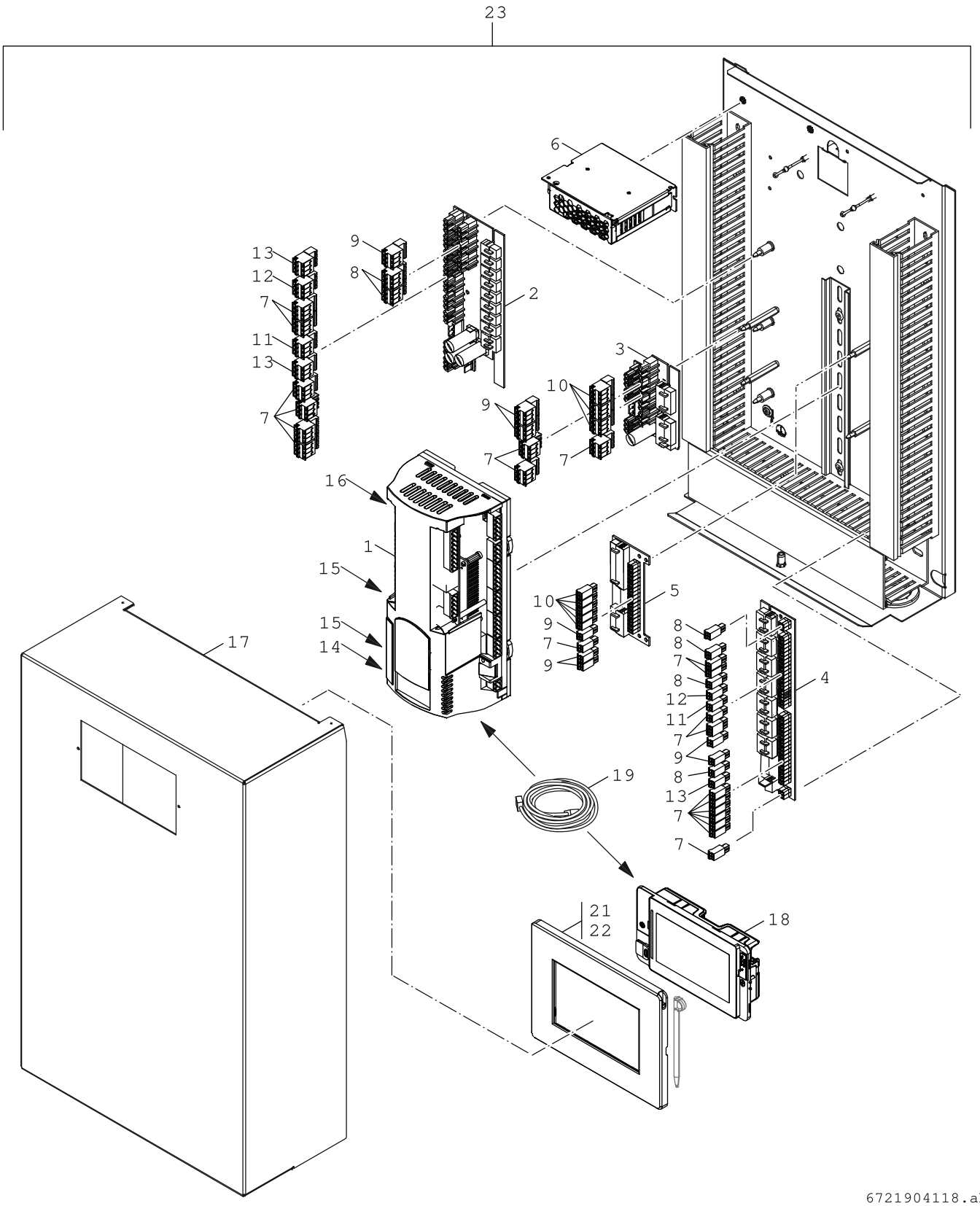

7 Regelung WPM
Régulation WPM
Regulación WPM

WLW286.2-22

Pos	Bezeichnung Dénomination Descrizioni	Bestell-Nr. Numéro de commande N° d'ordine	Cover floor console	WLW286.2-22	WPM 100.2 K														Bemerkungen Remarques Osservazioni
1	Regler pCO OEM+ Medium programmiert	8 738 217 328		■															
2	Adapterplatine S-HV	8 738 212 450		■															
3	Adapterplatine M-HV	8 738 212 448		■															
4	Adapterplatine S-LV	8 738 212 451		■															
5	Adapterplatine M-LV	8 738 212 449		■															
6	Netzteil	8 738 212 541		■															
7	Steckerset 0 (grau) 1/4	8 738 212 572		■															
8	Steckerset 1 (gelb) 1-2	8 738 212 576		■															
9	Steckerset 2 (grün)	8 738 212 577		■															
10	Steckerset 3 (rot)	8 738 212 578		■															
11	Steckerset 0 (grau) 2/4	8 738 212 573		■															
12	Steckerset 0 (grau) 3/4	8 738 212 574		■															
13	Steckerset 0+1	8 738 212 575		■															
14	Stecker J9	8 738 212 571		■															
15	Stecker J11/J14	8 738 212 569		■															
16	Stecker J25	8 738 212 570		■															
17	Abdeckhaube	8 738 212 674		■															
18	Bedienfeld	8 738 212 675		■															
19	Verbindungskabel Bedienteil 1,5m	8 738 212 589		■															
21	Blende Set	8 738 212 678		■															
22	Dichtung Display	8 738 212 491		■															
23	WPM 100.2	8 738 217 376		■															
	Aufkleber Funktionen	8 738 212 453		■															
	Aufkleber Funktionsblöcke	8 738 212 454		■															
	Außentemperaturfühler	8 738 212 458		■															

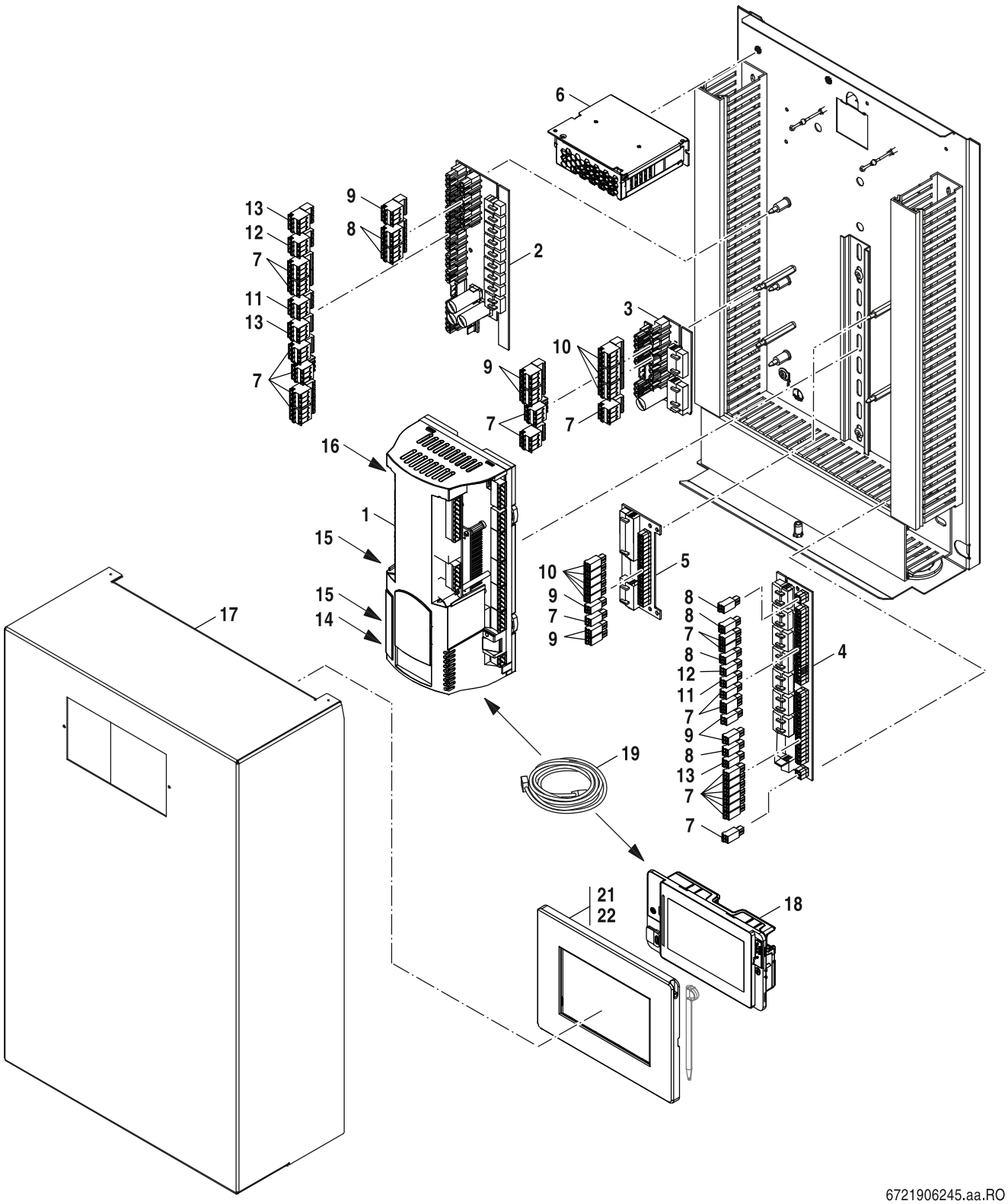

8 Regelung WPM/HPC
Régulation WPM/HPC
Regulación WPM/HPC

WLW286.2-22

Pos	Bezeichnung Dénomination Descrizioni	Bestell-Nr. Numéro de commande N° d'ordine	Cover floor console	WLW286.2-22	WPM 100.2 K														Bemerkungen Remarques Osservazioni
1	Regler pCO OM+	8 755 008 817			■														
2	Adapterplatine S-HV	8 738 212 450			■														
3	Adapterplatine M-HV	8 738 212 448			■														
4	Adapterplatine S-LV	8 738 212 451			■														
5	Adapterplatine M-LV	8 738 212 449			■														
6	Netzteil	8 738 212 541			■														
7	Steckerset 0 (grau) 1/4	8 738 212 572			■														
8	Steckerset 1 (gelb) 1-2	8 738 212 576			■														
9	Steckerset 2 (grün)	8 738 212 577			■														
10	Steckerset 3 (rot)	8 738 212 578			■														
11	Steckerset 0 (grau) 2/4	8 738 212 573			■														
12	Steckerset 0 (grau) 3/4	8 738 212 574			■														
13	Steckerset 0+1	8 738 212 575			■														
14	Stecker J9	8 738 212 571			■														
15	Stecker J11/J14	8 738 212 569			■														
16	Stecker J25	8 738 212 570			■														
17	Abdeckhaube	8 738 212 674			■														
18	Display Buderus	8 755 008 952			■														
19	Verbindungskabel Bedienteil 1,5m	8 738 212 589			■														
21	Blende Set	8 738 212 678			■														
22	Dichtung Display	8 738 212 491			■														
	Aufkleber Funktionen	8 738 212 453			■														
	Aufkleber Funktionsblöcke	8 738 212 454			■														
	Außentemperaturfühler	8 738 212 458			■														

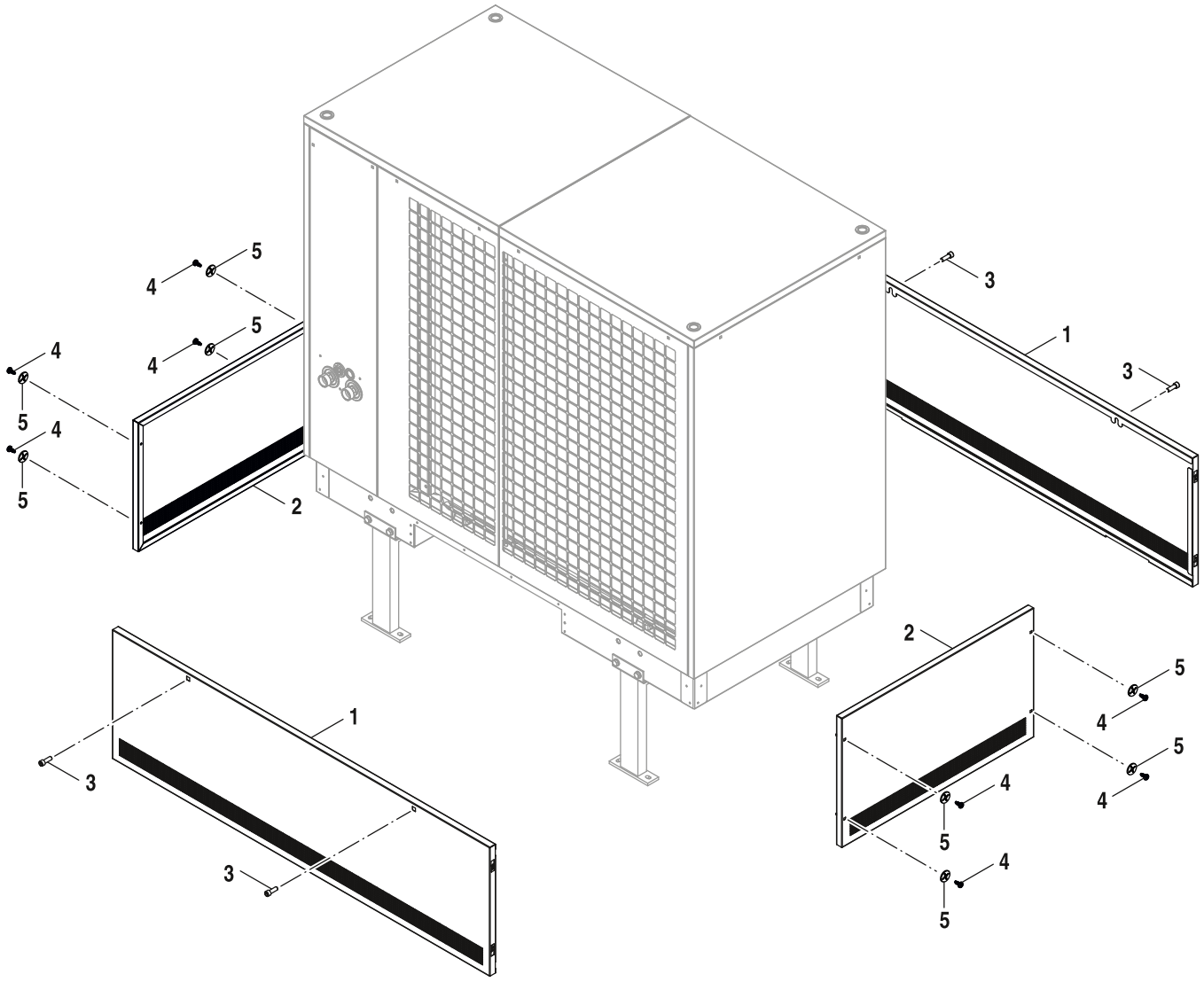

6721906243.aa.RO

9 Abdeckung
Couvercle
Copertura

WLW286.2-22

Pos	Bezeichnung Dénomination Descrizioni	Bestell-Nr. Numéro de commande N° d'ordine	Cover floor console	WLW286.2-22	WPM 100.2 K														Bemerkungen Remarques Osservazioni
1	Vorder-/Rückwand (Sockel)	8 755 008 820	■																
2	Seitenwand (Sockel)	8 755 008 821	■																
3	Zylinderschraube Innensechskant M12	8 755 008 811	■																
4	Schraube (selbstschneidend)	8 738 212 549	■																
5	Schraubensicherungsring	8 738 212 563	■																

WLW286.2-22

Abdeckung
Couvercle
Copertura

9

Übersetzungsliste
Liste des traductions

Traduzione delle descrizioni

Pos	Description	Descrizione			
1	**Groupe d'assemblage**	**Gruppo di montaggio**			
1	Clip fileté	Clip filettata			
2	Vis (autotaraudeuse)	Vite (autofilettante)			
3	Rondelle de blocage de vis	Anello di sicurezza per viti			
4	Passe-fil DG29	Gommino passacavo DG29			
5	Plaque de recouv. en aluminium blanc	Piastra di copertura in alluminio bianco			
6	Panneau latéral en aluminium blanc	Pannello laterale in alluminio bianco			
7	Panneau latéral en aluminium blanc	Pannello laterale in alluminio bianco			
8	Panneau avant gauche noir-gris	Pannello frontale sinistro nero-grigio			
9	Panneau avant droit noir-gris	Pannello frontale destra, nero-grigio			
10	Panneau arrière gauche noir-gris	Pannello posteriore sinistro nero-grigio			
11	Panneau arrière central noir-gris	Pannello posteriore centrale nero-grigio			
12	Panneau arrière droit noir-gris	Pannello posteriore a destra nero-grigio			
13	Couv. du tunnel de transport: alun blanc	Cop. tunnel di trasporto: allume bianco			
14	Tuyau d'œillet DG M63	Tubo a occhiello DG M63			
15	Câble à œillets DG M32	Cavo a grommet DG M32			
16	Œillet à câble	Grommet a cavo			
17	Logo Buderus	Logo Buderus			
2	**Groupe d'assemblage**	**Gruppo di montaggio**			
1	Compresseur	Compressore			
2	Hotte d'isolation phonique	Cappa acustica			
3	Câble de chauffage	Cavo di riscaldamento			
4	Serpentin	Bobina			
5	Bobine magn. (valve d'exp. élec.)	Bobina magn. (valv. di espans. elettr.)			
6	Clapet anti-retour	Valvola di ritegno			
7	Condenseur	Condensatore			
8	Condenseur de kit d'isolation	Condensatore per kit isolante			
9	Collectionneur	Collezionista			
10	Collecteur de kits d'isolation	Collettore di kit isolante			
11	Séparateur	Separatore			
12	Séparateur de kit d'isolation	Separatore del kit di isolamento			
13	Sécheur à filtre	Asciugatrice a filtro			

Übersetzungsliste
Liste des traductions

Traduzione delle descrizioni

Pos	Description	Descrizione			
14	Piège à terre	Trappola di terra			
15	Soupape de sécurité	Valvola di sicurezza			
16	Clapet anti-retour	Valvalla di ritegno			
17	Séparateur d'air	Separatore aereo			
18	Kit d'isolation pour séparateur d'air	Kit per isolamento separatore ad aria			
19	Vanne de protection contre le givre	Valvola di protezione antigelo			
20	Vanne de revitalisation de la pression	Valvola di svita della pressione			
21	Valve magnétique	Valvola magnetica			
22	Pressostat haute pression	Pressostato alta pressione			
23	Thermostat au gaz de chauffage	Termostato a gas di riscaldamento			
24	Sonde de température NTC-10 3m	Sonda di temperatura NTC-10 3m			
25	Débitmètre + Sonde de température	Misuratore di portata + Sonda di tempera			
26	Capteur de température	Sensore di temperatura			
27	Capteur basse pression	Sensore bassa pressione			
28	Capteur haute pression	Sensore alta pressione			
29	Capteur de pression + joint torique	Sensore di pressione + O-ring			
30	Capteur de gaz propane	Sensore di gas propano			
31	Boîte de jonction	Scatola di derivazione			
32	Terminal de connexion compact	Terminale di connessione compatto			
33	Câble pour capteur de débit	Cavo per sensore di flusso			
34	Amort. PUR Isotop Compact-XL 110 B_B	Ammort. PUR Isotop Compact-XL 110 B_B			
35	Amortisseur PUR Isotop Compact-40 B_B	Ammortizzatore PUR Isotop Compact-40 B_B			
36	Capuchon	Tappo			
37	Actuellement indisponible	Non disponibile attualmente come ricambi			
38	Prélasseur CS23-3657 (4x)	Pressino a cavo CS23-3657 (4x)			
39	Capuchon	Tappo			
40	Mécanisme vanne (Schrader)	Corpo interno-valvola (Schrader)			
41	Écrou-raccord	Dado a risvolto			
42	Serre-câbles	Ferma cavo			
43	Vis (serre-câble)	Vite (pressacavo)			
44	Silicone 10-14 pour pince à tuyau	Silicon per morsetti per tubi 10-14			
45	Silicone 10-14 pour pince à tuyau	Silicon per morsetti per tubi 10-14			

Übersetzungsliste
Liste des traductions

Traduzione delle descrizioni

Pos	Description	Descrizione			
46	Collier de serrage 21-25 EPDM	Collare per tubi 21-25 EPDM			
47	Collier tube 26-30 EPDM	Fissa tubo 26-30 EPDM			
48	Vanne en silicone	Valvola in silicone			
49	Connecteurs de couverture noir-gris	Connettori di copertura nero-grigi			
50	Électrovanne à connecteur de vanne	Connettore valvola per valvola			
51	Solénoïde d'alimentation	Valvola solenoide dell'alimentatore			
52	Boulon hexagonal avec bride M5	Bullone esagono con flangia M5			
53	Couverture d'accès	Copertura di accesso			
54	Couvercle (baie d'installation)	Coperchio (baia di installazione)			
55	Soupape d'expansion de câble 3m	Valvola di espansione del cavo 3m			
56	Tuyau (séparateur d'air)	Tubo, tubo (separatore d'aria)			
3	**Groupe d'assemblage**	**Gruppo di montaggio**			
1	Boîtier capteur propane compl.	Scatola sensore propano compl.			
2	Vanne inversion 4 voies compl.	Valvola inversione 4 vie compl.			
3	Filtre déshydrateur compl.	Filtro essiccatore compl.			
4	Filtre déshydrateur - EEV compl.	Filtro essiccatore - EEV compl.			
4	**Groupe d'assemblage**	**Gruppo di montaggio**			
1	Fan	Fan			
2	Chauffe-anneau de buse	Riscaldatore ad anello a ugello			
3	Évaporateur	Evaporatore			
4	Sonde de température NTC-10 1,5m	Sonda di temperatura NTC-10 1,5m			
5	Tuyau des condensats (Set)	Tubo flessibile per scarico condensa			
6	Rivet aveugle fileté	Rivetto filettato cieco			
7	Couverture d'accès	Copertura di accesso			
5	**Groupe d'assemblage**	**Gruppo di montaggio**			
1	Boîte de jonction de câbles DK1000G	Scatola di derivazione del cavo DK1000G			
2	Terminal de passage	Terminale passante			
3	Terminal de connexion compact	Terminale di connessione compatto			
4	Borne de conducteur de protection	Terminale del conduttore di protezione			
5	Capuchon de fin	Tappo finale			
6	Terminal de traversée	Attraverso il terminale			
7	Contacteur	Relè			

Übersetzungsliste
Liste des traductions

Traduzione delle descrizioni

Pos	Description	Descrizione			
8	Capuchon de fin	Tappo finale			
9	Plaque séparatrice de division ATP-ST6	Targa di separazione divisionale ATP-ST6			
10	Pince de bouclier EMV	Morsetto per schermo EMV			
11	Boîte de jonction de câbles DK0200G	Scatola di derivazione cavi DK0200G			
12	Monobloc PTFIX 2x2,5 marron	Monoblocco PTFIX 2x2.5 marrone			
13	Monobloc PTFIX 2x2.5 bleu	Monoblocco PTFIX 2x2.5 blu			
14	Monobloc PTFIX 2x2.5 blanc	Monoblocco PTFIX 2x2.5 bianco			
15	Bloc distributeur PTFIX 6x2.5 vert/Cri	Blocco distr. PTFIX 6x2.5 verde/grido			
16	Adaptateur de montage PTFIX 2.5-RZ	Adattatore di montaggio PTFIX 2.5-RZ			
17	Clip	Clip			
6	**Groupe d'assemblage**	**Gruppo di montaggio**			
1	Régulateur pCO OEM+	Regolatore pCO OEM+			
2	Onduleur	Invertitore			
3	Bloc de terminaux fusibles	Blocco terminali fusibile			
4	Ferritkern M93TO36x23x28-To	Ferritkern M93TO36x23x28-TB			
5	Ferritkern NL503220G-D	Ferritkern NL503220G-D			
6	Ferritkern R7KTO380840220	Ferritkern R7KTO380840220			
7	Ferrite articulée 0431164181	Ferrite con cerniera 0431164181			
8	Noyau de ferrite JYCNT-3210	Nucleo in ferrite JYCNT-3210			
9	Alimentation électrique à découpage	Alimentazione commutata			
10	Bobine R3515	Bobina R3515			
11	Filtre EMV	Filtro EMV			
12	Borne de terre vert/jaune	Terminale di terra verde/giallo			
13	Par le bleu terminal	Attraverso il terminale blu			
14	Grâce à la borne grise	Attraverso il terminale grigio			
15	Capuchon	Tappo			
16	Cavalier	Ponticello			
17	Clip	Clip			
18	Ancre d'expansion PWMS-H25-M0	Ancora di espansione PWMS-H25-M0			
19	Pince à câble AL-3	Morsetto AL-3			
7	**Groupe d'assemblage**	**Gruppo di montaggio**			
1	Contrôleur pCO OEM+ Medium programmé	Controller pCO OEM+ Medium programmato			

Übersetzungsliste
Liste des traductions

Traduzione delle descrizioni

Pos	Description	Descrizione			
2	Carte adaptateur S-HV	Scheda adattatore S-HV			
3	Carte adaptateur M-HV	Scheda adattatore M-HV			
4	Carte adaptateur S-LV	Scheda adattatore S-LV			
5	Carte adaptateur M-LV	Scheda adattatore M-LV			
6	Source d'alimentation	Alimentatore di tensione			
7	Jeu de connecteurs 0 (gris) 1/4	Set connettori 0 (grigio) 1/4			
8	Jeu de connecteurs 1 (jaune) 1-2	Set connettori 1 (giallo) 1-2			
9	Jeu de connecteurs 2 (vert)	Set connettori 2 (verde)			
10	Jeu de connecteurs 3 (rouge)	Set connettori 3 (rosso)			
11	Jeu de connecteurs 0 (gris) 2/4	Set connettori 0 (grigio) 2/4			
12	Jeu de connecteurs 0 (gris) 3/4	Set connettori 0 (grigio) 3/4			
13	Jeu de connecteurs 0+1	Set connettori 0+1			
14	Connecteur J9	Spina J9			
15	Connecteur J11/J14	Connettore elettrodi d'accensione			
16	Connecteur J25	Connettore elettrodi d'accensione J25			
17	Capot de recouvrement	Pannello di copertura			
18	Tableau de commande	Pannello di comando			
19	Câble de connexion 1,5m	Cavo di collegamento 1,5m			
21	Cache Set	Copertura Set			
22	Joint Écran	Guarnizione Display			
23	WPM 100.2	WPM 100.2			
	Autocollant Fonctions	Funzioni degli adesivi			
	Autocollant blocs fonctionnels	Etichetta adesiva blocchi funzione			
	Sonde de température extérieure	Sonda esterna			
8	**Groupe d'assemblage**	**Gruppo di montaggio**			
1	Appareil de régulation pCO OM +	Termoregolatore pCO OM+			
2	Carte adaptateur S-HV	Scheda adattatore S-HV			
3	Carte adaptateur M-HV	Scheda adattatore M-HV			
4	Carte adaptateur S-LV	Scheda adattatore S-LV			
5	Carte adaptateur M-LV	Scheda adattatore M-LV			
6	Source d'alimentation	Alimentatore di tensione			
7	Jeu de connecteurs 0 (gris) 1/4	Set connettori 0 (grigio) 1/4			

Übersetzungsliste
Liste des traductions

Traduzione delle descrizioni

Pos	Description	Descrizione			
8	Jeu de connecteurs 1 (jaune) 1-2	Set connettori 1 (giallo) 1-2			
9	Jeu de connecteurs 2 (vert)	Set connettori 2 (verde)			
10	Jeu de connecteurs 3 (rouge)	Set connettori 3 (rosso)			
11	Jeu de connecteurs 0 (gris) 2/4	Set connettori 0 (grigio) 2/4			
12	Jeu de connecteurs 0 (gris) 3/4	Set connettori 0 (grigio) 3/4			
13	Jeu de connecteurs 0+1	Set connettori 0+1			
14	Connecteur J9	Spina J9			
15	Connecteur J11/J14	Connettore elettrodi d'accensione			
16	Connecteur J25	Connettore elettrodi d'accensione J25			
17	Capot de recouvrement	Pannello di copertura			
18	Exposition Buderus	Display Buderus			
19	Câble de connexion 1,5m	Cavo di collegamento 1,5m			
21	Cache Set	Copertura Set			
22	Joint Écran	Guarnizione Display			
	Autocollant Fonctions	Funzioni degli adesivi			
	Autocollant blocs fonctionnels	Etichetta adesiva blocchi funzione			
	Sonde de température extérieure	Sonda esterna			
9	**Groupe d'assemblage**	**Gruppo di montaggio**			
1	Mur avant/arrière (socle)	Muro anteriore/posteriore (basamento)			
2	Mur latéral (socle)	Muro laterale (basamento)			
3	Vis à douille hexagonale M12	Vite a bussola esagonica M12			
4	Vis (autotaraudeuse)	Vite (autofilettante)			
5	Rondelle de blocage de vis	Anello di sicurezza per viti			

Gerätetypen
Types de chaudieres
Tipo apparecchi

Gerät Chaudière Apparecchio	Bestell-Nr. Numéro de commande N° d'ordine	Land Pays Paese	Bemerkungen Remarques Osservazioni
MSD 22	7 724 002 522	AT,CZ,DE,DK,LU,PL,SE,SK	
WLW286.2-22	7 724 002 127	AT,CZ,DE,LU,PL,SK	
WPM 100.2 K	7 724 002 941	AT,CZ,DE,LU,PL,SK	

Bosch Thermotechnik GmbH
Sophienstr. 30-32
D-35576 Wetzlar / Germany

Buderus