Kälteplan
WLW286.2-42 / CS5001AW 42

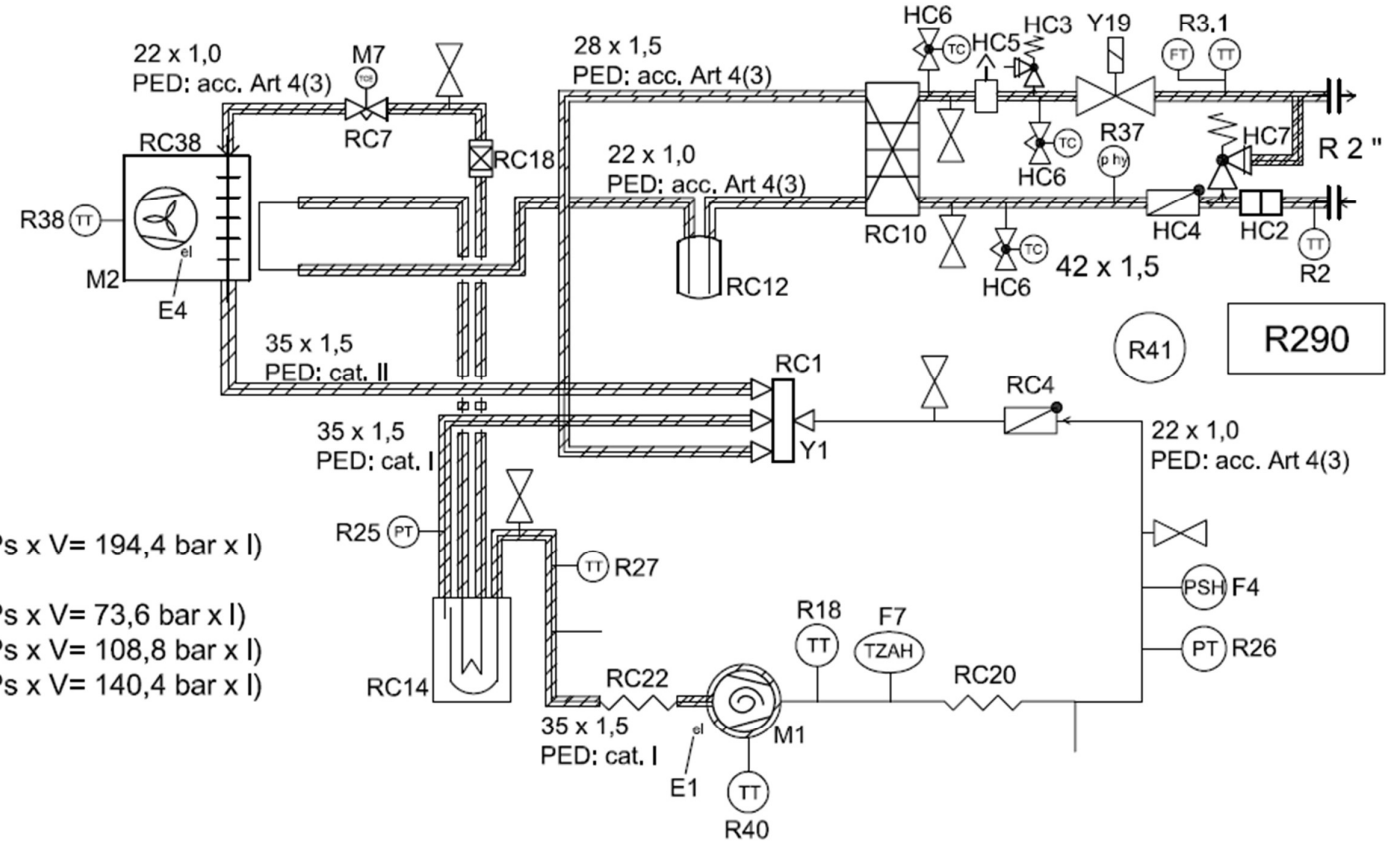

F4 PED: cat. 4
M1 PED: cat. 2 (Ps x V= 194,4 bar x l)
RC1 PED: cat. 2
RC10 PED: cat. 2 (Ps x V= 73,6 bar x l)
RC12 PED: cat. 2 (Ps x V= 108,8 bar x l)
RC14 PED: cat. 2 (Ps x V= 140,4 bar x l)
RC38 PED: cat. 2

Revision: B

4521736403

Kälteplan
WLW286.2-42 / CS5001AW 42

E1	Ölsumpfheizung	crankcase heater
E4	Düsenringheizung	nozzle ring heater
F4	HD Pressostat	high pressure switch
F7	Heißgasthermostat	high temperature switch
HC2	Schmutzfilter	dirt separator
HC3	Sicherheitsventil	safety valve
HC4	Rückschlagventil	check valve
HC5	Luftabscheider	air separator
HC6	Frostschutzventil	anti freeze valve
HC7	Überströmventil	overflow valve
M1	Verdichter	compressor
M2	Ventilator	fan
M7	Ex-Ventil Spule	exp.-valve coil
R18	Temperaturfühler Heißgas	temperature sensor hot gas
R2	Temperaturfühler Rücklauf	temperature sensor water inlet
R25	Drucksensor p0	low pressure sensor
R26	Drucksensor pc	high pressure sensor
R27	Temperaturfühler Sauggas	temperature sensor suction gas
R3.1	Durchflusssensor und Temperaturfühler Vorlauf	flow sensor with temperature sensor water outlet
R37	Drucksensor Heizwasser	pressure sensor heating water
R38	Temperaturfühler Lufteintritt	air inlet temperature sensor
R40	Temperaturfühler Ölsumpf	temperature sensor crankcase
R41	Gas Sensor Propan	gas sensor propane
RC1	4WUV	4-way-valve
RC4	Rückschlagventil	check valve
RC7	Ex-Ventil Körper	exp.-valve body
RC10	Plattenwärmetauscher	Plate heat exchanger
RC12	Sammler	liquid receiver
RC14	Abscheider	suction accumulator
RC18	Filtertrockner	filter dryer
RC20	Schwingungsdämpfer DS	vibration damper PS
RC22	Schwingungsdämpfer SS	vibration damper SS
RC38	Lamellenwärmetauscher	finned heat exchanger
Y1	4WUV-Spule	4-way-valve coil
Y19	Magnetventil NC	solenoid valve NC

Technische Änderungen vorbehalten!
technical alterations reserved!
Sous toutes réserves de modifications techniques!

Schutzvermerk nach DIN 34 / DIN ISO 16016 beachten!
protective note DIN 34 / DIN ISO 16016
Se conformer à la note de protection selon DIN 34 / DIN ISO 16016 !

Erstellt mit ELCAD/AUCOPLAN (R) 2023 SP2
drawn with ELCAD/AUCOPLAN (R) 2023 SP2
créé par ELCAD/AUCOPLAN (R) 2023 SP2

Elektro-Dokumentation

electrical documentation · documentation électrique

Medium Primärkreis medium primary circuit liquide circuit primaire	:	**Luft** air air
Aufstellungsort installation location emplacement	:	**außen** outdoor externe
IP - Schutzart IP - degree of protection IP - type de protection	:	**24**
Verdichter compressor compresseur	:	**1**
Code code code	:	**14x86**
Heizen heating up chauffer	:	☑
Kühlen cooling down réfrigérer	:	☑
Warmwasser domestic hot water eau chaude sanitaire	:	☐
2. Wärmeerzeuger 2nd heat generator 2ème générateur de chaleur	:	☐
Lüften ventilation ventilation	:	☐

Technische Daten
technical datas · données techniques

Nennspannung nom. voltage tension nominale	:	**3L/N/PE ~ 50Hz 400V ±10%**
Max. Stromaufnahme max. current consumption consommation de courant max.	:	**40,6 A**
Max. Leistungsaufnahme max. power consumption consommation de puissance max.	:	**26 kW / cosPhi = 0,99**
Max. Vorsicherung max. fusing protection préliminaire max.	:	**C 50A**
RCD-Typ RCD-type RCD-type	:	**B**
Anlaufstrom starting current courant de démarrage	:	**-**

Auslegungsparameter Kabel
dimensioning parameter cable - paramètre de dimensionnement cable

Leitermaterial conductor material matériau conducteur	:	**Cu**
Kabellänge cable-length longueur de câble	:	**50m**
Umgebungstemperatur ambient temperature température ambiante	:	**35°C**
Verlegeart laying system type de pose	:	**B2 (DIN VDE 0298-4 / IEC 60364-5-52)**

Verdrahtungsfarben
wiring colors · couleurs de câblage

Schwarz black noir	**BK**	:	**L1 / L2 / L3**
hellblau light blue bleu clair	**BU**	:	**Neutralleiter** neutral conductor conducteur neutre
rot red rouge	**RD**	:	**Steuerstromkreise 24VAC** control circuits 24VAC circuits électriques de commande 24VAC
orange orange orange	**OG**	:	**Steuerstromkreise ≥24VDC** control circuits ≥24VDC circuits électriques de commande ≥24VDC
Weiß white blanc	**WH**	:	**GND & ≤12VDC**
Grün-Gelb green-yellow vert-jaune	**GNYE**	:	**Schutzleitersystem** protective system système de conducteur de protection
Grau grey gris	**GY**	:	**Kommunikation** communication communication

Technische Änderungen vorbehalten!
technical alterations reserved!
Sous toutes réserves de modifications techniques!

Schutzvermerk nach DIN 34 / DIN ISO 16016 beachten!
protective note DIN 34 / DIN ISO 16016
Se conformer à la note de protection selon DIN 34 / DIN ISO 16016 !

Erstellt mit ELCAD/AUCOPLAN (R) 2023 SP2
drawn with ELCAD/AUCOPLAN (R) 2023 SP2
créé par ELCAD/AUCOPLAN (R) 2023 SP2

Technische Änderungen vorbehalten!
technical alterations reserved!
Sous toutes réserves de modifications techniques!

Schutzvermerk nach DIN 34 / DIN ISO 16016 beachten!
protective note DIN 34 / DIN ISO 16016
Se conformer à la note de protection selon DIN 34 / DIN ISO 16016 !

Erstellt mit ELCAD/AUCOPLAN (R) 2023 SP2
drawn with ELCAD/AUCOPLAN (R) 2023 SP2
créé par ELCAD/AUCOPLAN (R) 2023 SP2

Inhaltsverzeichnis · directory · table des matières

Blatt page feuille	Planart planning type type de plan	Blattbenennung page-designation désignation de la feuille
1	**1 – Deckblatt** 1 – cover sheet 1 – page de garde	**Deckblatt** cover sheet page de garde
2	**1 – Deckblatt** 1 – cover sheet 1 – page de garde	**Technische Daten** technical datas données techniques
3	**2 – Inhaltsverzeichnis** 2 – directory 2 – table des matières	
4	**3 – Stromlaufplan** 3 – circuit diagram 3 – schéma des raccordements électriques	**Einspeisung, Steuerspannung** power supply, control voltage alimentation, tension de commande
5	**3 – Stromlaufplan** 3 – circuit diagram 3 – schéma des raccordements électriques	**Lastkreis** load circuit circuit de charge
6	**3 – Stromlaufplan** 3 – circuit diagram 3 – schéma des raccordements électriques	**Regelung** control régulation
7	**3 – Stromlaufplan** 3 – circuit diagram 3 – schéma des raccordements électriques	**Steuerkreis: DI / AI** control circuit: DI / AI circuit de commande: DI / AI
8	**3 – Stromlaufplan** 3 – circuit diagram 3 – schéma des raccordements électriques	**Steuerkreis: DO** control circuit: DO circuit de commande: DO
9	**3 – Stromlaufplan** 3 – circuit diagram 3 – schéma des raccordements électriques	**Steuerkreis: DO / AO** control circuit: DO / AO circuit de commande: DO / AO
10	**4 – Kabelwegeplan** 4 – Cable routing plan 4 – schéma de chemin de câbles	
11	**5 – Kabelliste** 5 – cable list 5 – liste des câbles	
12	**6 – Kabelbelegungsliste** 6 – cable assignment list 6 – liste d'affectation des câbles	
13	**6 – Kabelbelegungsliste** 6 – cable assignment list 6 – liste d'affectation des câbles	
14	**7 – Legende** 7 – Item list 7 – liste des appareils	

Blatt page feuille	Planart planning type type de plan	Blattbenennung page-designation désignation de la feuille

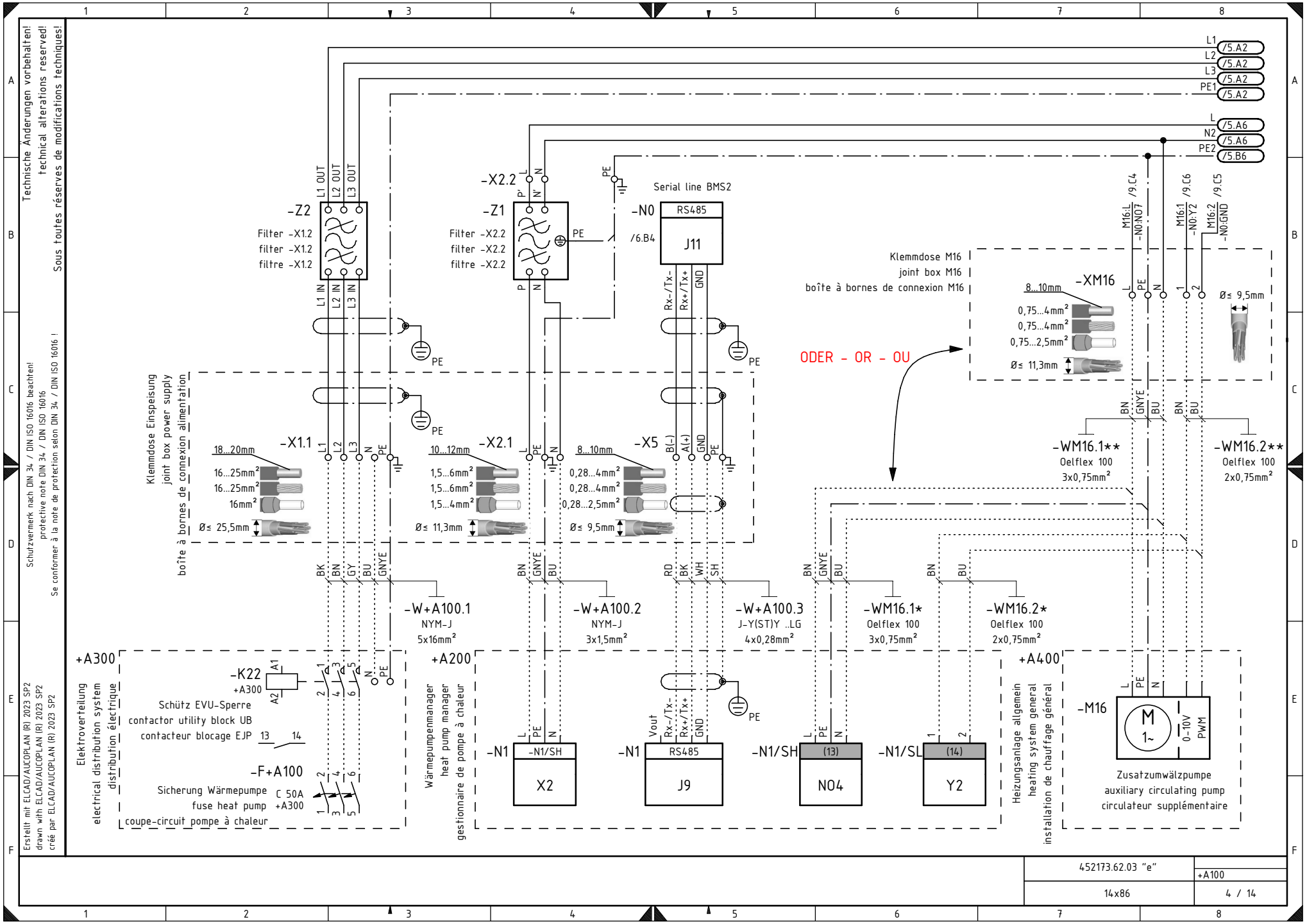
Technische Änderungen vorbehalten!
technical alterations reserved!
Sous toutes réserves de modifications techniques!
Schutzvermerk nach DIN 34 / DIN ISO 16016 beachten!
protective note DIN 34 / DIN ISO 16016
Se conformer à la note de protection selon DIN 34 / DIN ISO 16016 !
Erstellt mit ELCAD/AUCOPLAN (R) 2023 SP2
drawn with ELCAD/AUCOPLAN (R) 2023 SP2
créé par ELCAD/AUCOPLAN (R) 2023 SP2
L1 /5.A2
L2 /5.A2
L3 /5.A2
PE1 /5.A2
L /5.A6
N2 /5.A6
PE2 /5.B6
-Z2
Filter -X1.2
filter -X1.2
filtre -X1.2
L1 OUT
L2 OUT
L3 OUT
L1 IN
L2 IN
L3 IN
-X2.2
-Z1
Filter -X2.2
filter -X2.2
filtre -X2.2
P'
N'
P
N
PE
-N0
/6.B4
RS485
J11
Serial line BMS2
Rx-/Tx-
Rx+/Tx+
GND
Klemmdose M16
joint box M16
boîte à bornes de connexion M16
-XM16
8...10mm
0,75...4mm²
0,75...4mm²
0,75...2,5mm²
Ø≤ 11,3mm
Ø≤ 9,5mm
M16:L /9.C4
-N0:NO7
M16:1 /9.C6
-N0:Y2
M16:2 /9.C5
-N0:GND
ODER - OR - OU
Klemmdose Einspeisung
joint box power supply
boîte à bornes de connexion alimentation
-X1.1
18...20mm
16...25mm²
16...25mm²
16mm²
Ø≤ 25,5mm
-X2.1
10...12mm
1,5...6mm²
1,5...6mm²
1,5...4mm²
Ø≤ 11,3mm
-X5
8...10mm
0,28...4mm²
0,28...4mm²
0,28...2,5mm²
Ø≤ 9,5mm
B(-)
A(+)
BK
BN
GY
BU
GNYE
RD
WH
SH
-W+A100.1
NYM-J
5x16mm²
-W+A100.2
NYM-J
3x1,5mm²
-W+A100.3
J-Y(ST)Y ..LG
4x0,28mm²
-WM16.1**
Oelflex 100
3x0,75mm²
-WM16.2**
Oelflex 100
2x0,75mm²
-WM16.1*
Oelflex 100
3x0,75mm²
-WM16.2*
Oelflex 100
2x0,75mm²
+A300
Elektroverteilung
electrical distribution system
distribution électrique
-K22
+A300
A1
A2
Schütz EVU-Sperre
contactor utility block UB
contacteur blocage EJP
13
14
-F+A100
Sicherung Wärmepumpe
fuse heat pump
coupe-circuit pompe à chaleur
C 50A
+A300
+A200
Wärmepumpenmanager
heat pump manager
gestionnaire de pompe à chaleur
-N1
-N1/SH
X2
-N1
RS485
J9
Vout
-N1/SH
(13)
NO4
-N1/SL
(14)
Y2
+A400
Heizungsanlage allgemein
heating system general
installation de chauffage général
-M16
M
1~
0-10V
PWM
Zusatzumwälzpumpe
auxiliary circulating pump
circulateur supplémentaire
452173.62.03 "e"
14x86
+A100
4 / 14

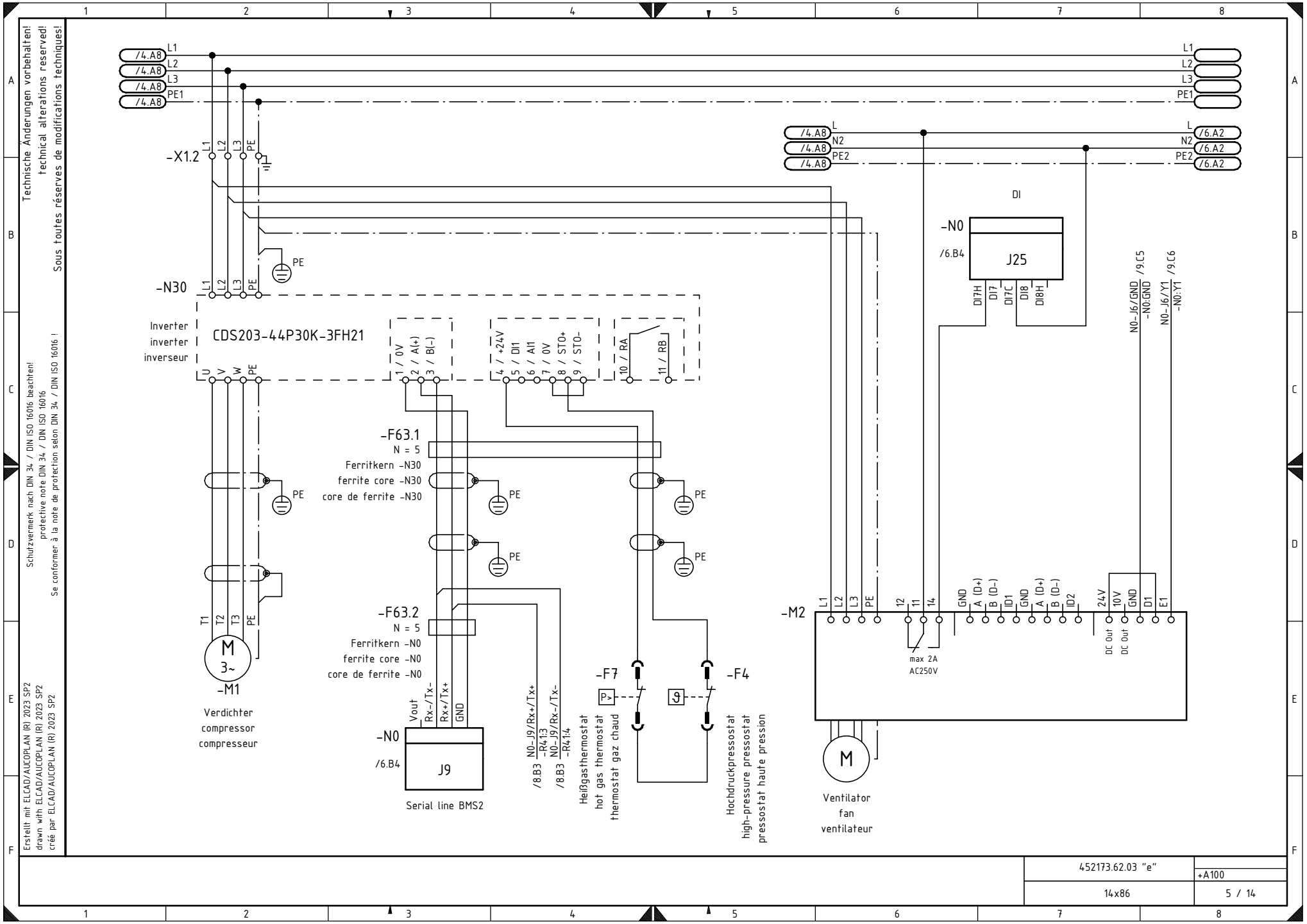
Technische Änderungen vorbehalten!
technical alterations reserved!
Sous toutes réserves de modifications techniques!
Schutzvermerk nach DIN 34 / DIN ISO 16016 beachten!
protective note DIN 34 / DIN ISO 16016
Se conformer à la note de protection selon DIN 34 / DIN ISO 16016 !
Erstellt mit ELCAD/AUCOPLAN (R) 2023 SP2
drawn with ELCAD/AUCOPLAN (R) 2023 SP2
créé par ELCAD/AUCOPLAN (R) 2023 SP2
/4.A8 L1
/4.A8 L2
/4.A8 L3
/4.A8 PE1
-X1.2
-N30
Inverter
inverter
inverseur
CDS203-44P30K-3FH21
-F63.1
N = 5
Ferritkern -N30
ferrite core -N30
core de ferrite -N30
-F63.2
N = 5
Ferritkern -N0
ferrite core -N0
core de ferrite -N0
-M1
Verdichter
compressor
compresseur
-N0
/6.B4
J9
Serial line BMS2
/8.B3 N0-J9/Rx+/Tx+ -R4.13
/8.B3 N0-J9/Rx-/Tx- -R4.14
-F7
Heißgasthermostat
hot gas thermostat
thermostat gaz chaud
-F4
Hochdruckpressostat
high-pressure pressostat
pressostat haute pression
/4.A8 L
/4.A8 N2
/4.A8 PE2
/6.A2
DI
-N0
/6.B4
J25
-M2
max 2A
AC250V
-M
Ventilator
fan
ventilateur
N0-J6/GND /9.C5
-N0:GND
N0-J6/Y1 /9.C6
-N0:Y1
452173.62.03 "e"
+A100
14x86
5 / 14

Technische Änderungen vorbehalten!
technical alterations reserved!
Sous toutes réserves de modifications techniques!

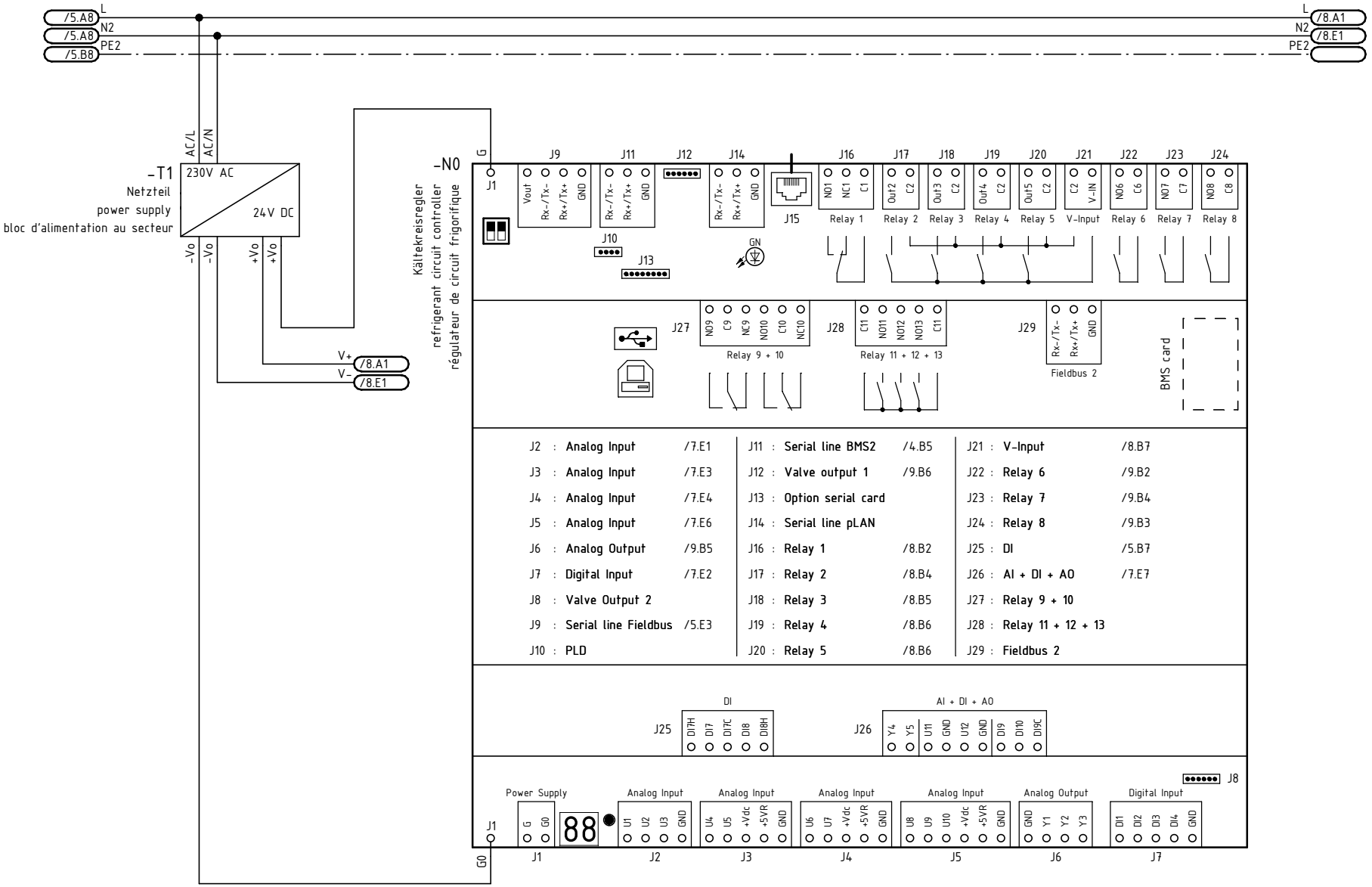

J2 : Analog Input /7.E1
J3 : Analog Input /7.E3
J4 : Analog Input /7.E4
J5 : Analog Input /7.E6
J6 : Analog Output /9.B5
J7 : Digital Input /7.E2
J8 : Valve Output 2
J9 : Serial line Fieldbus /5.E3
J10 : PLD

J11 : Serial line BMS2 /4.B5
J12 : Valve output 1 /9.B6
J13 : Option serial card
J14 : Serial line pLAN
J16 : Relay 1 /8.B2
J17 : Relay 2 /8.B4
J18 : Relay 3 /8.B5
J19 : Relay 4 /8.B6
J20 : Relay 5 /8.B6

J21 : V-Input /8.B7
J22 : Relay 6 /9.B2
J23 : Relay 7 /9.B4
J24 : Relay 8 /9.B3
J25 : DI /5.B7
J26 : AI + DI + AO /7.E7
J27 : Relay 9 + 10
J28 : Relay 11 + 12 + 13
J29 : Fieldbus 2

Schutzvermerk nach DIN 34 / DIN ISO 16016 beachten!
protective note DIN 34 / DIN ISO 16016
Se conformer à la note de protection selon DIN 34 / DIN ISO 16016 !

Erstellt mit ELCAD/AUCOPLAN (R) 2023 SP2
drawn with ELCAD/AUCOPLAN (R) 2023 SP2
créé par ELCAD/AUCOPLAN (R) 2023 SP2

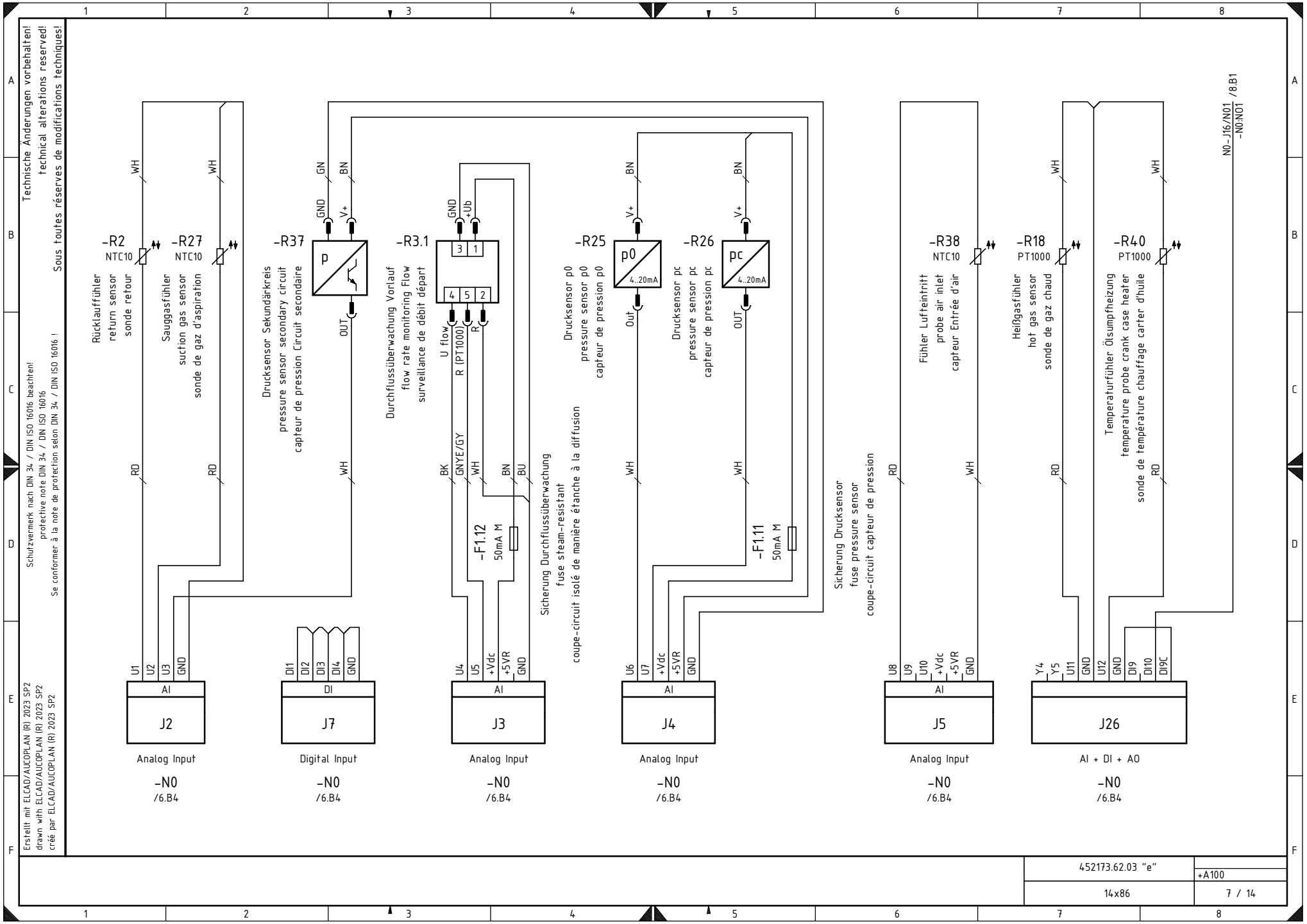
Technische Änderungen vorbehalten!
technical alterations reserved!
Sous toutes réserves de modifications techniques!
Schutzvermerk nach DIN 34 / DIN ISO 16016 beachten!
protective note DIN 34 / DIN ISO 16016
Se conformer à la note de protection selon DIN 34 / DIN ISO 16016 !
Erstellt mit ELCAD/AUCOPLAN (R) 2023 SP2
drawn with ELCAD/AUCOPLAN (R) 2023 SP2
créé par ELCAD/AUCOPLAN (R) 2023 SP2
-R2 NTC10
Rücklauffühler
return sensor
sonde retour
-R27 NTC10
Sauggasfühler
suction gas sensor
sonde de gaz d'aspiration
-R37
Drucksensor Sekundärkreis
pressure sensor secondary circuit
capteur de pression Circuit secondaire
-R3.1
Durchflussüberwachung Vorlauf
flow rate monitoring Flow
surveillance de débit départ
-R25
Drucksensor p0
pressure sensor p0
capteur de pression p0
-R26
Drucksensor pc
pressure sensor pc
capteur de pression pc
-R38 NTC10
Fühler Lufteintritt
probe air inlet
capteur Entrée d'air
-R18 PT1000
Heißgasfühler
hot gas sensor
sonde de gaz chaud
-R40 PT1000
Temperaturfühler Ölsumpfheizung
temperature probe crank case heater
sonde de température chauffage carter d'huile
Sicherung Durchflussüberwachung
fuse steam-resistant
coupe-circuit isolé de manière étanche à la diffusion
-F1.12
50mA M
-F1.11
50mA M
Sicherung Drucksensor
fuse pressure sensor
coupe-circuit capteur de pression
N0-J16/N01 /8.B1
-N0:N01
J2
Analog Input
-N0
/6.B4
J7
Digital Input
-N0
/6.B4
J3
Analog Input
-N0
/6.B4
J4
Analog Input
-N0
/6.B4
J5
Analog Input
-N0
/6.B4
J26
AI + DI + AO
-N0
/6.B4
452173.62.03 "e"
+A100
14x86
7 / 14

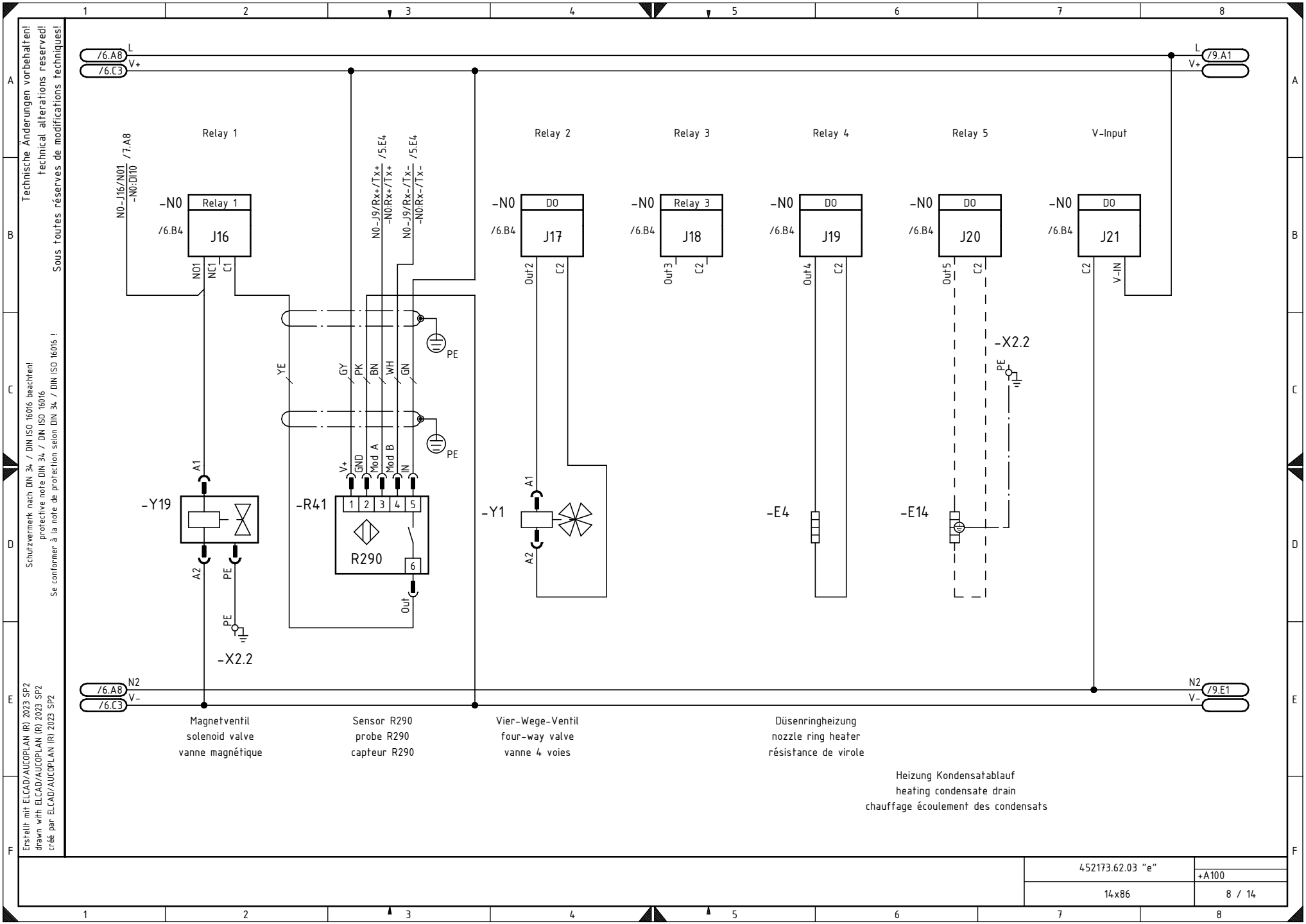
Technische Änderungen vorbehalten!
technical alterations reserved!
Sous toutes réserves de modifications techniques!
Schutzvermerk nach DIN 34 / DIN ISO 16016 beachten!
protective note DIN 34 / DIN ISO 16016
Se conformer à la note de protection selon DIN 34 / DIN ISO 16016 !
Erstellt mit ELCAD/AUCOPLAN (R) 2023 SP2
drawn with ELCAD/AUCOPLAN (R) 2023 SP2
créé par ELCAD/AUCOPLAN (R) 2023 SP2
/6.A8
/6.C3
L
V+
/9.A1
Relay 1
Relay 2
Relay 3
Relay 4
Relay 5
V-Input
-N0
/6.B4
J16
J17
J18
J19
J20
J21
DO
Relay 1
Relay 3
NO1
NC1
C1
Out2
Out3
Out4
Out5
C2
V-IN
N0-J16/NO1 /7.A8
-N0:D110
N0-J9/Rx+/Tx+ /5.E4
-N0:Rx+/Tx+
N0-J9/Rx-/Tx- /5.E4
-N0:Rx-/Tx-
YE
GY
PK
BN
WH
GN
PE
V+
GND
Mod A
Mod B
IN
-Y19
-R41
-Y1
-E4
-E14
-X2.2
A1
A2
1
2
3
4
5
6
R290
Out
N2
V-
/9.E1
Magnetventil
solenoid valve
vanne magnétique
Sensor R290
probe R290
capteur R290
Vier-Wege-Ventil
four-way valve
vanne 4 voies
Düsenringheizung
nozzle ring heater
résistance de virole
Heizung Kondensatablauf
heating condensate drain
chauffage écoulement des condensats
452173.62.03 "e"
+A100
14x86
8 / 14

Technische Änderungen vorbehalten!
technical alterations reserved!
Sous toutes réserves de modifications techniques!

Schutzvermerk nach DIN 34 / DIN ISO 16016 beachten!
protective note DIN 34 / DIN ISO 16016
Se conformer à la note de protection selon DIN 34 / DIN ISO 16016 !

Erstellt mit ELCAD/AUCOPLAN (R) 2023 SP2
drawn with ELCAD/AUCOPLAN (R) 2023 SP2
crée par ELCAD/AUCOPLAN (R) 2023 SP2

/8.A8 L

L

Relay 6

-N0 DO
/6.B4 J22
NO6 C6

Relay 8

-N0 DO
/6.B4 J24
NO8 C8

Relay 7

-N0 DO
/6.B4 J23
NO7 C7

Analog Output

-N0 AO
/6.B4 J6
GND Y1 Y2 Y3

Valve output 1

-N0
/6.B4 J12
1 2 3 4 5 6

-XE1 L

-E1

-XE1 N

PE

PE

PE

-X2.2

N

/8.E8 N2

N2

M16:L
/4.B7 -XM16:L

M16:2
/4.B8 -XM16:2

N0-J6/GND
/5.B8 -M2:GND

N0-J6/Y1
/5.B8 -M2:E1

M16:1
/4.B8 -XM16:1

WH YE GN BU RD VT

-M7

M

Ölsumpfheizung
crank case heater
chauffage carter d'huile

Expansionsventil
expansion valve
détendeur

452173.62.03 "e"	+A100
14x86	9 / 14

Technische Änderungen vorbehalten!
technical alterations reserved!
Sous toutes réserves de modifications techniques!

Schutzvermerk nach DIN 34 / DIN ISO 16016 beachten!
protective note DIN 34 / DIN ISO 16016
Se conformer à la note de protection selon DIN 34 / DIN ISO 16016 !

Erstellt mit ELCAD/AUCOPLAN (R) 2023 SP2
drawn with ELCAD/AUCOPLAN (R) 2023 SP2
créé par ELCAD/AUCOPLAN (R) 2023 SP2

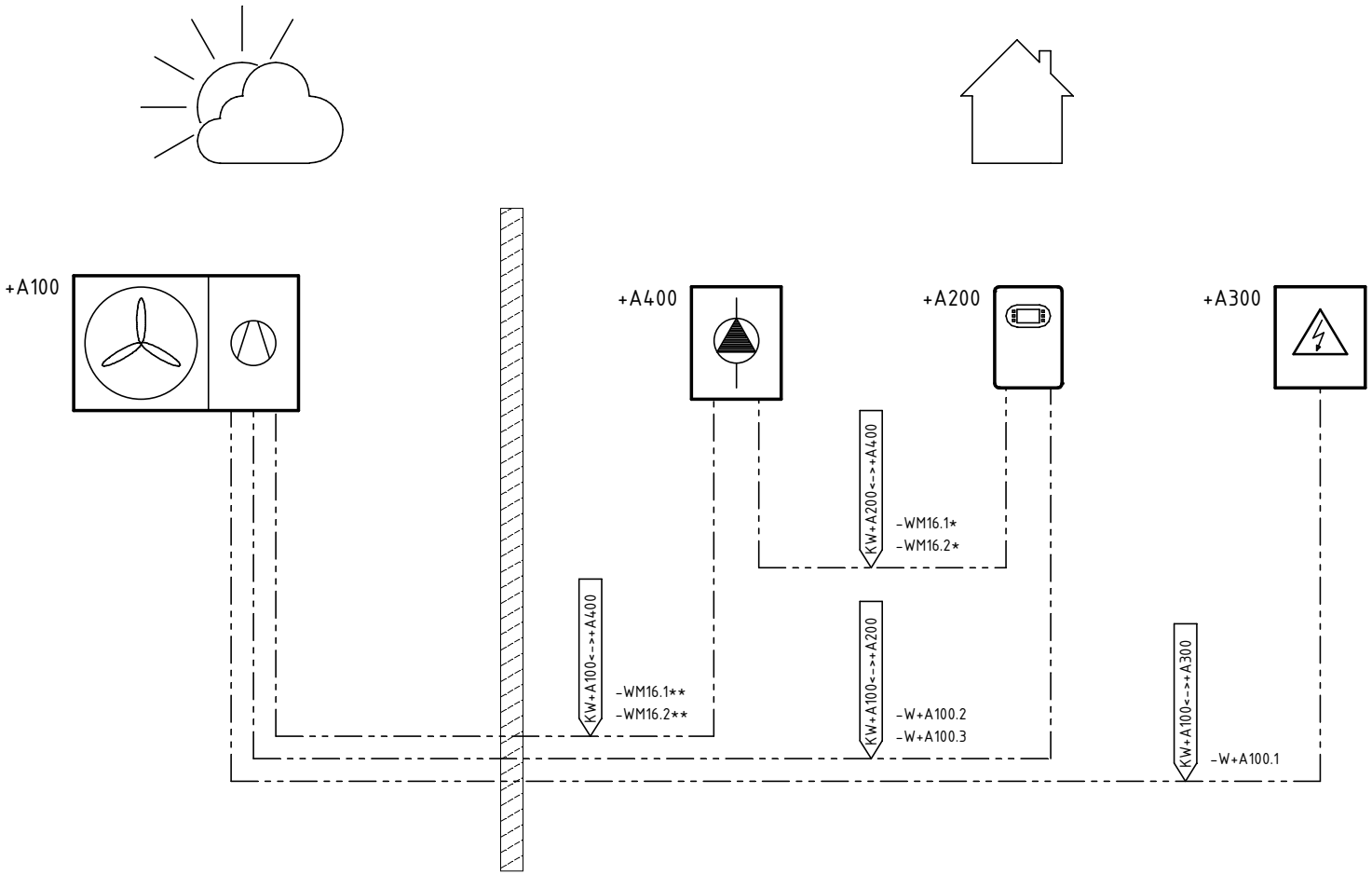

Wärmepumpe
heat pump
pompe à chaleur

Heizungsanlage allgemein
heating system general
installation de chauffage général

Wärmepumpenmanager
heat pump manager
gestionnaire de pompe à chaleur

Elektroverteilung
electrical distribution system
distribution électrique

452173.62.03 "e"	
14x86	10 / 14

Technische Änderungen vorbehalten! technical alterations reserved! Sous toutes réserves de modifications techniques!

Kabelliste · cable list · liste des câbles

№	Kabel cable câble	Bezeichnung identifier désignation	Kabeltyp cable type type de câble	Kabellänge cable-length longueur de câble	Ziel 1 destination 1 objectif 1	Ziel 1 – Kommentar destination 1 – comment objectif 1 – commentaire	Ziel 2 destination 2 objectif 2	Ziel 2 – Kommentar destination 2 – comment objectif 2 – commentaire
1	**-W+A100.1**	**Kabel Lastspannung** cable supply voltage câble tension d'alimentation	**Installationsleitung: NYM-J 5 x 16mm²** installation cable: NYM-J 5 x 16mm² conduite d'installation: NYM-J 5 x 16mm²		**+A100** **-X1.1**	**Klemmleiste Lastspannung** terminal strip supply voltage bornier tension d'alimentation	**+A300** **-K22**	**Schütz EVU-Sperre** contactor utility block UB contacteur blocage EJP
2	**-W+A100.2**	**Kabel Steuerspannung** cable control voltage câble tension de commande	**Installationsleitung: NYM-J 3 x 1,5mm²** installation cable: NYM-J 3 x 1,5mm² conduite d'installation: NYM-J 3 x 1,5mm²		**+A100** **-X2.1**	**Klemmleiste Steuerspannung** terminal strip control voltage bornier tension de commande	**+A200** **-N1**	**Wärmepumpenmanager** heat pump manager gestionnaire de pompe à chaleur
3	**-W+A100.3**	**Kabel Kommunikation** cable communication câble communication	**Datenleitung; geschirmt: J-Y(ST)Y ..LG 4 x 0,28mm²** data-cable; shielded: J-Y(ST)Y ..LG 4 x 0,28mm² ligne de données; blindé: J-Y(ST)Y ..LG 4 x 0,28mm²		**+A100** **-X5**	**Klemmleiste Kommunikation** terminal strip communication bornier communication	**+A200** **-N1**	**Wärmepumpenmanager** heat pump manager gestionnaire de pompe à chaleur
4	**-WM16.1***	**Kabel Lastspannung -M16** cable supply voltage -M16 câble tension d'alimentation -M16	**PVC-Steuerleitung; farbig: Oelflex 100 3 x 0,75mm²** PVC-control line; color coded: Oelflex 100 3 x 0,75mm² PVC-ligne de commande; coloré: Oelflex 100 3 x 0,75mm²		**+A200** **-N1/SH**	**Wärmepumpenmanager S-HV** heat pump manager S-HV gestionnaire de pompe à chaleur S-HV	**+A400** **-M16**	**Zusatzumwälzpumpe** auxiliary circulating pump circulateur supplémentaire
5	**-WM16.1****	**Kabel Lastspannung -M16** cable supply voltage -M16 câble tension d'alimentation -M16	**PVC-Steuerleitung; farbig: Oelflex 100 3 x 0,75mm²** PVC-control line; color coded: Oelflex 100 3 x 0,75mm² PVC-ligne de commande; coloré: Oelflex 100 3 x 0,75mm²		**+A100** **-XM16**	**Klemmleiste -M16** terminal strip -M16 bornier -M16	**+A400** **-M16**	**Zusatzumwälzpumpe** auxiliary circulating pump circulateur supplémentaire
6	**-WM16.2***	**Kabel Steuerspannung -M16** cable control voltage -M16 câble tension de commande -M16	**PVC-Steuerleitung; farbig: Oelflex 100 2 x 0,75mm²** PVC-control line; color coded: Oelflex 100 2 x 0,75mm² PVC-ligne de commande; coloré: Oelflex 100 2 x 0,75mm²		**+A200** **-N1/SL**	**Wärmepumpenmanager S_LV** heat pump manager S_LV gestionnaire de pompe à chaleur S_LV	**+A400** **-M16**	**Zusatzumwälzpumpe** auxiliary circulating pump circulateur supplémentaire
7	**-WM16.2****	**Kabel Lastspannung -M16** cable supply voltage -M16 câble tension d'alimentation -M16	**PVC-Steuerleitung; farbig: Oelflex 100 2 x 0,75mm²** PVC-control line; color coded: Oelflex 100 2 x 0,75mm² PVC-ligne de commande; coloré: Oelflex 100 2 x 0,75mm²		**+A100** **-XM16**	**Klemmleiste -M16** terminal strip -M16 bornier -M16	**+A400** **-M16**	**Zusatzumwälzpumpe** auxiliary circulating pump circulateur supplémentaire

Schutzvermerk nach DIN 34 / DIN ISO 16016 beachten!
protective note DIN 34 / DIN ISO 16016
Se conformer à la note de protection selon DIN 34 / DIN ISO 16016 !

Erstellt mit ELCAD/AUCOPLAN (R) 2023 SP2
drawn with ELCAD/AUCOPLAN (R) 2023 SP2
créé par ELCAD/AUCOPLAN (R) 2023 SP2

Kabelbelegungsliste · cable assignment list · liste d'affectation des câbles

Betriebsmittel item moyens d'exploitation	**Kabeltyp** cable type type de câble	**Ader** core brin	**Darstellung** presentation représentation	**Ziel 1 – Anschluss** destination 1 – terminal objectif 1 – raccord	**Ziel 1 – Kommentar** destination 1 – comment objectif 1 – commentaire	**Ziel 2 – Anschluss** destination 2 – terminal objectif 2 – raccord	**Ziel 2 – Kommentar** destination 2 – comment objectif 2 – commentaire
-W+A100.1	**: NYM-J 5 x 16** : NYM-J 5 x 16 : NYM-J 5 x 16	**BK**	**/4.D3**	**+A100** **-X1.1:L1**	**Klemmleiste Lastspannung** terminal strip supply voltage bornier tension d'alimentation	**+A300** **-K22:1**	**Schütz EVU-Sperre** contactor utility block UB contacteur blocage EJP
		BN	**/4.D3**	**+A100** **-X1:L2**	**Klemmleiste Lastspannung** terminal strip supply voltage bornier tension d'alimentation	**+A300** **-K22:3**	**Schütz EVU-Sperre** contactor utility block UB contacteur blocage EJP
		GY	**/4.D3**	**+A100** **-X1:L3**	**Klemmleiste Lastspannung** terminal strip supply voltage bornier tension d'alimentation	**+A300** **-K22:5**	**Schütz EVU-Sperre** contactor utility block UB contacteur blocage EJP
		BU	**/4.D3**	**+A100** **-X1:N**	**Klemmleiste Lastspannung** terminal strip supply voltage bornier tension d'alimentation	**+A300** **-X1:N**	**Elektroverteilung -X1** electrical distribution system -X1 distribution électrique -X1
		GNYE	**/4.D3**	**+A100** **-X1:PE**	**Klemmleiste Lastspannung** terminal strip supply voltage bornier tension d'alimentation	**+A300** **-X1:PE**	**Elektroverteilung -X1** electrical distribution system -X1 distribution électrique -X1
-W+A100.2	**: NYM-J 3 x 1,5** : NYM-J 3 x 1,5 : NYM-J 3 x 1,5	**BN**	**/4.D4**	**+A100** **-X2.1:L**	**Klemmleiste Steuerspannung** terminal strip control voltage bornier tension de commande	**+A200** **-N1:L**	**Wärmepumpenmanager** heat pump manager gestionnaire de pompe à chaleur
		BU	**/4.D4**	**+A100** **-X2.1:N**	**Klemmleiste Steuerspannung** terminal strip control voltage bornier tension de commande	**+A200** **-N1:N**	**Wärmepumpenmanager** heat pump manager gestionnaire de pompe à chaleur
		GNYE	**/4.D4**	**+A100** **-F62.1:PE**	**Ferritkern -X2.1** ferrite core -X2.1 core de ferrite -X2.1	**+A200** **-N1:PE**	**Wärmepumpenmanager** heat pump manager gestionnaire de pompe à chaleur
-W+A100.3	**: J-Y(ST)Y ..LG 4 x 0,28** : J-Y(ST)Y ..LG 4 x 0,28 : J-Y(ST)Y ..LG 4 x 0,28	**RD**	**/4.D5**	**+A100** **-X5:B(-)**	**Klemmleiste Kommunikation** terminal strip communication bornier communication	**+A200** **-N1:Rx-/Tx**	**Wärmepumpenmanager** heat pump manager gestionnaire de pompe à chaleur
		BK	**/4.D5**	**+A100** **-X5:A(+)**	**Klemmleiste Kommunikation** terminal strip communication bornier communication	**+A200** **-N1:Rx+/Tx**	**Wärmepumpenmanager** heat pump manager gestionnaire de pompe à chaleur
		WH	**/4.D5**	**+A100** **-X5:GND**	**Klemmleiste Kommunikation** terminal strip communication bornier communication	**+A200** **-N1:GND**	**Wärmepumpenmanager** heat pump manager gestionnaire de pompe à chaleur
-WM16.1*	**: Oelflex 100 3 x 0,75** : Oelflex 100 3 x 0,75 : Oelflex 100 3 x 0,75	**BN**	**/4.D6**	**+A200** **-N1/SH:L**	**Wärmepumpenmanager S-HV** heat pump manager S-HV gestionnaire de pompe à chaleur S-HV	**+A400** **-M16:L**	**Zusatzumwälzpumpe** auxiliary circulating pump circulateur supplémentaire
		BU	**/4.D6**	**+A200** **-N1/SH:N**	**Wärmepumpenmanager S-HV** heat pump manager S-HV gestionnaire de pompe à chaleur S-HV	**+A400** **-M16:N**	**Zusatzumwälzpumpe** auxiliary circulating pump circulateur supplémentaire
		GNYE	**/4.D6**	**+A200** **-N1/SH:PE**	**Wärmepumpenmanager S-HV** heat pump manager S-HV gestionnaire de pompe à chaleur S-HV	**+A400** **-M16:PE**	**Zusatzumwälzpumpe** auxiliary circulating pump circulateur supplémentaire
-WM16.1**	**: Oelflex 100 3 x 0,75** : Oelflex 100 3 x 0,75 : Oelflex 100 3 x 0,75	**BN**	**/4.C7**	**+A100** **-XM16:L**	**Klemmleiste -M16** terminal strip -M16 bornier -M16	**+A400** **-M16:L**	**Zusatzumwälzpumpe** auxiliary circulating pump circulateur supplémentaire
		BU	**/4.C8**	**+A100** **-XM16:N**	**Klemmleiste -M16** terminal strip -M16 bornier -M16	**+A400** **-M16:N**	**Zusatzumwälzpumpe** auxiliary circulating pump circulateur supplémentaire
		GNYE	**/4.C8**	**+A100** **-XM16:PE**	**Klemmleiste -M16** terminal strip -M16 bornier -M16	**+A400** **-M16:PE**	**Zusatzumwälzpumpe** auxiliary circulating pump circulateur supplémentaire
-WM16.2*	**: Oelflex 100 2 x 0,75** : Oelflex 100 2 x 0,75 : Oelflex 100 2 x 0,75	**BN**	**/4.D6**	**+A200** **-N1/SL:1**	**Wärmepumpenmanager S_LV** heat pump manager S_LV gestionnaire de pompe à chaleur S_LV	**+A400** **-M16:**	**Zusatzumwälzpumpe** auxiliary circulating pump circulateur supplémentaire
		BU	**/4.D6**	**+A200** **-N1/SL:2**	**Wärmepumpenmanager S_LV** heat pump manager S_LV gestionnaire de pompe à chaleur S_LV	**+A400** **-M16:**	**Zusatzumwälzpumpe** auxiliary circulating pump circulateur supplémentaire
-WM16.2**	**: Oelflex 100 2 x 0,75** : Oelflex 100 2 x 0,75 : Oelflex 100 2 x 0,75	**BN**	**/4.C8**	**+A100** **-XM16:1**	**Klemmleiste -M16** terminal strip -M16 bornier -M16	**+A400** **-M16:**	**Zusatzumwälzpumpe** auxiliary circulating pump circulateur supplémentaire

Technische Änderungen vorbehalten!
technical alterations reserved!
Sous toutes réserves de modifications techniques!

Schutzvermerk nach DIN 34 / DIN ISO 16016 beachten!
protective note DIN 34 / DIN ISO 16016
Se conformer à la note de protection selon DIN 34 / DIN ISO 16016 !

Erstellt mit ELCAD/AUCOPLAN (R) 2023 SP2
drawn with ELCAD/AUCOPLAN (R) 2023 SP2
créé par ELCAD/AUCOPLAN (R) 2023 SP2

Kabelbelegungsliste · cable assignment list · liste d'affectation des câbles

Betriebsmittel item moyens d'exploitation	**Kabeltyp** cable type type de câble	**Ader** core brin	**Darstellung** presentation représentation	**Ziel 1 – Anschluss** destination 1 – terminal objectif 1 – raccord	**Ziel 1 – Kommentar** destination 1 – comment objectif 1 – commentaire	**Ziel 2 – Anschluss** destination 2 – terminal objectif 2 – raccord	**Ziel 2 – Kommentar** destination 2 – comment objectif 2 – commentaire
		BU	**/4.C8**	**+A100** **–XM16:2**	**Klemmleiste –M16** terminal strip –M16 bornier –M16	**+A400** **–M16:**	**Zusatzumwälzpumpe** auxiliary circulating pump circulateur supplémentaire

Technische Änderungen vorbehalten!
technical alterations reserved!
Sous toutes réserves de modifications techniques!

Schutzvermerk nach DIN 34 / DIN ISO 16016 beachten!
protective note DIN 34 / DIN ISO 16016
Se conformer à la note de protection selon DIN 34 / DIN ISO 16016 !

Erstellt mit ELCAD/AUCOPLAN (R) 2023 SP2
drawn with ELCAD/AUCOPLAN (R) 2023 SP2
créé par ELCAD/AUCOPLAN (R) 2023 SP2

Technische Änderungen vorbehalten!
technical alterations reserved!
Sous toutes réserves de modifications techniques!

Legende · legend · légende

№	Betriebsmittel item moyens d'exploitation	Bezeichnung identifier désignation	Querverweis cross-reference renvoi
1	**+A100 –E1**	**Ölsumpfheizung** crank case heater chauffage carter d'huile	//9.D3
2	**+A100 –E4**	**Düsenringheizung** nozzle ring heater résistance de virole	//8.D6
3	**+A100 –E14**	**Heizung Kondensatablauf** heating condensate drain chauffage écoulement des condensats	//8.D6
4	**+A100 –F1.11**	**Sicherung Drucksensor** fuse pressure sensor coupe-circuit capteur de pression	//7.D5
5	**+A100 –F1.12**	**Sicherung Durchflussüberwachung** fuse steam-resistant coupe-circuit isolé de manière étanche à la diffusion	//7.D4
6	**+A100 –F4**	**Hochdruckpressostat** high-pressure pressostat pressostat haute pression	//5.E5
7	**+A100 –F7**	**Heißgasthermostat** hot gas thermostat thermostat gaz chaud	//5.E4
8	**+A100 –F63.1**	**Ferritkern –N30** ferrite core –N30 core de ferrite –N30	//5.C3
9	**+A100 –F63.2**	**Ferritkern –N0** ferrite core –N0 core de ferrite –N0	//5.D3
10	**+A100 –M1**	**Verdichter** compressor compresseur	//5.D2
11	**+A100 –M2**	**Ventilator** fan ventilateur	//5.D6
12	**+A100 –M7**	**Expansionsventil** expansion valve détendeur	//9.D6
13	**+A100 –N0**	**Kältekreisregler** refrigerant circuit controller régulateur de circuit frigorifique	//6.B4
14	**+A100 –N30**	**Inverter** inverter inverseur	//5.B2
15	**+A100 –R2**	**Rücklauffühler** return sensor sonde retour	//7.B1
16	**+A100 –R3.1**	**Durchflussüberwachung Vorlauf** flow rate monitoring Flow surveillance de débit départ	//7.B3
17	**+A100 –R18**	**Heißgasfühler** hot gas sensor sonde de gaz chaud	//7.B7
18	**+A100 –R25**	**Drucksensor p0** pressure sensor p0 capteur de pression p0	//7.B4
19	**+A100 –R26**	**Drucksensor pc** pressure sensor pc capteur de pression pc	//7.B5
20	**+A100 –R27**	**Sauggasfühler** suction gas sensor sonde de gaz d'aspiration	//7.B2
21	**+A100 –R37**	**Drucksensor Sekundärkreis** pressure sensor secondary circuit capteur de pression Circuit secondaire	//7.B3
22	**+A100 –R38**	**Fühler Lufteintritt** probe air inlet capteur Entrée d'air	//7.B7
23	**+A100 –R40**	**Temperaturfühler Ölsumpfheizung** temperature probe crank case heater sonde de température chauffage carter d'huile	//7.B8
24	**+A100 –R41**	**Sensor R290** probe R290 capteur R290	//8.C3
25	**+A100 –T1**	**Netzteil** power supply bloc d'alimentation au secteur	//6.B2
26	**+A100 –Y1**	**Vier-Wege-Ventil** four-way valve vanne 4 voies	//8.D4
27	**+A100 –Y19**	**Magnetventil** solenoid valve vanne magnétique	//8.C2
28	**+A100 –Z1**	**Filter –X2.2** filter –X2.2 filtre –X2.2	//4.B4
29	**+A100 –Z2**	**Filter –X1.2** filter –X1.2 filtre –X1.2	//4.B3
30	**+A300 –F+A100**	**Sicherung Wärmepumpe** fuse heat pump electrical distribution system coupe-circuit pompe à chaleur distribution électrique	//4.E3
31	**+A300 –K22**	**Schütz EVU-Sperre** contactor utility block UB electrical distribution system contacteur blocage EJP distribution électrique	//4.E2
32	**+A400 –M16**	**Zusatzumwälzpumpe** auxiliary circulating pump heating system general circulateur supplémentaire installation de chauffage général	//4.E7
33	**+A100 –R41**	**Sensor R290** probe R290 capteur R290	//9.C2

Schutzvermerk nach DIN 34 / DIN ISO 16016 beachten!
protective note DIN 34 / DIN ISO 16016
Se conformer à la note de protection selon DIN 34 / DIN ISO 16016 !

Erstellt mit ELCAD/AUCOPLAN (R) 2023 SP2
drawn with ELCAD/AUCOPLAN (R) 2023 SP2
créé par ELCAD/AUCOPLAN (R) 2023 SP2

Technische Änderungen vorbehalten!
technical alterations reserved!
Sous toutes réserves de modifications techniques!

Schutzvermerk nach DIN 34 / DIN ISO 16016 beachten!
protective note DIN 34 / DIN ISO 16016
Se conformer à la note de protection selon DIN 34 / DIN ISO 16016 !

Erstellt mit ELCAD/AUCOPLAN (R) 2023 SP2
drawn with ELCAD/AUCOPLAN (R) 2023 SP2
crée par ELCAD/AUCOPLAN (R) 2023 SP2

Elektro-Dokumentation

electrical documentation · documentation électrique

Medium Primärkreis medium primary circuit liquide circuit primaire	:	– – –
Aufstellungsort installation location emplacement	:	**innen** indoor à l'intérieur
IP – Schutzart IP – degree of protection IP – type de protection	:	**20**
Verdichter compressor compresseur	:	–
Code code code	:	
Heizen heating up chauffer	:	☐
Kühlen cooling down réfrigérer	:	☐
Warmwasser domestic hot water eau chaude sanitaire	:	☐
2. Wärmeerzeuger 2nd heat generator 2ème générateur de chaleur	:	☐
Lüften ventilation ventilation	:	☐

Technische Änderungen vorbehalten!
technical alterations reserved!
Sous toutes réserves de modifications techniques!

Schutzvermerk nach DIN 34 / DIN ISO 16016 beachten!
protective note DIN 34 / DIN ISO 16016
Se conformer à la note de protection selon DIN 34 / DIN ISO 16016 !

Erstellt mit ELCAD/AUCOPLAN (R) 2023 SP2
drawn with ELCAD/AUCOPLAN (R) 2023 SP2
créé par ELCAD/AUCOPLAN (R) 2023 SP2

Technische Daten
technical datas · données techniques

Nennspannung nom. voltage tension nominale	:	**L/N/PE ~ 50Hz 230V ±10%**
Max. Stromaufnahme max. current consumption consommation de courant max.	:	**0,22A**
Max. Leistungsaufnahme max. power consumption consommation de puissance max.	:	**50W**
Max. Vorsicherung max. fusing protection préliminaire max.	:	**C 13A**
RCD-Typ RCD-type RCD-type	:	**A**
Anlaufstrom starting current courant de démarrage	:	**-**

Auslegungsparameter Kabel
dimensioning parameter cable - paramètre de dimensionnement cable

Leitermaterial conductor material matériau conducteur	:	**Cu**
Kabellänge cable-length longueur de câble	:	**50m**
Umgebungstemperatur ambient temperature température ambiante	:	**35°C**
Verlegeart laying system type de pose	:	**B2 (DIN VDE 0298-4 / IEC 60364-5-52)**

Verdrahtungsfarben
wiring colors · couleurs de câblage

Schwarz black noir	**BK**	:	**L1 / L2 / L3**
hellblau light blue bleu clair	**BU**	:	**Neutralleiter** neutral conductor conducteur neutre
rot red rouge	**RD**	:	**Steuerstromkreise 24VAC** control circuits 24VAC circuits électriques de commande 24VAC
orange orange orange	**OG**	:	**Steuerstromkreise ≥24VDC** control circuits ≥24VDC circuits électriques de commande ≥24VDC
Weiß white blanc	**WH**	:	**GND & ≤12VDC**
Grün-Gelb green-yellow vert-jaune	**GNYE**	:	**Schutzleitersystem** protective system système de conducteur de protection
Grau grey gris	**GY**	:	**Kommunikation** communication communication

Inhaltsverzeichnis · directory · table des matières

Bezeichnung identifier désignation	Blatt page feuille	Planart planning type type de plan	Blattbenennung page-designation désignation de la feuille
1 - 1	**1/2**	**Deckblatt** cover sheet page de garde	**Deckblatt** cover sheet page de garde
1 - 2	**2/2**	**Deckblatt** cover sheet page de garde	**Technische Daten** technical datas données techniques
2 - 1	**1/3**	**Inhaltsverzeichnis** directory table des matières	**Inhaltsverzeichnis** directory table des matières
2 - 2	**2/3**	**Inhaltsverzeichnis** directory table des matières	**Inhaltsverzeichnis** directory table des matières
2 - 3	**3/3**	**Inhaltsverzeichnis** directory table des matières	**Inhaltsverzeichnis** directory table des matières
3 - '+Axxx	**1/1**	**Ort / Funktion** location / function lieu / fonction	**Kabelwegeplan (Übersicht)** Cable routing plan (General diagram) schéma de chemin de câbles (aperçu)
3 - +A2xx	**1/14**	**Ort / Funktion** location / function lieu / fonction	**Einspeisung Elektroverteilung** power supply electrical distribution system alimentation distribution électrique
3 - +A2xx	**2/14**	**Ort / Funktion** location / function lieu / fonction	**Wärmepumpenmanager** heat pump manager gestionnaire de pompe à chaleur
3 - +A2xx	**3/14**	**Ort / Funktion** location / function lieu / fonction	**Funktionsblock 1. - frei** function block 1. - free bloc fonctionnel 1. - libre
3 - +A2xx	**4/14**	**Ort / Funktion** location / function lieu / fonction	**Funktionsblock 2. - frei** function block 2. - free bloc fonctionnel 2. - libre
3 - +A2xx	**5/14**	**Ort / Funktion** location / function lieu / fonction	**Funktionsblock 3. - frei** function block 3. - free bloc fonctionnel 3. - libre
3 - +A2xx	**6/14**	**Ort / Funktion** location / function lieu / fonction	**Wärmepumpenmanager** heat pump manager gestionnaire de pompe à chaleur
3 - +A2xx	**7/14**	**Ort / Funktion** location / function lieu / fonction	**Funktionsblock 4. - frei** function block 4. - free bloc fonctionnel 4. - libre
3 - +A2xx	**8/14**	**Ort / Funktion** location / function lieu / fonction	**Funktionsblock 5. - frei** function block 5. - free bloc fonctionnel 5. - libre
3 - +A2xx	**9/14**	**Ort / Funktion** location / function lieu / fonction	**Bedienteil** control panel unité de commande
3 - +A2xx	**10/14**	**Ort / Funktion** location / function lieu / fonction	**Kabelwegeplan** Cable routing plan schéma de chemin de câbles
3 - +A2xx	**11/14**	**Ort / Funktion** location / function lieu / fonction	**Kabelliste** cable list liste des câbles
3 - +A2xx	**12/14**	**Ort / Funktion** location / function lieu / fonction	**Kabelbelegungsliste** cable assignment list liste d'affectation des câbles
3 - +A2xx	**13/14**	**Ort / Funktion** location / function lieu / fonction	**Kabelbelegungsliste** cable assignment list liste d'affectation des câbles
3 - +A2xx	**14/14**	**Ort / Funktion** location / function lieu / fonction	**Legende** legend légende
3 - +A400	**1/9**	**Ort / Funktion** location / function lieu / fonction	**Funktion: 0 - 1.ungemischter Kreis/direkter Kreis** function: 0 - 1.unmixed circuit/direct circuit fonction: 0 - 1.circuit non mélangé/circuit direct
3 - +A400	**2/9**	**Ort / Funktion** location / function lieu / fonction	**Funktion: 0 - 1.ungemischter Kreis/direkter Kreis** function: 0 - 1.unmixed circuit/direct circuit fonction: 0 - 1.circuit non mélangé/circuit direct
3 - +A400	**3/9**	**Ort / Funktion** location / function lieu / fonction	**Funktion: 0 - allgemein +A400 (Power)** function: 0 - general +A400 (Output) fonction: 0 - général +A400 (Output)
3 - +A400	**4/9**	**Ort / Funktion** location / function lieu / fonction	**Kabelwegeplan** Cable routing plan schéma de chemin de câbles
3 - +A400	**5/9**	**Ort / Funktion** location / function lieu / fonction	**Kabelliste** cable list liste des câbles
3 - +A400	**6/9**	**Ort / Funktion** location / function lieu / fonction	**Kabelbelegungsliste** cable assignment list liste d'affectation des câbles
3 - +A400	**7/9**	**Ort / Funktion** location / function lieu / fonction	**Kabelbelegungsliste** cable assignment list liste d'affectation des câbles
3 - +A400	**8/9**	**Ort / Funktion** location / function lieu / fonction	**Kabelbelegungsliste** cable assignment list liste d'affectation des câbles
3 - +A400	**9/9**	**Ort / Funktion** location / function lieu / fonction	**Legende** legend légende
3 - +A411	**1/5**	**Ort / Funktion** location / function lieu / fonction	**Funktion: x - 1.gemischter Kreis +A411** function: x - 1.mixed circuit +A411 fonction: x - 1.circuit mélangé +A411
3 - +A411	**2/5**	**Ort / Funktion** location / function lieu / fonction	**Kabelwegeplan** Cable routing plan schéma de chemin de câbles
3 - +A411	**3/5**	**Ort / Funktion** location / function lieu / fonction	**Kabelliste** cable list liste des câbles
3 - +A411	**4/5**	**Ort / Funktion** location / function lieu / fonction	**Kabelbelegungsliste** cable assignment list liste d'affectation des câbles
3 - +A411	**5/5**	**Ort / Funktion** location / function \bc743 / fonction	**Legende** legend légende
3 - +A412	**1/5**	**Ort / Funktion** location / function lieu / fonction	**Funktion: x - 2. gemischter Kreis +A412** function: x - 2. mixed circuit +A412 fonction: x - 2. circuit mélangé +A412
3 - +A412	**2/5**	**Ort / Funktion** location / function lieu / fonction	**Kabelwegeplan** Cable routing plan schéma de chemin de câbles
3 - +A412	**3/5**	**Ort / Funktion** location / function lieu / fonction	**Kabelliste** cable list liste des câbles
3 - +A412	**4/5**	**Ort / Funktion** location / function lieu / fonction	**Kabelbelegungsliste** cable assignment list liste d'affectation des câbles

Technische Änderungen vorbehalten!
technical alterations reserved!
Sous toutes réserves de modifications techniques!

Schutzvermerk nach DIN 34 / DIN ISO 16016 beachten!
protective note DIN 34 / DIN ISO 16016
Se conformer à la note de protection selon DIN 34 / DIN ISO 16016 !

Erstellt mit ELCAD/AUCOPLAN (R) 2023 SP2
drawn with ELCAD/AUCOPLAN (R) 2023 SP2
créé par ELCAD/AUCOPLAN (R) 2023 SP2

Inhaltsverzeichnis · directory · table des matières

Bezeichnung identifier désignation	Blatt page feuille	Planart planning type type de plan	Blattbenennung page-designation désignation de la feuille
3 - +A412	5/5	**Ort / Funktion** location / function lieu / fonction	**Legende** legend légende
3 - +A413	1/5	**Ort / Funktion** location / function lieu / fonction	**Funktion: x - 3. gemischter Kreis +A413** function: x - 2. mixed circuit +A413 fonction: x - 2. circuit mélangé +A413
3 - +A413	2/5	**Ort / Funktion** location / function lieu / fonction	**Kabelwegeplan** Cable routing plan schéma de chemin de câbles
3 - +A413	3/5	**Ort / Funktion** location / function lieu / fonction	**Kabelliste** cable list liste des câbles
3 - +A413	4/5	**Ort / Funktion** location / function lieu / fonction	**Kabelbelegungsliste** cable assignment list liste d'affectation des câbles
3 - +A413	5/5	**Ort / Funktion** location / function lieu / fonction	**Legende** legend légende
3 - +A420	1/7	**Ort / Funktion** location / function lieu / fonction	**Funktion: x - Warmwasser +A420** function: 1 - domestic hot water +A420 fonction: 1 - eau chaude sanitaire +A420
3 - +A420	2/7	**Ort / Funktion** location / function lieu / fonction	**Funktion: x - Warmwasser +A420** function: 1 - domestic hot water +A420 fonction: 1 - eau chaude sanitaire +A420
3 - +A420	3/7	**Ort / Funktion** location / function lieu / fonction	**Kabelwegeplan** Cable routing plan schéma de chemin de câbles
3 - +A420	4/7	**Ort / Funktion** cable list liste des câbles	**Kabelliste** cable list liste des câbles
3 - +A420	5/7	**Ort / Funktion** location / function lieu / fonction	**Kabelbelegungsliste** cable assignment list liste d'affectation des câbles
3 - +A420	6/7	**Ort / Funktion** location / function lieu / fonction	**Kabelbelegungsliste** cable assignment list liste d'affectation des câbles
3 - +A420	7/7	**Ort / Funktion** location / function lieu / fonction	**Legende** legend légende
3 - +A430	1/6	**Ort / Funktion** location / function lieu / fonction	**Funktion: x - Schwimmbad +A430** function: 1 - domestic hot water +A420 fonction: 1 - eau chaude sanitaire +A420
3 - +A430	2/6	**Ort / Funktion** location / function lieu / fonction	**Funktion: x - Schwimmbad +A430** function: 1 - domestic hot water +A420 fonction: 1 - eau chaude sanitaire +A420
3 - +A430	3/6	**Ort / Funktion** location / function lieu / fonction	**Kabelwegeplan** Cable routing plan schéma de chemin de câbles
3 - +A430	4/6	**Ort / Funktion** location / function lieu / fonction	**Kabelliste** cable list liste des câbles
3 - +A430	5/6	**Ort / Funktion** location / function lieu / fonction	**Kabelbelegungsliste** cable assignment list liste d'affectation des câbles
3 - +A430	6/6	**Ort / Funktion** location / function lieu / fonction	**Legende** legend légende

Bezeichnung identifier désignation	Blatt page feuille	Planart planning type type de plan	Blattbenennung page-designation désignation de la feuille
3 - +A441	1/5	**Ort / Funktion** location / function lieu / fonction	**Funktion: x - bivalent +A441** function: x - bivalent +A441 fonction: x - bivalent +A441
3 - +A441	2/5	**Ort / Funktion** location / function lieu / fonction	**Kabelwegeplan** Cable routing plan schéma de chemin de câbles
3 - +A441	3/5	**Ort / Funktion** location / function lieu / fonction	**Kabelliste** cable list liste des câbles
3 - +A441	4/5	**Ort / Funktion** location / function lieu / fonction	**Kabelbelegungsliste** cable assignment list liste d'affectation des câbles
3 - +A441	5/5	**Ort / Funktion** location / function lieu / fonction	**Legende** legend légende
3 - +A442	1/5	**Ort / Funktion** location / function lieu / fonction	**Funktion: x - Regenerativ +A442** function: x - renewable +A442 fonction: x - régénératif(ve) +A442
3 - +A442	2/5	**Ort / Funktion** location / function lieu / fonction	**Kabelwegeplan** Cable routing plan schéma de chemin de câbles
3 - +A442	3/5	**Ort / Funktion** location / function lieu / fonction	**Kabelliste** liste des câbles liste des câbles
3 - +A442	4/5	**Ort / Funktion** location / function lieu / fonction	**Kabelbelegungsliste** cable assignment list liste d'affectation des câbles
3 - +A442	5/5	**Ort / Funktion** location / function lieu / fonction	**Legende** legend légende
3 - +A443	1/5	**Ort / Funktion** location / function lieu / fonction	**Funktion: x - solar +A443** function: x - solar +A443 fonction: x - solaire +A443
3 - +A443	2/5	**Ort / Funktion** location / function lieu / fonction	**Kabelwegeplan** Cable routing plan schéma de chemin de câbles
3 - +A443	3/5	**Ort / Funktion** location / function lieu / fonction	**Kabelliste** cable list liste des câbles
3 - +A443	4/5	**Ort / Funktion** location / function lieu / fonction	**Kabelbelegungsliste** cable assignment list liste d'affectation des câbles
3 - +A443	5/5	**Ort / Funktion** location / function lieu / fonction	**Legende** legend légende
3 - +A451	1/5	**Ort / Funktion** location / function lieu / fonction	**Funktion: x - Kühlen aktiv +A451** function: x - cooling down active +A451 fonction: x - réfrigérer actif +A451
3 - +A451	2/5	**Ort / Funktion** location / function lieu / fonction	**Kabelwegeplan** Cable routing plan schéma de chemin de câbles
3 - +A451	3/5	**Ort / Funktion** location / function lieu / fonction	**Kabelliste** cable list liste des câbles
3 - +A451	4/5	**Ort / Funktion** location / function lieu / fonction	**Kabelbelegungsliste** cable assignment list liste d'affectation des câbles

Technische Änderungen vorbehalten!
technical alterations reserved!
Sous toutes réserves de modifications techniques!

Schutzvermerk nach DIN 34 / DIN ISO 16016 beachten!
protective note DIN 34 / DIN ISO 16016
Se conformer à la note de protection selon DIN 34 / DIN ISO 16016 !

Erstellt mit ELCAD/AUCOPLAN (R) 2023 SP2
drawn with ELCAD/AUCOPLAN (R) 2023 SP2
créé par ELCAD/AUCOPLAN (R) 2023 SP2

Inhaltsverzeichnis · directory · table des matières

Bezeichnung identifier désignation	Blatt page feuille	Planart planning type type de plan	Blattbenennung page-designation désignation de la feuille
3 - +A451	**5/5**	**Ort / Funktion** location / function lieu / fonction	**Legende** legend légende
3 - +A452	**1/6**	**Ort / Funktion** location / function lieu / fonction	**Funktion: x - Kühlen passiv +A452** function: x - cooling down passive +A452 fonction: x - réfrigérer passif +A452
3 - +A452	**2/6**	**Ort / Funktion** location / function lieu / fonction	**Kabelwegeplan** Cable routing plan schéma de chemin de câbles
3 - +A452	**3/6**	**Ort / Funktion** location / function lieu / fonction	**Kabelliste** cable list liste des câbles
3 - +A452	**4/6**	**Ort / Funktion** location / function lieu / fonction	**Kabelbelegungsliste** cable assignment list liste d'affectation des câbles
3 - +A452	**5/6**	**Ort / Funktion** location / function lieu / fonction	**Kabelbelegungsliste** cable assignment list liste d'affectation des câbles
3 - +A452	**6/6**	**Ort / Funktion** location / function lieu / fonction	**Legende** legend légende
3 - +A490	**1/5**	**Ort / Funktion** location / function lieu / fonction	**Funktion: x - Gebäudeleittechnik +A490** function: x - cooling down active +A451 fonction: x - réfrigérer actif +A451
3 - +A490	**2/5**	**Ort / Funktion** location / function lieu / fonction	**Kabelwegeplan** Cable routing plan schéma de chemin de câbles
3 - +A490	**3/5**	**Ort / Funktion** cable list liste des câbles	**Kabelliste** cable list liste des câbles
3 - +A490	**4/5**	**Ort / Funktion** cable assignment list liste d'affectation des câbles	**Kabelbelegungsliste** cable assignment list liste d'affectation des câbles
3 - +A490	**5/5**	**Ort / Funktion** Item list liste des appareils	**Legende** legend légende

Bezeichnung identifier désignation	Blatt page feuille	Planart planning type type de plan	Blattbenennung page-designation désignation de la feuille

Technische Änderungen vorbehalten!
technical alterations reserved!
Sous toutes réserves de modifications techniques!

Schutzvermerk nach DIN 34 / DIN ISO 16016 beachten!
protective note DIN 34 / DIN ISO 16016
Se conformer à la note de protection selon DIN 34 / DIN ISO 16016 !

Erstellt mit ELCAD/AUCOPLAN (R) 2023 SP2
drawn with ELCAD/AUCOPLAN (R) 2023 SP2
créé par ELCAD/AUCOPLAN (R) 2023 SP2

Technische Änderungen vorbehalten!
technical alterations reserved!
Sous toutes réserves de modifications techniques!

Schutzvermerk nach DIN 34 / DIN ISO 16016 beachten!
protective note DIN 34 / DIN ISO 16016
Se conformer à la note de protection selon DIN 34 / DIN ISO 16016 !

Erstellt mit ELCAD/AUCOPLAN (R) 2023 SP2
drawn with ELCAD/AUCOPLAN (R) 2023 SP2
créé par ELCAD/AUCOPLAN (R) 2023 SP2

Funktion: 0 – allgemein
function: 0 – general
fonction: 0 – général

+A400

KW+A200<->+A400

-WH5
-WK22
-WK23
-WM13.1
-WM13.2
-WM16.1
-WM16.2
-WN24.1
-WN24.2 -WN27.2
-WN27.1 -WR1

KW+A300<->+A400

-W+A400.1*
-W+A400.1**

Funktion: 1
function: 1
fonction: 1

+A4 _ _

I YE | II GN | III RD | IV BU | V OG

OPTION

Funktion: 2
function: 2
fonction: 2

+A4 _ _

I YE | II GN | III RD | IV BU | V OG

OPTION

Funktion: 3
function: 3
fonction: 3

+A4 _ _

I YE | II GN | III RD | IV BU | V OG

OPTION

+A300

Elektroverteilung
electrical distribution system
distribution électrique

KW+A200<->+A300

-W+A200
-WK20*
-WK20**
-WK22

+A100

Wärmepumpe
heat pump
pompe à chaleur

KW+A100<->+A300

-W+A100.1*
-W+A100.1**

WPM / HPM / GPC

+A2xx

Funktionsblock (einstellbar)
function block (adjustable)
bloc fonctionnel (réglable)

+A200

Wärmepumpenmanager
heat pump manager
gestionnaire de pompe à chaleur

KW+A100<->+A200

-W+A100.2

+A220

OPTION

Erweiterungsbaugruppe c.pCOe
expansion module c.pCOe
module d'extension c.pCOe

452117.62.03 "i"	
-	3 - '+Axxx: 1 / 1

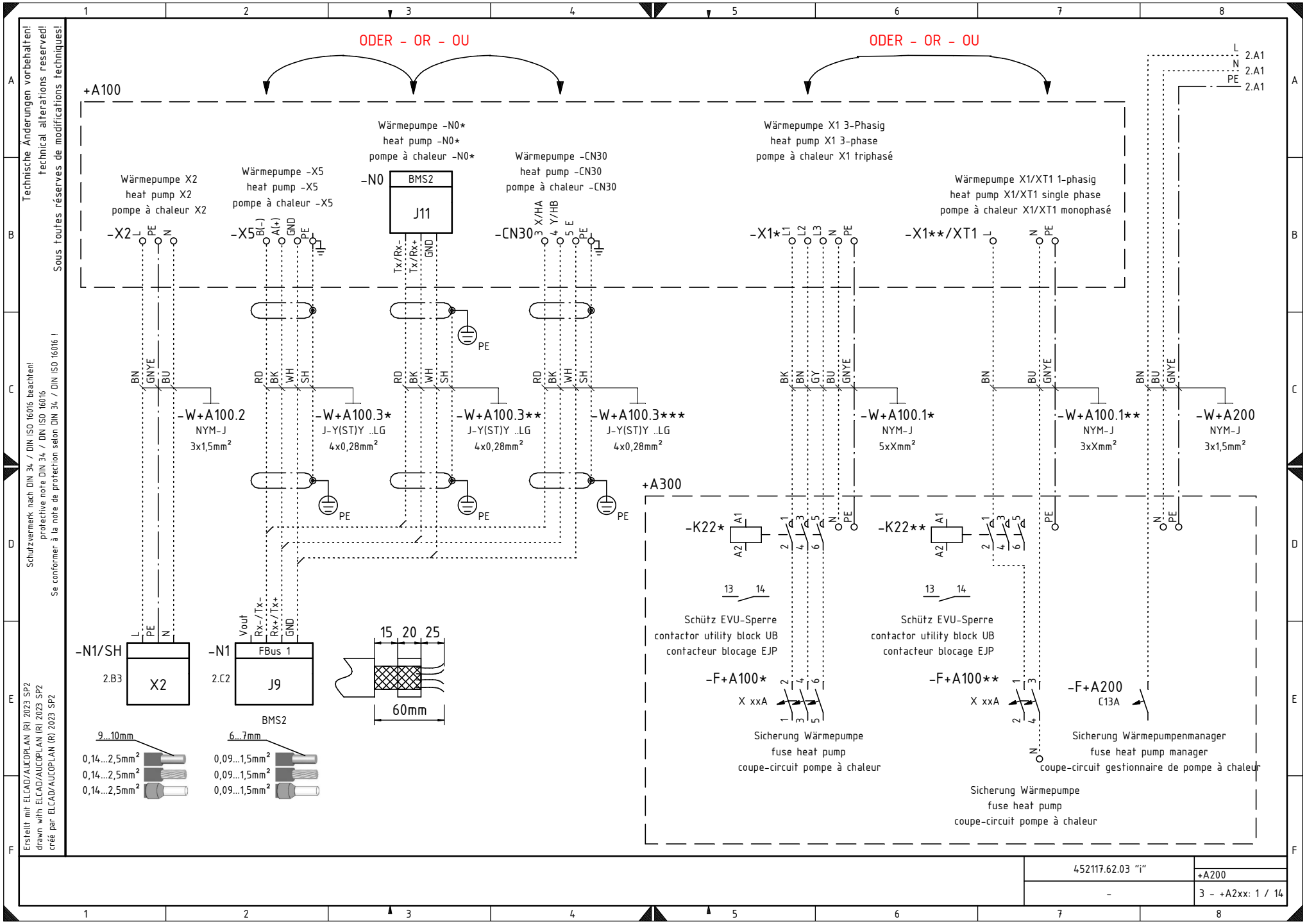

Technische Änderungen vorbehalten!
technical alterations reserved!
Sous toutes réserves de modifications techniques!

Schutzvermerk nach DIN 34 / DIN ISO 16016 beachten!
protective note DIN 34 / DIN ISO 16016
Se conformer à la note de protection selon DIN 34 / DIN ISO 16016 !

Erstellt mit ELCAD/AUCOPLAN (R) 2023 SP2
drawn with ELCAD/AUCOPLAN (R) 2023 SP2
créé par ELCAD/AUCOPLAN (R) 2023 SP2

452117.62.03 "i"	+A200
-	3 - +A2xx: 1 / 14

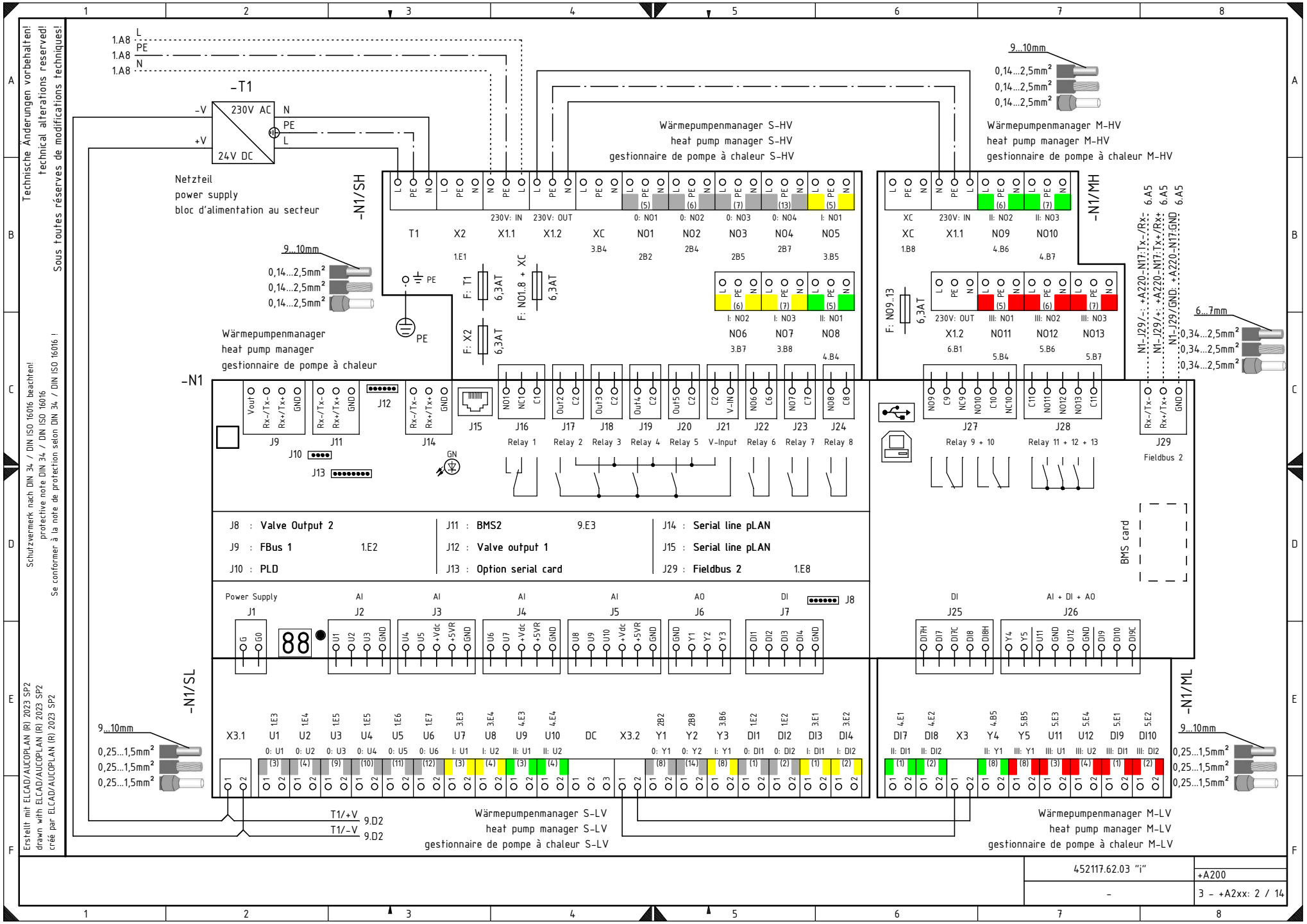
Technische Änderungen vorbehalten! technical alterations reserved! Sous toutes réserves de modifications techniques!
Schutzvermerk nach DIN 34 / DIN ISO 16016 beachten! protective note DIN 34 / DIN ISO 16016 Se conformer à la note de protection selon DIN 34 / DIN ISO 16016 !
Erstellt mit ELCAD/AUCOPLAN (R) 2023 SP2 drawn with ELCAD/AUCOPLAN (R) 2023 SP2 créé par ELCAD/AUCOPLAN (R) 2023 SP2
1.A8 L
1.A8 PE
1.A8 N
-T1
-V
+V
230V AC
24V DC
N
PE
L
Netzteil
power supply
bloc d'alimentation au secteur
-N1/SH
Wärmepumpenmanager S-HV
heat pump manager S-HV
gestionnaire de pompe à chaleur S-HV
T1
X2
X1.1
X1.2
XC
NO1
NO2
NO3
NO4
NO5
230V: IN
230V: OUT
0: NO1
0: NO2
0: NO3
0: NO4
I: NO1
-N1/MH
Wärmepumpenmanager M-HV
heat pump manager M-HV
gestionnaire de pompe à chaleur M-HV
XC
X1.1
NO9
NO10
230V: IN
II: NO2
II: NO3
9...10mm
0,14...2,5mm²
Wärmepumpenmanager
heat pump manager
gestionnaire de pompe à chaleur
F: T1 6,3AT
F: X2 6,3AT
F: NO1.8 + XC 6,3AT
F: NO9.13 6,3AT
NO6
NO7
NO8
NO11
NO12
NO13
230V: OUT
I: NO2
I: NO3
II: NO1
III: NO1
III: NO2
III: NO3
N1-J29/-: +A220-N17:Tx-/Rx-
N1-J29/+: +A220-N17:Tx+/Rx+
N1-J29/GND: +A220-N17:GND
6.A5
6...7mm
0,34...2,5mm²
-N1
J9 J10 J11 J12 J13 J14 J15 J16 J17 J18 J19 J20 J21 J22 J23 J24 J27 J28 J29
Relay 1 Relay 2 Relay 3 Relay 4 Relay 5 V-Input Relay 6 Relay 7 Relay 8
Relay 9 + 10
Relay 11 + 12 + 13
Fieldbus 2
J8 : Valve Output 2
J9 : FBus 1 1.E2
J10 : PLD
J11 : BMS2 9.E3
J12 : Valve output 1
J13 : Option serial card
J14 : Serial line pLAN
J15 : Serial line pLAN
J29 : Fieldbus 2 1.E8
BMS card
-N1/SL
-N1/ML
Power Supply
AI
AO
DI
J1 J2 J3 J4 J5 J6 J7 J8 J25 J26
AI + DI + AO
X3.1 X3.2 X3 DC
T1/+V 9.D2
T1/-V 9.D2
Wärmepumpenmanager S-LV
heat pump manager S-LV
gestionnaire de pompe à chaleur S-LV
Wärmepumpenmanager M-LV
heat pump manager M-LV
gestionnaire de pompe à chaleur M-LV
452117.62.03 "i"
+A200
3 - +A2xx: 2 / 14

Funktionsblock 1 (Gelb)
function block 1 (yellow)
bloc fonctionnel 1 (jaune)

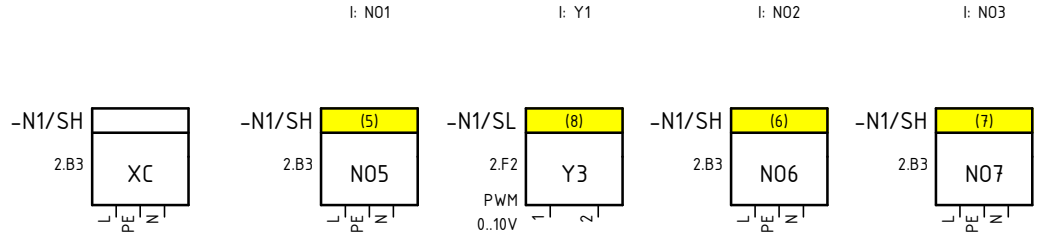

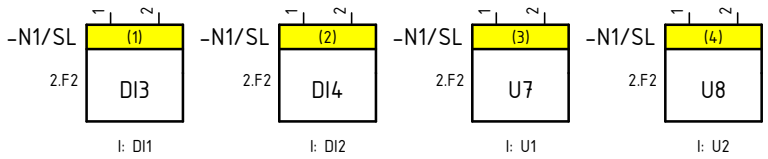

Technische Änderungen vorbehalten!
technical alterations reserved!
Sous toutes réserves de modifications techniques!

Schutzvermerk nach DIN 34 / DIN ISO 16016 beachten!
protective note DIN 34 / DIN ISO 16016
Se conformer à la note de protection selon DIN 34 / DIN ISO 16016 !

Erstellt mit ELCAD/AUCOPLAN (R) 2023 SP2
drawn with ELCAD/AUCOPLAN (R) 2023 SP2
créé par ELCAD/AUCOPLAN (R) 2023 SP2

Funktionsblock 2 (grün)
function block 2 (green)
bloc fonctionnel 2 (green)

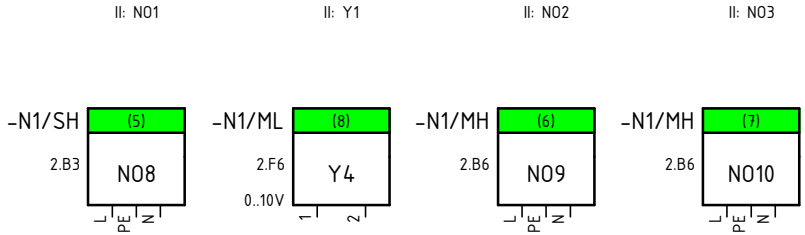

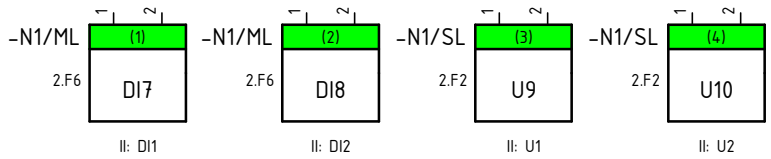

Technische Änderungen vorbehalten!
technical alterations reserved!
Sous toutes réserves de modifications techniques!

Schutzvermerk nach DIN 34 / DIN ISO 16016 beachten!
protective note DIN 34 / DIN ISO 16016
Se conformer à la note de protection selon DIN 34 / DIN ISO 16016 !

Erstellt mit ELCAD/AUCOPLAN (R) 2023 SP2
drawn with ELCAD/AUCOPLAN (R) 2023 SP2
créé par ELCAD/AUCOPLAN (R) 2023 SP2

Funktionsblock 3 (rot)
function block 3 (red)
bloc fonctionnel 3 (rouge)

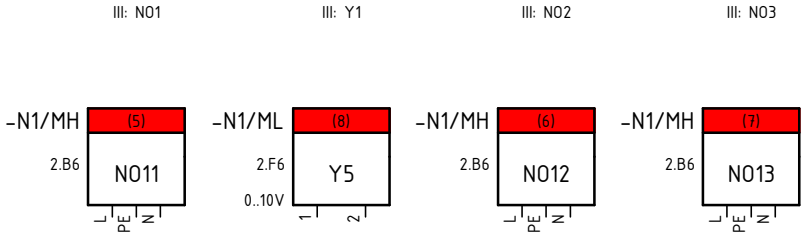

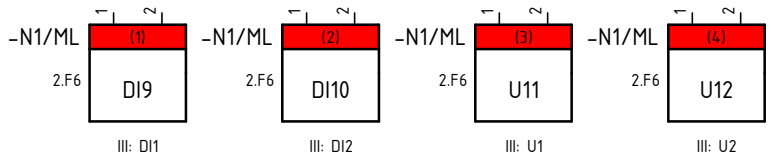

Technische Änderungen vorbehalten!
technical alterations reserved!
Sous toutes réserves de modifications techniques!

Schutzvermerk nach DIN 34 / DIN ISO 16016 beachten!
protective note DIN 34 / DIN ISO 16016
Se conformer à la note de protection selon DIN 34 / DIN ISO 16016 !

Erstellt mit ELCAD/AUCOPLAN (R) 2023 SP2
drawn with ELCAD/AUCOPLAN (R) 2023 SP2
créé par ELCAD/AUCOPLAN (R) 2023 SP2

OPTION

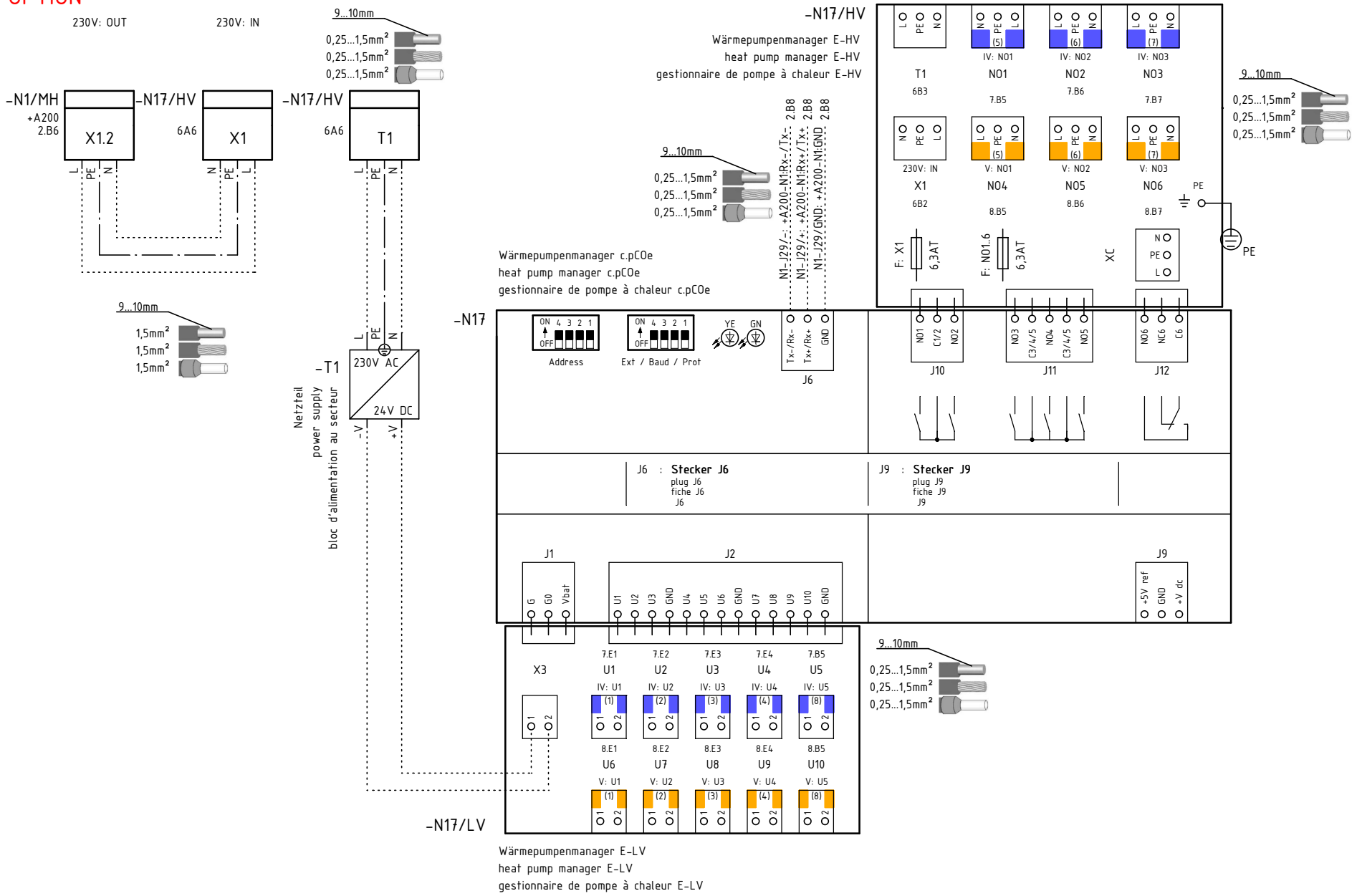

Technische Änderungen vorbehalten! technical alterations reserved! Sous toutes réserves de modifications techniques!

Schutzvermerk nach DIN 34 / DIN ISO 16016 beachten! protective note DIN 34 / DIN ISO 16016 Se conformer à la note de protection selon DIN 34 / DIN ISO 16016 !

Erstellt mit ELCAD/AUCOPLAN (R) 2023 SP2 drawn with ELCAD/AUCOPLAN (R) 2023 SP2 créé par ELCAD/AUCOPLAN (R) 2023 SP2

452117.62.03 "i"	+A220
-	3 - +A2xx: 6 / 14

OPTION

Funktionsblock 4 (blau)
function block 4 (blue)
bloc fonctionnel 4 (bleu)

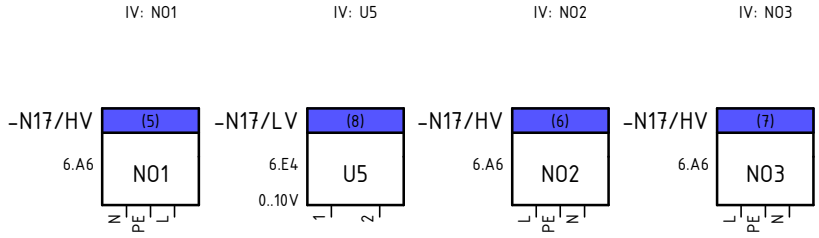

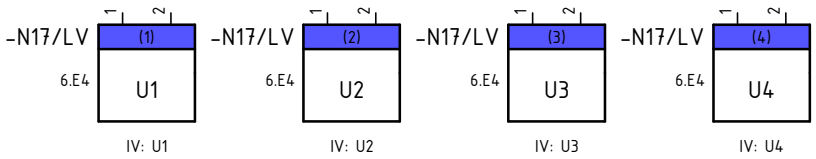

Technische Änderungen vorbehalten!
technical alterations reserved!
Sous toutes réserves de modifications techniques!

Schutzvermerk nach DIN 34 / DIN ISO 16016 beachten!
protective note DIN 34 / DIN ISO 16016
Se conformer à la note de protection selon DIN 34 / DIN ISO 16016 !

Erstellt mit ELCAD/AUCOPLAN (R) 2023 SP2
drawn with ELCAD/AUCOPLAN (R) 2023 SP2
créé par ELCAD/AUCOPLAN (R) 2023 SP2

OPTION

Funktionsblock 5 (orange)
function block 5 (orange)
bloc fonctionnel 5 (orange)

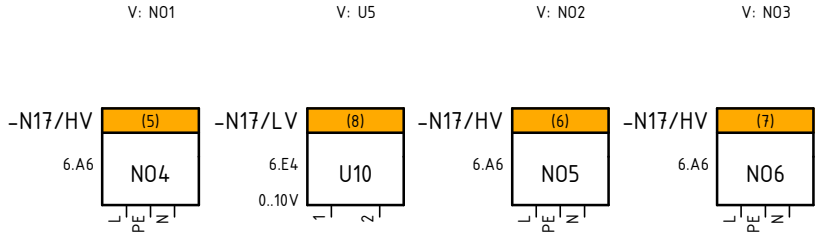

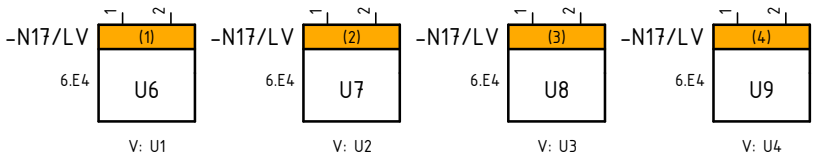

Technische Änderungen vorbehalten!
technical alterations reserved!
Sous toutes réserves de modifications techniques!

Schutzvermerk nach DIN 34 / DIN ISO 16016 beachten!
protective note DIN 34 / DIN ISO 16016
Se conformer à la note de protection selon DIN 34 / DIN ISO 16016 !

Erstellt mit ELCAD/AUCOPLAN (R) 2023 SP2
drawn with ELCAD/AUCOPLAN (R) 2023 SP2
créé par ELCAD/AUCOPLAN (R) 2023 SP2

Technische Änderungen vorbehalten!
technical alterations reserved!
Sous toutes réserves de modifications techniques!

Schutzvermerk nach DIN 34 / DIN ISO 16016 beachten!
protective note DIN 34 / DIN ISO 16016
Se conformer à la note de protection selon DIN 34 / DIN ISO 16016 !

Erstellt mit ELCAD/AUCOPLAN (R) 2023 SP2
drawn with ELCAD/AUCOPLAN (R) 2023 SP2
créé par ELCAD/AUCOPLAN (R) 2023 SP2

Wärmepumpenmanager/J15
heat pump manager/J15
gestionnaire de pompe à chaleur/J15

-N1

J15

-N14
Bedienteil
control panel
unité de commande

ODER - OR - OU

-N14*
Bedienteil
control panel
unité de commande

CON
5: GND
4: V+
3: Rx/Tx+ (A)
2: Rx/Tx- (B)
1: GND

USB

LAN

2.F3 T1/-V

2.F3 T1/+V

OG

-WN33
CAT5
8x0,14mm²

-N33
+A350
lokales Netzwerk
local network
réseau local

Rx-/Tx-
Rx+/Tx+
GND

-N1
2.C2
BMS 2
J11
BMS2

452117.62.03 "i"	+A200
-	3 - +A2xx: 9 / 14

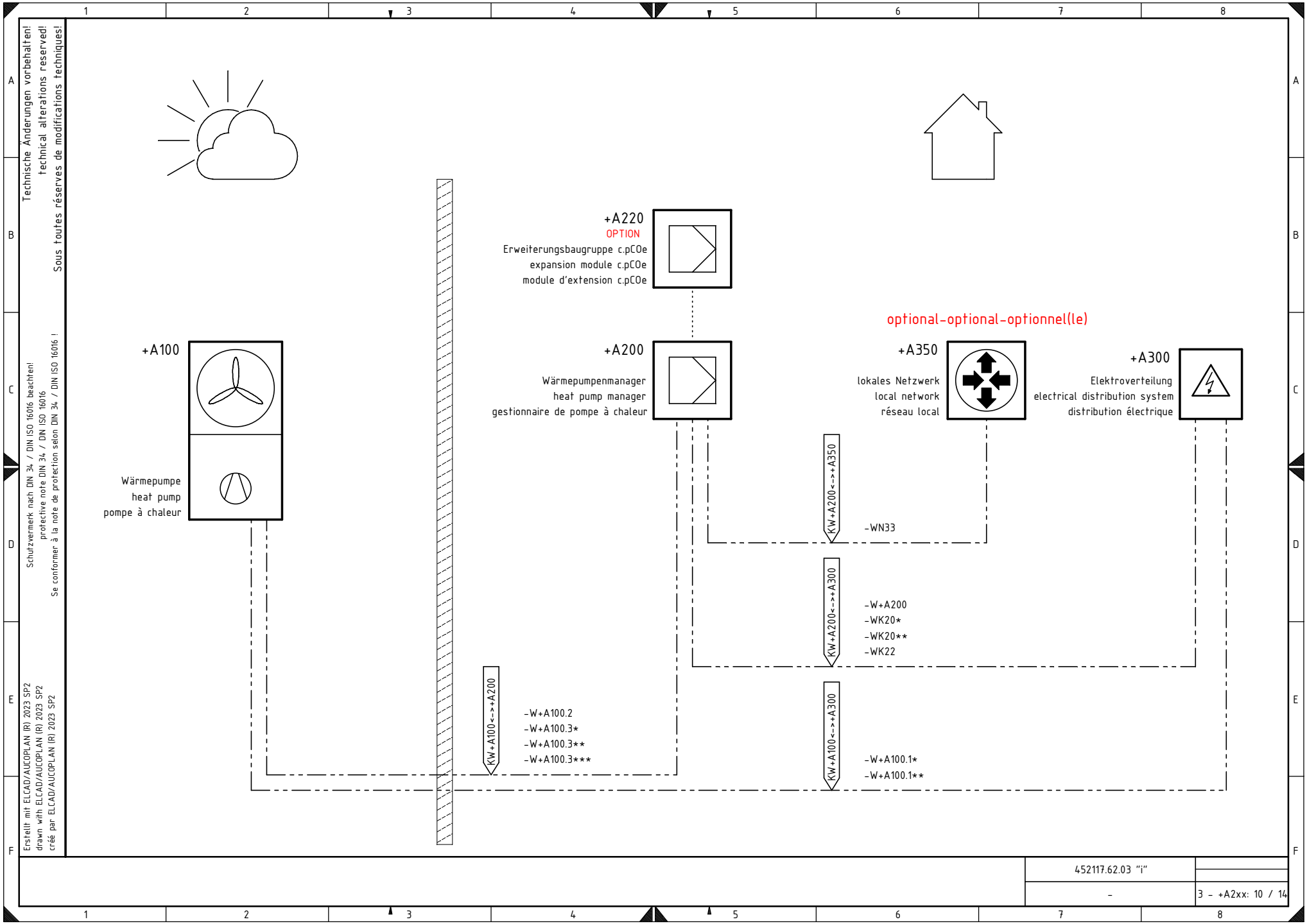
Technische Änderungen vorbehalten!
technical alterations reserved!
Sous toutes réserves de modifications techniques!
Schutzvermerk nach DIN 34 / DIN ISO 16016 beachten!
protective note DIN 34 / DIN ISO 16016
Se conformer à la note de protection selon DIN 34 / DIN ISO 16016 !
Erstellt mit ELCAD/AUCOPLAN (R) 2023 SP2
drawn with ELCAD/AUCOPLAN (R) 2023 SP2
créé par ELCAD/AUCOPLAN (R) 2023 SP2
+A220
OPTION
Erweiterungsbaugruppe c.pCOe
expansion module c.pCOe
module d'extension c.pCOe
optional-optional-optionnel(le)
+A100
Wärmepumpe
heat pump
pompe à chaleur
+A200
Wärmepumpenmanager
heat pump manager
gestionnaire de pompe à chaleur
+A350
lokales Netzwerk
local network
réseau local
+A300
Elektroverteilung
electrical distribution system
distribution électrique
KW+A200<->+A350
-WN33
KW+A200<->+A300
-W+A200
-WK20*
-WK20**
-WK22
KW+A100<->+A200
-W+A100.2
-W+A100.3*
-W+A100.3**
-W+A100.3***
KW+A100<->+A300
-W+A100.1*
-W+A100.1**
452117.62.03 "i"
-
3 - +A2xx: 10 / 14

Kabelliste · cable list · liste des câbles

№	Kabel cable câble	Bezeichnung identifier désignation	Kabeltyp cable type type de câble	Kabellänge cable-length longueur de câble	Ziel 1 destination 1 objectif 1	Ziel 1 – Kommentar destination 1 – comment objectif 1 – commentaire	Ziel 2 destination 2 objectif 2	Ziel 2 – Kommentar destination 2 – comment objectif 2 – commentaire
1	**-W+A100.2**	**Kabel Steuerspannung** cable control voltage câble tension de commande	**Installationsleitung: NYM-J 3 x 1,5mm²** installation cable: NYM-J 3 x 1,5mm² conduite d'installation: NYM-J 3 x 1,5mm²		**+A100** **-N1/SH**	**Wärmepumpenmanager S-HV** heat pump manager S-HV gestionnaire de pompe à chaleur S-HV	**+A100** **-X2**	**Wärmepumpe X2** heat pump X2 pompe à chaleur X2
2	**-W+A100.3***	**Kabel Kommunikation** cable communication câble communication	**Datenleitung; geschirmt: J-Y(ST)Y ..LG 4 x 0,28mm²** data-cable; shielded: J-Y(ST)Y ..LG 4 x 0,28mm² ligne de données; blindé: J-Y(ST)Y ..LG 4 x 0,28mm²		**+A100** **-N1**	**Wärmepumpenmanager** heat pump manager gestionnaire de pompe à chaleur	**+A100** **-X5**	**Wärmepumpe -X5** heat pump -X5 pompe à chaleur -X5
3	**-W+A100.3****	**Kabel Kommunikation** cable communication câble communication	**Datenleitung; geschirmt: J-Y(ST)Y ..LG 4 x 0,28mm²** data-cable; shielded: J-Y(ST)Y ..LG 4 x 0,28mm² ligne de données; blindé: J-Y(ST)Y ..LG 4 x 0,28mm²		**+A100** **-N1**	**Wärmepumpenmanager** heat pump manager gestionnaire de pompe à chaleur	**+A100** **-N0***	**Wärmepumpe -N0** heat pump -N0 pompe à chaleur -N0
4	**-W+A100.3*****	**Kabel Kommunikation** cable communication câble communication	**Datenleitung; geschirmt: J-Y(ST)Y ..LG 4 x 0,28mm²** data-cable; shielded: J-Y(ST)Y ..LG 4 x 0,28mm² ligne de données; blindé: J-Y(ST)Y ..LG 4 x 0,28mm²		**+A100** **-N1**	**Wärmepumpenmanager** heat pump manager gestionnaire de pompe à chaleur	**+A100** **-N0****	**Wärmepumpe -N0** heat pump -N0 pompe à chaleur -N0
5	**-W+A100.3******	**Kabel Kommunikation** cable communication câble communication	**Datenleitung; geschirmt: J-Y(ST)Y ..LG 4 x 0,28mm²** data-cable; shielded: J-Y(ST)Y ..LG 4 x 0,28mm² ligne de données; blindé: J-Y(ST)Y ..LG 4 x 0,28mm²		**+A100** **-CN30**	**Wärmepumpe -CN30** heat pump -CN30 pompe à chaleur -CN30	**+A200** **-N1**	**Wärmepumpenmanager** heat pump manager gestionnaire de pompe à chaleur
6	**-W+A100.1***	**Kabel Lastspannung** cable supply voltage câble tension d'alimentation	**Installationsleitung: NYM-J 5 x Xmm²** installation cable: NYM-J 5 x Xmm² conduite d'installation: NYM-J 5 x Xmm²		**+A100** **-X1***	**Wärmepumpe X1 3-Phasig** heat pump X1 3-phase pompe à chaleur X1 triphasé	**+A300** **-K22***	**Schütz EVU-Sperre** contactor utility block UB contacteur blocage EJP
7	**-W+A100.1****	**Kabel Lastspannung** cable supply voltage câble tension d'alimentation	**Installationsleitung: NYM-J 3 x Xmm²** installation cable: NYM-J 3 x Xmm² conduite d'installation: NYM-J 3 x Xmm²		**+A100** **-K22****	**Schütz EVU-Sperre** contactor utility block UB contacteur blocage EJP	**+A300** **-X1**/XT1**	**Wärmepumpe X1/XT1 1-phasig** heat pump X1/XT1 single phase pompe à chaleur X1/XT1 monophasé
8	**-W+A200**	**Kabel Steuerspannung** cable control voltage câble tension de commande	**Installationsleitung: NYM-J 3 x 1,5mm²** installation cable: NYM-J 3 x 1,5mm² conduite d'installation: NYM-J 3 x 1,5mm²		**+A200** **-N1/SH**	**Wärmepumpenmanager S-HV** heat pump manager S-HV gestionnaire de pompe à chaleur S-HV	**+A300** **-F+A200**	**Sicherung Wärmepumpenmanager** fuse heat pump manager coupe-circuit gestionnaire de pompe à chaleur
9	**-WK20***	**Kabel -K20 (3~)** cable -K20 (3~) câble -K20 (3~)	**PVC-Steuerleitung; farbig: Oelflex 100 2 x 0,75mm²** PVC-control line; color coded: Oelflex 100 2 x 0,75mm² PVC-ligne de commande; coloré: Oelflex 100 2 x 0,75mm²		**+A200** **-N1/SH**	**Wärmepumpenmanager S-HV** heat pump manager S-HV gestionnaire de pompe à chaleur S-HV	**+A300** **-K20***	**Schütz 2. Wärmeerzeuger** contactor 2nd heat generator contacteur 2ème générateur de chaleur
10	**-WK20****	**Kabel -K20 (1~)** cable -K20 (1~) câble -K20 (1~)	**PVC-Steuerleitung; farbig: Oelflex 100 2 x 0,75mm²** PVC-control line; color coded: Oelflex 100 2 x 0,75mm² PVC-ligne de commande; coloré: Oelflex 100 2 x 0,75mm²		**+A200** **-N1/SH**	**Wärmepumpenmanager S-HV** heat pump manager S-HV gestionnaire de pompe à chaleur S-HV	**+A300** **-K20****	**Schütz 2. Wärmeerzeuger (1~)** contactor 2nd heat generator (1~) contacteur 2ème générateur de chaleur (1~)
11	**-WK22**	**Kabel -K22** cable -K22 câble -K22	**PVC-Steuerleitung; farbig: Oelflex 100 2 x 0,5mm²** PVC-control line; color coded: Oelflex 100 2 x 0,5mm² PVC-ligne de commande; coloré: Oelflex 100 2 x 0,5mm²		**+A200** **-N1/SL**	**Wärmepumpenmanager S-LV** heat pump manager S-LV gestionnaire de pompe à chaleur S-LV	**+A300** **-K22**	**EVU-Sperre** utility block UB blocage EJP
12	**-WN33**	**Kabel lokales Netzwerk** cable local network câble réseau local	**Patchkabel: CAT5 8 x 0,14mm²** patch cable: CAT5 8 x 0,14mm² Câble de raccordement: CAT5 8 x 0,14mm²		**+A200** **-N33**	**lokales Netzwerk** local network réseau local	**+A350** **-N14***	**Bedienteil** control panel unité de commande

Technische Änderungen vorbehalten! technical alterations reserved! Sous toutes réserves de modifications techniques!

Schutzvermerk nach DIN 34 / DIN ISO 16016 beachten! protective note DIN 34 / DIN ISO 16016 Se conformer à la note de protection selon DIN 34 / DIN ISO 16016 !

Erstellt mit ELCAD/AUCOPLAN (R) 2023 SP2 drawn with ELCAD/AUCOPLAN (R) 2023 SP2 créé par ELCAD/AUCOPLAN (R) 2023 SP2

Kabelbelegungsliste · cable assignment list · liste d'affectation des câbles

Betriebsmittel item moyens d'exploitation	**Kabeltyp** cable type type de câble	**Ader** core brin	**Darstellung** presentation représentation	**Ziel 1 – Anschluss** destination 1 – terminal objectif 1 – raccord	**Ziel 1 – Kommentar** destination 1 – comment objectif 1 – commentaire	**Ziel 2 – Anschluss** destination 2 – terminal objectif 2 – raccord	**Ziel 2 – Kommentar** destination 2 – comment objectif 2 – commentaire
-W+A100.1*	**: NYM-J 5 x X** : NYM-J 5 x X : NYM-J 5 x X	**BK**	**3/1.C5**	**+A100** **-X1*:L1**	**Wärmepumpe X1 3-Phasig** heat pump X1 3-phase pompe à chaleur X1 triphasé	**+A300** **-K22*:1**	**Schütz EVU-Sperre** contactor utility block UB contacteur blocage EJP
		BN	**3/1.C5**	**+A100** **-X1*:L2**	**Wärmepumpe X1 3-Phasig** heat pump X1 3-phase pompe à chaleur X1 triphasé	**+A300** **-K22*:3**	**Schütz EVU-Sperre** contactor utility block UB contacteur blocage EJP
		GY	**3/1.C6**	**+A100** **-X1*:L3**	**Wärmepumpe X1 3-Phasig** heat pump X1 3-phase pompe à chaleur X1 triphasé	**+A300** **-K22*:5**	**Schütz EVU-Sperre** contactor utility block UB contacteur blocage EJP
		BU	**3/1.C6**	**+A100** **-X1*:N**	**Wärmepumpe X1 3-Phasig** heat pump X1 3-phase pompe à chaleur X1 triphasé	**+A300** **-X1:N**	**Elektroverteilung -X1** electrical distribution system -X1 distribution électrique -X1
		GNYE	**3/1.C6**	**+A100** **-X1*:PE**	**Wärmepumpe X1 3-Phasig** heat pump X1 3-phase pompe à chaleur X1 triphasé	**+A300** **-X1:PE**	**Elektroverteilung -X1** electrical distribution system -X1 distribution électrique -X1
-W+A100.1**	**: NYM-J 3 x X** : NYM-J 3 x X : NYM-J 3 x X	**BN**	**3/1.C7**	**+A100** **-X1**/XT1:L**	**Wärmepumpe X1/XT1 1-phasig** heat pump X1/XT1 single phase pompe à chaleur X1/XT1 monophasé	**+A300** **-K22**:1**	**Schütz EVU-Sperre** contactor utility block UB contacteur blocage EJP
		BU	**3/1.C7**	**+A100** **-X1**/XT1:N**	**Wärmepumpe X1/XT1 1-phasig** heat pump X1/XT1 single phase pompe à chaleur X1/XT1 monophasé	**+A300** **-F+A100**:3**	**Sicherung Wärmepumpe** fuse heat pump coupe-circuit pompe à chaleur
		GNYE	**3/1.C7**	**+A100** **-X1**/XT1:PE**	**Wärmepumpe X1/XT1 1-phasig** heat pump X1/XT1 single phase pompe à chaleur X1/XT1 monophasé	**+A300** **-X1:PE**	**Elektroverteilung -X1** electrical distribution system -X1 distribution électrique -X1
-W+A100.2	**: NYM-J 3 x 1,5** : NYM-J 3 x 1,5 : NYM-J 3 x 1,5	**BN**	**3/1.C1**	**+A100** **-X2:L**	**Wärmepumpe X2** heat pump X2 pompe à chaleur X2	**+A200** **-N1/SH:L**	**Wärmepumpenmanager S-HV** heat pump manager S-HV gestionnaire de pompe à chaleur S-HV
		BU	**3/1.C2**	**+A100** **-X2:N**	**Wärmepumpe X2** heat pump X2 pompe à chaleur X2	**+A200** **-N1/SH:N**	**Wärmepumpenmanager S-HV** heat pump manager S-HV gestionnaire de pompe à chaleur S-HV
		GNYE	**3/1.C1**	**+A100** **-X2:PE**	**Wärmepumpe X2** heat pump X2 pompe à chaleur X2	**+A200** **-N1/SH:PE**	**Wärmepumpenmanager S-HV** heat pump manager S-HV gestionnaire de pompe à chaleur S-HV
-W+A100.3*	**: J-Y(ST)Y ..LG 4 x 0,28** : J-Y(ST)Y ..LG 4 x 0,28 : J-Y(ST)Y ..LG 4 x 0,28	**RD**	**3/1.C2**	**+A100** **-X5:B(-)**	**Wärmepumpe -X5** heat pump -X5 pompe à chaleur -X5	**+A200** **-N1:Rx-/Tx**	**Wärmepumpenmanager** heat pump manager gestionnaire de pompe à chaleur
		BK	**3/1.C2**	**+A100** **-X5:A(+)**	**Wärmepumpe -X5** heat pump -X5 pompe à chaleur -X5	**+A200** **-N1:Rx+/Tx**	**Wärmepumpenmanager** heat pump manager gestionnaire de pompe à chaleur
		WH	**3/1.C2**	**+A100** **-X5:GND**	**Wärmepumpe -X5** heat pump -X5 pompe à chaleur -X5	**+A200** **-N1:GND**	**Wärmepumpenmanager** heat pump manager gestionnaire de pompe à chaleur
-W+A100.3**	**: J-Y(ST)Y ..LG 4 x 0,28** : J-Y(ST)Y ..LG 4 x 0,28 : J-Y(ST)Y ..LG 4 x 0,28	**RD**	**3/1.C3**	**+A100** **-N0:Tx/Rx-**	**Wärmepumpe -N0** heat pump -N0 pompe à chaleur -N0	**+A200** **-N1:Rx-/Tx**	**Wärmepumpenmanager** heat pump manager gestionnaire de pompe à chaleur
		BK	**3/1.C3**	**+A100** **-N0:Tx/Rx+**	**Wärmepumpe -N0** heat pump -N0 pompe à chaleur -N0	**+A200** **-N1:Rx+/Tx**	**Wärmepumpenmanager** heat pump manager gestionnaire de pompe à chaleur
		WH	**3/1.C3**	**+A100** **-N0:GND**	**Wärmepumpe -N0** heat pump -N0 pompe à chaleur -N0	**+A200** **-N1:GND**	**Wärmepumpenmanager** heat pump manager gestionnaire de pompe à chaleur
-W+A100.3***	**: J-Y(ST)Y ..LG 4 x 0,28** : J-Y(ST)Y ..LG 4 x 0,28 : J-Y(ST)Y ..LG 4 x 0,28	**RD**	**3/1.C4**	**+A100** **-CN30:3 X/HA**	**Wärmepumpe -CN30** heat pump -CN30 pompe à chaleur -CN30	**+A200** **-N1:Rx-/Tx**	**Wärmepumpenmanager** heat pump manager gestionnaire de pompe à chaleur
		BK	**3/1.C4**	**+A100** **-CN30:4 Y/HB**	**Wärmepumpe -CN30** heat pump -CN30 pompe à chaleur -CN30	**+A200** **-N1:Rx+/Tx**	**Wärmepumpenmanager** heat pump manager gestionnaire de pompe à chaleur
		WH	**3/1.C4**	**+A100** **-CN30:5 E**	**Wärmepumpe -CN30** heat pump -CN30 pompe à chaleur -CN30	**+A200** **-N1:GND**	**Wärmepumpenmanager** heat pump manager gestionnaire de pompe à chaleur

Technische Änderungen vorbehalten!
technical alterations reserved!
Sous toutes réserves de modifications techniques!

Schutzvermerk nach DIN 34 / DIN ISO 16016 beachten!
protective note DIN 34 / DIN ISO 16016
Se conformer à la note de protection selon DIN 34 / DIN ISO 16016 !

Erstellt mit ELCAD/AUCOPLAN (R) 2023 SP2
drawn with ELCAD/AUCOPLAN (R) 2023 SP2
créé par ELCAD/AUCOPLAN (R) 2023 SP2

Kabelbelegungsliste · cable assignment list · liste d'affectation des câbles

Betriebsmittel item moyens d'exploitation	**Kabeltyp** cable type type de câble	**Ader** core brin	**Darstellung** presentation représentation	**Ziel 1 – Anschluss** destination 1 – terminal objectif 1 – raccord	**Ziel 1 – Kommentar** destination 1 – comment objectif 1 – commentaire	**Ziel 2 – Anschluss** destination 2 – terminal objectif 2 – raccord	**Ziel 2 – Kommentar** destination 2 – comment objectif 2 – commentaire
		OG	**3/9.E6**	**+A200** **–N14.*:**	**Bedienteil** control panel unité de commande	**+A350** **–N33:**	**lokales Netzwerk** local network réseau local

Technische Änderungen vorbehalten!
technical alterations reserved!
Sous toutes réserves de modifications techniques!

Schutzvermerk nach DIN 34 / DIN ISO 16016 beachten!
protective note DIN 34 / DIN ISO 16016
Se conformer à la note de protection selon DIN 34 / DIN ISO 16016 !

Erstellt mit ELCAD/AUCOPLAN (R) 2023 SP2
drawn with ELCAD/AUCOPLAN (R) 2023 SP2
créé par ELCAD/AUCOPLAN (R) 2023 SP2

Technische Änderungen vorbehalten!
technical alterations reserved!
Sous toutes réserves de modifications techniques!

Legende · legend · légende

№	Betriebsmittel item moyens d'exploitation	Bezeichnung identifier désignation	Querverweis cross-reference renvoi
1	**+A100** **-CN30**	**Wärmepumpe -CN30** heat pump -CN30 pompe à chaleur -CN30	+A2xx/3/1.B5
2	**+A100** **-X1***	**Wärmepumpe X1 3-Phasig** heat pump X1 3-phase pompe à chaleur X1 triphasé	+A2xx/3/1.B6
3	**+A100** **-X1**/XT1**	**Wärmepumpe X1/XT1 1-phasig** heat pump X1/XT1 single phase pompe à chaleur X1/XT1 monophasé	+A2xx/3/1.B7
4	**+A100** **-X2**	**Wärmepumpe X2** heat pump X2 pompe à chaleur X2	+A2xx/3/1.B1
5	**+A100** **-X5**	**Wärmepumpe -X5** heat pump -X5 pompe à chaleur -X5	+A2xx/3/1.B2
6	**+A200** **-N1**	**Wärmepumpenmanager** heat pump manager gestionnaire de pompe à chaleur	+A2xx/3/2.C2
7	**+A200** **-N1/MH**	**Wärmepumpenmanager M-HV** heat pump manager M-HV gestionnaire de pompe à chaleur M-HV	+A2xx/3/2.B6
8	**+A200** **-N1/ML**	**Wärmepumpenmanager M-LV** heat pump manager M-LV gestionnaire de pompe à chaleur M-LV	+A2xx/3/2.F6
9	**+A200** **-N1/SH**	**Wärmepumpenmanager S-HV** heat pump manager S-HV gestionnaire de pompe à chaleur S-HV	+A2xx/3/2.B3
10	**+A200** **-N1/SL**	**Wärmepumpenmanager S-LV** heat pump manager S-LV gestionnaire de pompe à chaleur S-LV	+A2xx/3/2.F2
11	**+A200** **-N14**	**Bedienteil** control panel unité de commande	+A2xx/3/9.B4
12	**+A200** **-N14***	**Bedienteil** control panel unité de commande	+A2xx/3/9.D5
13	**+A200** **-T1**	**Netzteil** power supply bloc d'alimentation au secteur	+A2xx/3/2.A3
14	**+A220** **-N17**	**Wärmepumpenmanager c.pCOe** heat pump manager c.pCOe gestionnaire de pompe à chaleur c.pCOe	+A2xx/3/6.C6
15	**+A220** **-N17/HV**	**Wärmepumpenmanager E-HV** heat pump manager E-HV gestionnaire de pompe à chaleur E-HV	+A2xx/3/6.A6
16	**+A220** **-N17/LV**	**Wärmepumpenmanager E-LV** heat pump manager E-LV gestionnaire de pompe à chaleur E-LV	+A2xx/3/6.E4
17	**+A220** **-T1**	**Netzteil** power supply bloc d'alimentation au secteur	+A2xx/3/6.C3
18	**+A300** **-F+A100***	**Sicherung Wärmepumpe** fuse heat pump coupe-circuit pompe à chaleur	+A2xx/3/1.E6
19	**+A300** **-F+A100****	**Sicherung Wärmepumpe** fuse heat pump coupe-circuit pompe à chaleur	+A2xx/3/1.E7
20	**+A300** **-F+A200**	**Sicherung Wärmepumpenmanager** fuse heat pump manager coupe-circuit gestionnaire de pompe à chaleur	+A2xx/3/1.E8
21	**+A300** **-K22***	**Schütz EVU-Sperre** contactor utility block UB contacteur blocage EJP	+A2xx/3/1.D5
22	**+A300** **-K22****	**Schütz EVU-Sperre** contactor utility block UB contacteur blocage EJP	+A2xx/3/1.D7
23	**+A350** **-N33**	**lokales Netzwerk** local network réseau local	+A2xx/3/9.E6

Schutzvermerk nach DIN 34 / DIN ISO 16016 beachten!
protective note DIN 34 / DIN ISO 16016
Se conformer à la note de protection selon DIN 34 / DIN ISO 16016 !

Erstellt mit ELCAD/AUCOPLAN (R) 2023 SP2
drawn with ELCAD/AUCOPLAN (R) 2023 SP2
créé par ELCAD/AUCOPLAN (R) 2023 SP2

Technische Änderungen vorbehalten!
technical alterations reserved!
Sous toutes réserves de modifications techniques!

Schutzvermerk nach DIN 34 / DIN ISO 16016 beachten!
protective note DIN 34 / DIN ISO 16016
Se conformer à la note de protection selon DIN 34 / DIN ISO 16016 !

Erstellt mit ELCAD/AUCOPLAN (R) 2023 SP2
drawn with ELCAD/AUCOPLAN (R) 2023 SP2
créé par ELCAD/AUCOPLAN (R) 2023 SP2

Funktionsblock / function block / bloc fonctionnel	+A400
allgemein /1.ungemischter Kreis/direkter Kreis general /1.unmixed circuit/direct circuit général/1.circuit non mélangé/circuit direct	0 GY ☒

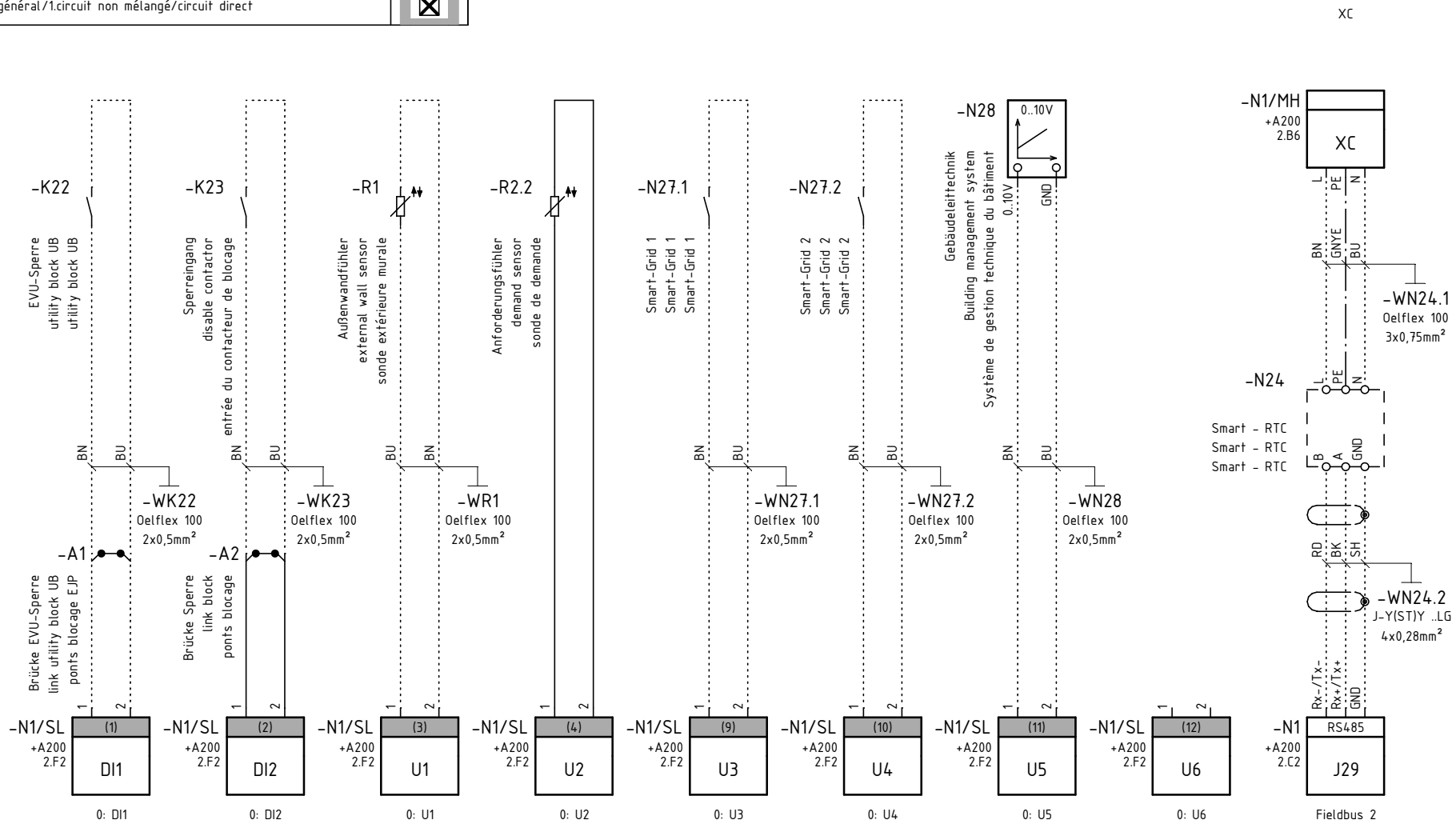

452117.62.03 "i"	+A400
-	3 - +A400: 1 / 9

Technische Änderungen vorbehalten! technical alterations reserved! Sous toutes réserves de modifications techniques!

Schutzvermerk nach DIN 34 / DIN ISO 16016 beachten! protective note DIN 34 / DIN ISO 16016 Se conformer à la note de protection selon DIN 34 / DIN ISO 16016 !

Erstellt mit ELCAD/AUCOPLAN (R) 2023 SP2 drawn with ELCAD/AUCOPLAN (R) 2023 SP2 créé par ELCAD/AUCOPLAN (R) 2023 SP2

Funktionsblock / function block / bloc fonctionnel	+A400
allgemein/1.ungemischter Kreis/direkter Kreis general /1.unmixed circuit/direct circuit général/1.circuit non mélangé/circuit direct	0 GY

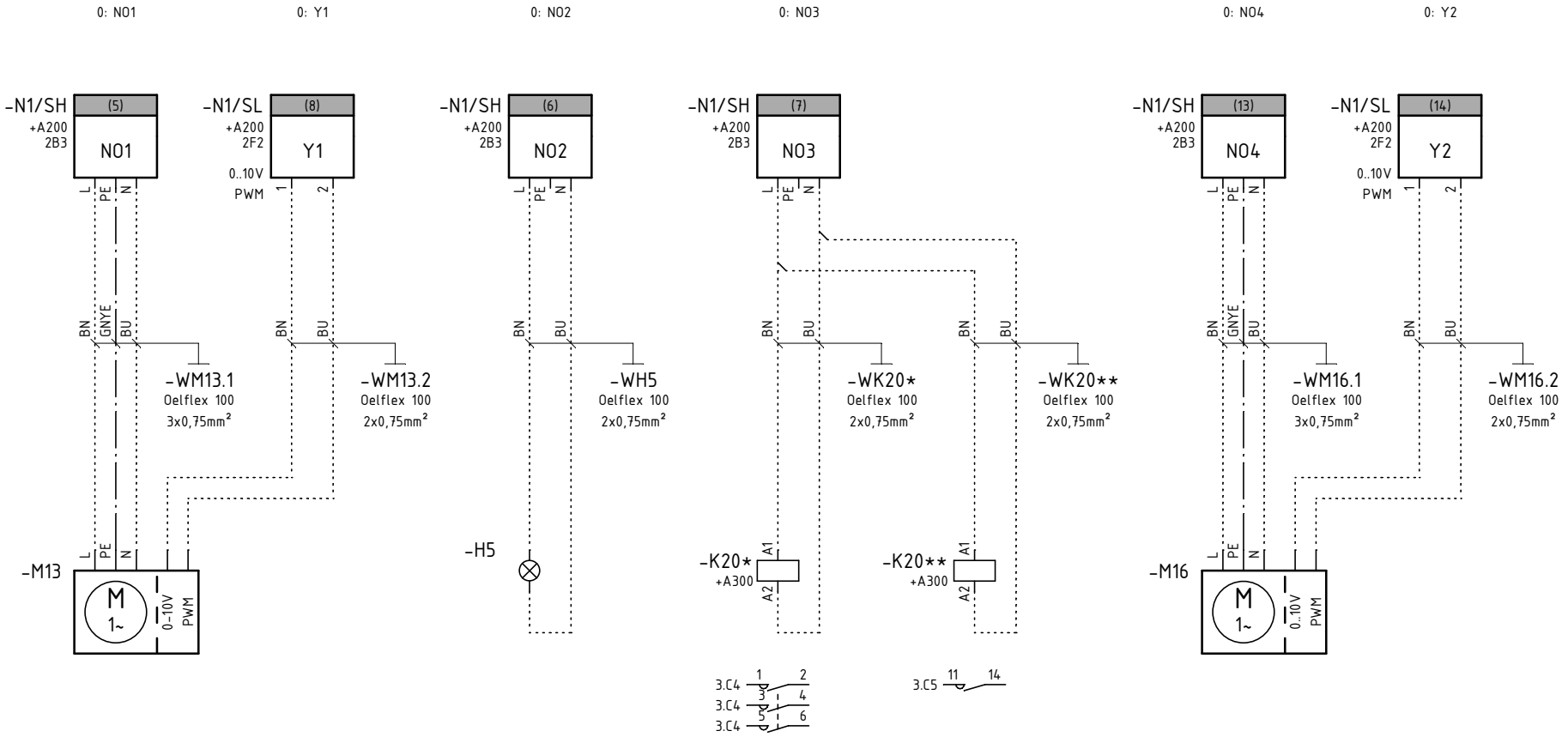

Heizungsumwälzpumpe
heat circulating pump
circulateur du circuit de chauffage

Störfernanzeige
remote fault indicator
télédétection de pannes

Schütz 2. Wärmeerzeuger (3~)
contactor 2nd heat generator (3~)
contacteur 2ème générateur de chaleur (3~)

Schütz 2. Wärmeerzeuger (1~)
contactor 2nd heat generator (1~)
contacteur 2ème générateur de chaleur (1~)

Zusatzumwälzpumpe
auxiliary circulating pump
circulateur supplémentaire

452117.62.03 "i"	+A400
-	3 - +A400: 2 / 9

Funktionsblock / function block / bloc fonctionnel	+A400
allgemein/1.ungemischter Kreis/direkter Kreis general /1.unmixed circuit/direct circuit général/1.circuit non mélangé/circuit direct	0 GY ☒

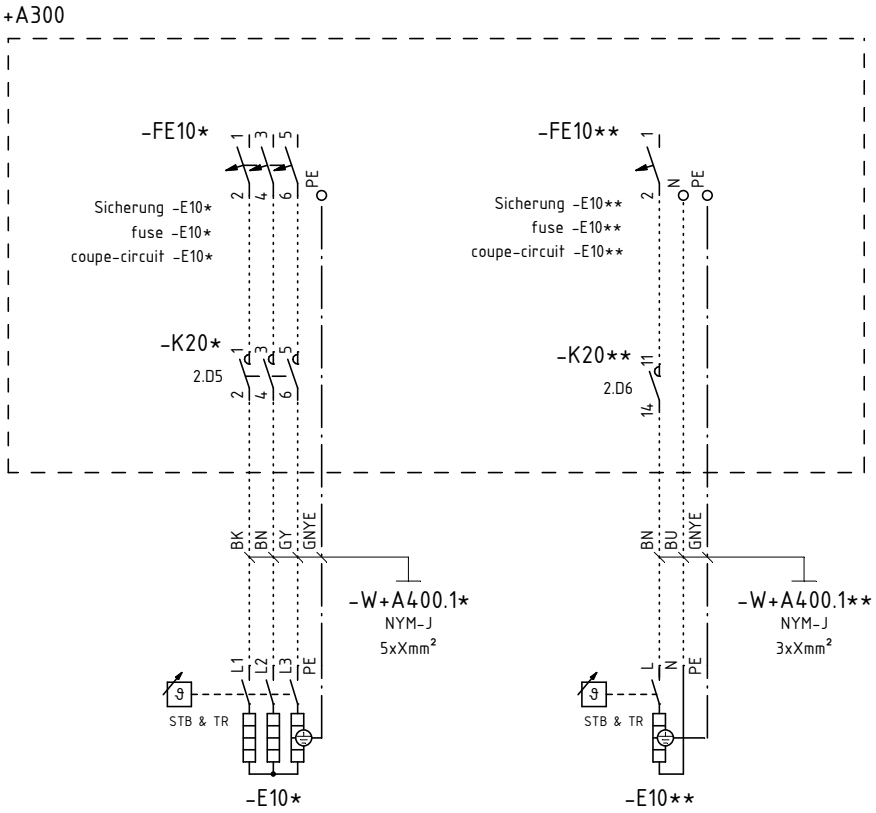

2. Wärmeerzeuger (3~)
2nd heat generator (3~)
2ème générateur de chaleur (3~)

2. Wärmeerzeuger (1~)
2nd heat generator (1~)
2ème générateur de chaleur (1~)

Technische Änderungen vorbehalten!
technical alterations reserved!
Sous toutes réserves de modifications techniques!

Schutzvermerk nach DIN 34 / DIN ISO 16016 beachten!
protective note DIN 34 / DIN ISO 16016
Se conformer à la note de protection selon DIN 34 / DIN ISO 16016 !

Erstellt mit ELCAD/AUCOPLAN (R) 2023 SP2
drawn with ELCAD/AUCOPLAN (R) 2023 SP2
créé par ELCAD/AUCOPLAN (R) 2023 SP2

Technische Änderungen vorbehalten!
technical alterations reserved!
Sous toutes réserves de modifications techniques!

Schutzvermerk nach DIN 34 / DIN ISO 16016 beachten!
protective note DIN 34 / DIN ISO 16016
Se conformer à la note de protection selon DIN 34 / DIN ISO 16016 !

Erstellt mit ELCAD/AUCOPLAN (R) 2023 SP2
drawn with ELCAD/AUCOPLAN (R) 2023 SP2
créé par ELCAD/AUCOPLAN (R) 2023 SP2

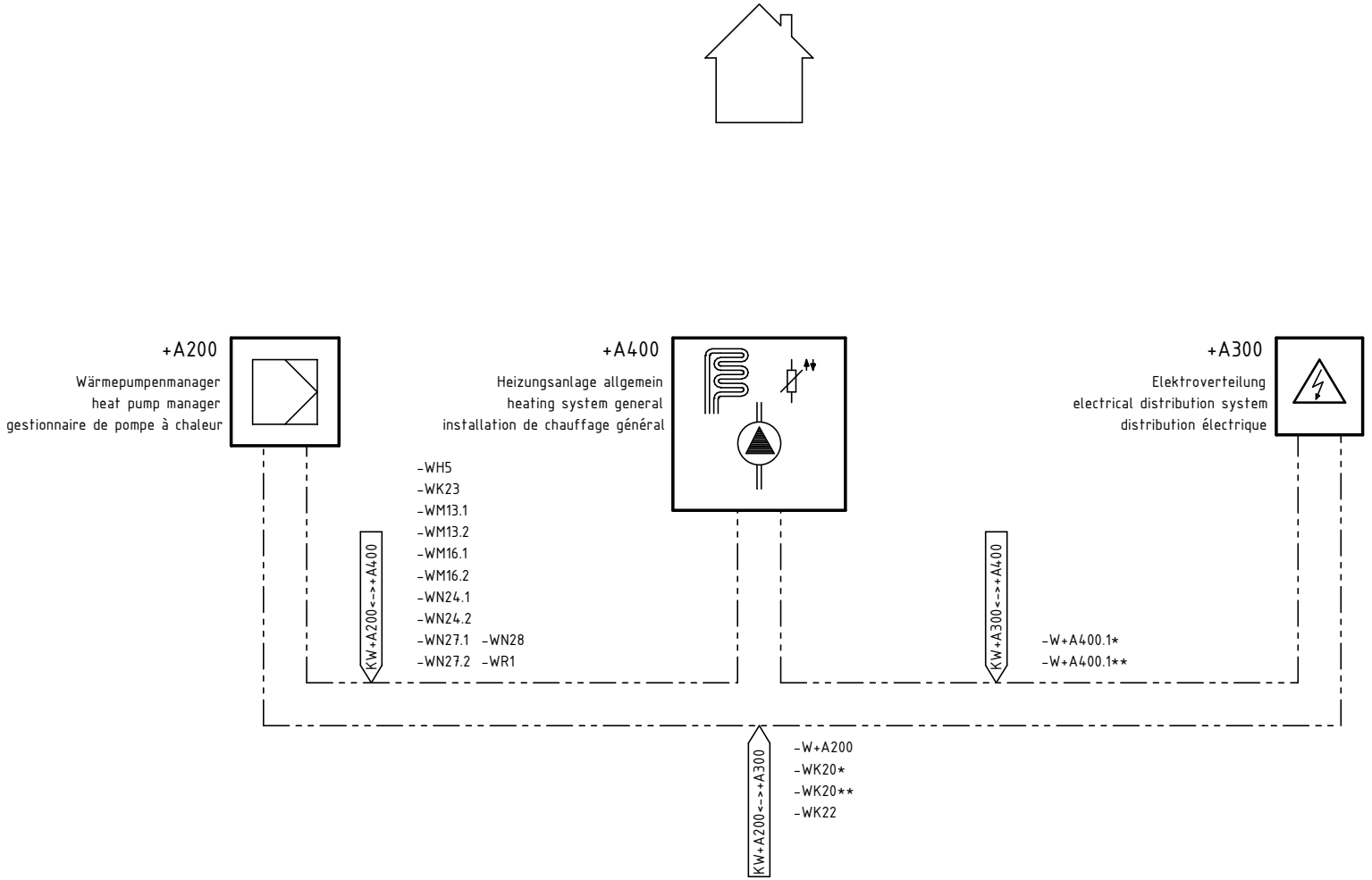

Technische Änderungen vorbehalten! technical alterations reserved! Sous toutes réserves de modifications techniques!

Kabelliste · cable list · liste des câbles

№	Kabel cable câble	Bezeichnung identifier désignation	Kabeltyp cable type type de câble	Kabellänge cable-length longueur de câble	Ziel 1 destination 1 objectif 1	Ziel 1 – Kommentar destination 1 – comment objectif 1 – commentaire	Ziel 2 destination 2 objectif 2	Ziel 2 – Kommentar destination 2 – comment objectif 2 – commentaire
1	**-W+A200**	**Kabel Steuerspannung** cable control voltage câble tension de commande	**Installationsleitung: NYM-J 3 x 1,5mm²** installation cable: NYM-J 3 x 1,5mm² conduite d'installation: NYM-J 3 x 1,5mm²		**+A200** **-N1/SH**	**Wärmepumpenmanager S-HV** heat pump manager S-HV gestionnaire de pompe à chaleur S-HV	**+A300** **-F+A200**	**Sicherung Wärmepumpenmanager** fuse heat pump manager coupe-circuit gestionnaire de pompe à chaleur
2	**-W+A400.1***	**Kabel Lastspannung (3~)** cable supply voltage (3~) câble tension d'alimentation (3~)	**Installationsleitung: NYM-J 5 x Xmm²** installation cable: NYM-J 5 x Xmm² conduite d'installation: NYM-J 5 x Xmm²		**+A300** **-K20***	**Schütz 2. Wärmeerzeuger** contactor 2nd heat generator contacteur 2ème générateur de chaleur	**+A400** **-E10***	**2. Wärmeerzeuger (3~)** 2nd heat generator (3~) 2ème générateur de chaleur (3~)
3	**-W+A400.1****	**Kabel Lastspannung (1~)** cable supply voltage (1~) câble tension d'alimentation (1~)	**Installationsleitung: NYM-J 3 x Xmm²** installation cable: NYM-J 3 x Xmm² conduite d'installation: NYM-J 3 x Xmm²		**+A300** **-K20****	**Schütz 2. Wärmeerzeuger** contactor 2nd heat generator contacteur 2ème générateur de chaleur	**+A400** **-E10****	**2. Wärmeerzeuger (1~)** 2nd heat generator (1~) 2ème générateur de chaleur (1~)
4	**-WH5**	**Kabel -H5** cable -H5 câble -H5	**PVC-Steuerleitung; farbig: Oelflex 100 2 x 0,75mm²** PVC-control line; color coded: Oelflex 100 2 x 0,75mm² PVC-ligne de commande; coloré: Oelflex 100 2 x 0,75mm²		**+A200** **-H5**	**Störfernanzeige** remote fault indicator télédétection de pannes	**+A400** **-N1/SH**	**Wärmepumpenmanager S-HV** heat pump manager S-HV gestionnaire de pompe à chaleur S-HV
5	**-WK20***	**Kabel -K20 (3~)** cable -K20 (3~) câble -K20 (3~)	**PVC-Steuerleitung; farbig: Oelflex 100 2 x 0,75mm²** PVC-control line; color coded: Oelflex 100 2 x 0,75mm² PVC-ligne de commande; coloré: Oelflex 100 2 x 0,75mm²		**+A200** **-N1/SH**	**Wärmepumpenmanager S-HV** heat pump manager S-HV gestionnaire de pompe à chaleur S-HV	**+A300** **-K20***	**Schütz 2. Wärmeerzeuger** contactor 2nd heat generator contacteur 2ème générateur de chaleur
6	**-WK20****	**Kabel -K20 (1~)** cable -K20 (1~) câble -K20 (1~)	**PVC-Steuerleitung; farbig: Oelflex 100 2 x 0,75mm²** PVC-control line; color coded: Oelflex 100 2 x 0,75mm² PVC-ligne de commande; coloré: Oelflex 100 2 x 0,75mm²		**+A200** **-N1/SH**	**Wärmepumpenmanager S-HV** heat pump manager S-HV gestionnaire de pompe à chaleur S-HV	**+A300** **-K20****	**Schütz 2. Wärmeerzeuger (1~)** contactor 2nd heat generator (1~) contacteur 2ème générateur de chaleur (1~)
7	**-WK22**	**Kabel -K22** cable -K22 câble -K22	**PVC-Steuerleitung; farbig: Oelflex 100 2 x 0,5mm²** PVC-control line; color coded: Oelflex 100 2 x 0,5mm² PVC-ligne de commande; coloré: Oelflex 100 2 x 0,5mm²		**+A200** **-N1/SL**	**Wärmepumpenmanager S-LV** heat pump manager S-LV gestionnaire de pompe à chaleur S-LV	**+A300** **-K22**	**EVU-Sperre** utility block UB blocage EJP
8	**-WK23**	**Kabel -K23** cable -K23 câble -K23	**PVC-Steuerleitung; farbig: Oelflex 100 2 x 0,5mm²** PVC-control line; color coded: Oelflex 100 2 x 0,5mm² PVC-ligne de commande; coloré: Oelflex 100 2 x 0,5mm²		**+A200** **-K23**	**Sperreingang** disable contactor entrée du contacteur de blocage	**+A400** **-N1/SL**	**Wärmepumpenmanager S-LV** heat pump manager S-LV gestionnaire de pompe à chaleur S-LV
9	**-WM13.1**	**Kabel Lastspannung -M13** cable supply voltage -M13 câble tension d'alimentation -M13	**PVC-Steuerleitung; farbig: Oelflex 100 3 x 0,75mm²** PVC-control line; color coded: Oelflex 100 3 x 0,75mm² PVC-ligne de commande; coloré: Oelflex 100 3 x 0,75mm²		**+A200** **-M13**	**Heizungsumwälzpumpe** heat circulating pump circulateur du circuit de chauffage	**+A400** **-N1/SH**	**Wärmepumpenmanager S-HV** heat pump manager S-HV gestionnaire de pompe à chaleur S-HV
10	**-WM13.2**	**Kabel Steuerspannung -M13** cable control voltage -M13 câble tension de commande -M13	**PVC-Steuerleitung; farbig: Oelflex 100 2 x 0,75mm²** PVC-control line; color coded: Oelflex 100 2 x 0,75mm² PVC-ligne de commande; coloré: Oelflex 100 2 x 0,75mm²		**+A200** **-M13**	**Heizungsumwälzpumpe** heat circulating pump circulateur du circuit de chauffage	**+A400** **-N1/SL**	**Wärmepumpenmanager S-LV** heat pump manager S-LV gestionnaire de pompe à chaleur S-LV
11	**-WM16.1**	**Kabel Lastspannung -M16** cable supply voltage -M16 câble tension d'alimentation -M16	**PVC-Steuerleitung; farbig: Oelflex 100 3 x 0,75mm²** PVC-control line; color coded: Oelflex 100 3 x 0,75mm² PVC-ligne de commande; coloré: Oelflex 100 3 x 0,75mm²		**+A200** **-M16**	**Zusatzumwälzpumpe** auxiliary circulating pump circulateur supplémentaire	**+A400** **-N1/SH**	**Wärmepumpenmanager S-HV** heat pump manager S-HV gestionnaire de pompe à chaleur S-HV
12	**-WM16.2**	**Kabel Steuerspannung -M16** cable control voltage -M16 câble tension de commande -M16	**PVC-Steuerleitung; farbig: Oelflex 100 2 x 0,75mm²** PVC-control line; color coded: Oelflex 100 2 x 0,75mm² PVC-ligne de commande; coloré: Oelflex 100 2 x 0,75mm²		**+A200** **-M16**	**Zusatzumwälzpumpe** auxiliary circulating pump circulateur supplémentaire	**+A400** **-N1/SL**	**Wärmepumpenmanager S-LV** heat pump manager S-LV gestionnaire de pompe à chaleur S-LV
13	**-WN24.1**	**Kabel Lastspannung -N24** cable supply voltage -N24 câble tension d'alimentation -N24	**PVC-Steuerleitung; farbig: Oelflex 100 3 x 0,75mm²** PVC-control line; color coded: Oelflex 100 3 x 0,75mm² PVC-ligne de commande; coloré: Oelflex 100 3 x 0,75mm²		**+A200** **-N24**	**Smart - RTC** Smart - RTC Smart - RTC	**+A400** **-N1/MH**	**Wärmepumpenmanager M-HV** heat pump manager M-HV gestionnaire de pompe à chaleur M-HV
14	**-WN24.2**	**Kabel Kommunikation -N24** cable -N24 câble -N24	**Datenleitung; geschirmt: J-Y(ST)Y ..LG 4 x 0,28mm²** data-cable; shielded: J-Y(ST)Y ..LG 4 x 0,28mm² ligne de données; blindé: J-Y(ST)Y ..LG 4 x 0,28mm²		**+A200** **-N24**	**Smart - RTC** Smart - RTC Smart - RTC	**+A400** **-N1**	**Wärmepumpenmanager** heat pump manager gestionnaire de pompe à chaleur
15	**-WN27.1**	**Kabel -N27.1** cable -N27.1 câble -N27.1	**PVC-Steuerleitung; farbig: Oelflex 100 2 x 0,5mm²** PVC-control line; color coded: Oelflex 100 2 x 0,5mm² PVC-ligne de commande; coloré: Oelflex 100 2 x 0,5mm²		**+A200** **-N27.1**	**Smart-Grid 1** Smart-Grid 1 Smart-Grid 1	**+A400** **-N1/SL**	**Wärmepumpenmanager S-LV** heat pump manager S-LV gestionnaire de pompe à chaleur S-LV
16	**-WN27.2**	**Kabel -N27.2** cable -N27.2 câble -N27.2	**PVC-Steuerleitung; farbig: Oelflex 100 2 x 0,5mm²** PVC-control line; color coded: Oelflex 100 2 x 0,5mm² PVC-ligne de commande; coloré: Oelflex 100 2 x 0,5mm²		**+A200** **-N27.2**	**Smart-Grid 2** Smart-Grid 2 Smart-Grid 2	**+A400** **-N1/SL**	**Wärmepumpenmanager S-LV** heat pump manager S-LV gestionnaire de pompe à chaleur S-LV
17	**-WN28**	**Kabel -N28** cable -N28 câble -N28	**PVC-Steuerleitung; farbig: Oelflex 100 2 x 0,5mm²** PVC-control line; color coded: Oelflex 100 2 x 0,5mm² PVC-ligne de commande; coloré: Oelflex 100 2 x 0,5mm²		**+A200** **-N28**	**Gebäudeleittechnik** Building management system Système de gestion technique du bâtiment	**+A400** **-N1/SL**	**Wärmepumpenmanager S-LV** heat pump manager S-LV gestionnaire de pompe à chaleur S-LV
18	**-WR1**	**Kabel -R1** cable -R1 câble -R1	**PVC-Steuerleitung; farbig: Oelflex 100 2 x 0,5mm²** PVC-control line; color coded: Oelflex 100 2 x 0,5mm² PVC-ligne de commande; coloré: Oelflex 100 2 x 0,5mm²		**+A200** **-R1**	**Außenwandfühler** external wall sensor sonde extérieure murale	**+A400** **-N1/SL**	**Wärmepumpenmanager S-LV** heat pump manager S-LV gestionnaire de pompe à chaleur S-LV

Schutzvermerk nach DIN 34 / DIN ISO 16016 beachten!
protective note DIN 34 / DIN ISO 16016
Se conformer à la note de protection selon DIN 34 / DIN ISO 16016 !

Erstellt mit ELCAD/AUCOPLAN (R) 2023 SP2
drawn with ELCAD/AUCOPLAN (R) 2023 SP2
créé par ELCAD/AUCOPLAN (R) 2023 SP2

Kabel -R1

Kabelbelegungsliste · cable assignment list · liste d'affectation des câbles

Betriebsmittel item moyens d'exploitation	**Kabeltyp** cable type type de câble	**Ader** core brin	**Darstellung** presentation représentation	**Ziel 1 – Anschluss** destination 1 – terminal objectif 1 – raccord	**Ziel 1 – Kommentar** destination 1 – comment objectif 1 – commentaire	**Ziel 2 – Anschluss** destination 2 – terminal objectif 2 – raccord	**Ziel 2 – Kommentar** destination 2 – comment objectif 2 – commentaire
-W+A100.1*	**: NYM-J 5 x X** : NYM-J 5 x X : NYM-J 5 x X	**BK**	**3/1.C4**	**+A100** **-X1*:L1**	**Wärmepumpe X1 3-Phasig** heat pump X1 3-phase pompe à chaleur X1 triphasé	**+A300** **-K22*:1**	**Schütz EVU-Sperre** contactor utility block UB contacteur blocage EJP
		BN	**3/1.C4**	**+A100** **-X1*:L2**	**Wärmepumpe X1 3-Phasig** heat pump X1 3-phase pompe à chaleur X1 triphasé	**+A300** **-K22*:3**	**Schütz EVU-Sperre** contactor utility block UB contacteur blocage EJP
		GY	**3/1.C5**	**+A100** **-X1*:L3**	**Wärmepumpe X1 3-Phasig** heat pump X1 3-phase pompe à chaleur X1 triphasé	**+A300** **-K22*:5**	**Schütz EVU-Sperre** contactor utility block UB contacteur blocage EJP
		BU	**3/1.C5**	**+A100** **-X1*:N**	**Wärmepumpe X1 3-Phasig** heat pump X1 3-phase pompe à chaleur X1 triphasé	**+A300** **-X1:N**	**Elektroverteilung -X1** electrical distribution system -X1 distribution électrique -X1
		GNYE	**3/1.C5**	**+A100** **-X1*:PE**	**Wärmepumpe X1 3-Phasig** heat pump X1 3-phase pompe à chaleur X1 triphasé	**+A300** **-X1:PE**	**Elektroverteilung -X1** electrical distribution system -X1 distribution électrique -X1
-W+A100.1**	**: NYM-J 3 x X** : NYM-J 3 x X : NYM-J 3 x X	**BN**	**3/1.C6**	**+A100** **-X1**:L**	**Wärmepumpe X1 1-phasig** heat pump X1 single phase pompe à chaleur X1 monophasé	**+A300** **-K22**:1**	**Schütz EVU-Sperre** contactor utility block UB contacteur blocage EJP
		BU	**3/1.C6**	**+A100** **-X1**:N**	**Wärmepumpe X1 1-phasig** heat pump X1 single phase pompe à chaleur X1 monophasé	**+A300** **-X1:N**	**Elektroverteilung -X1** electrical distribution system -X1 distribution électrique -X1
		GNYE	**3/1.C6**	**+A100** **-X1**:PE**	**Wärmepumpe X1 1-phasig** heat pump X1 single phase pompe à chaleur X1 monophasé	**+A300** **-X1:PE**	**Elektroverteilung -X1** electrical distribution system -X1 distribution électrique -X1
-W+A200	**: NYM-J 3 x 1,5** : NYM-J 3 x 1,5 : NYM-J 3 x 1,5	**BN**	**3/1.C7**	**+A200** **-N1/SH:L**	**Wärmepumpenmanager S-HV** heat pump manager S-HV gestionnaire de pompe à chaleur S-HV	**+A300** **-F+A200:**	**Sicherung Wärmepumpenmanager** fuse heat pump manager coupe-circuit gestionnaire de pompe à chaleur
		BU	**3/1.C7**	**+A200** **-N1/SH:N**	**Wärmepumpenmanager S-HV** heat pump manager S-HV gestionnaire de pompe à chaleur S-HV	**+A300** **-X1:N**	**Elektroverteilung -X1** electrical distribution system -X1 distribution électrique -X1
		GNYE	**3/1.C7**	**+A200** **-N1/SH:PE**	**Wärmepumpenmanager S-HV** heat pump manager S-HV gestionnaire de pompe à chaleur S-HV	**+A300** **-X1:PE**	**Elektroverteilung -X1** electrical distribution system -X1 distribution électrique -X1
-WK20*	**: Oelflex 100 2 x 0,75** : Oelflex 100 2 x 0,75 : Oelflex 100 2 x 0,75	**BN**	**3/2.C4**	**+A200** **-N1/SH/NO3:L**	**Wärmepumpenmanager S-HV** heat pump manager S-HV gestionnaire de pompe à chaleur S-HV	**+A300** **-K20*:A1**	**Schütz 2. Wärmeerzeuger** contactor 2nd heat generator contacteur 2ème générateur de chaleur
		BU	**3/2.C4**	**+A200** **-N1/SH/NO3:N**	**Wärmepumpenmanager S-HV** heat pump manager S-HV gestionnaire de pompe à chaleur S-HV	**+A300** **-K20*:A2**	**Schütz 2. Wärmeerzeuger** contactor 2nd heat generator contacteur 2ème générateur de chaleur
-WK20**	**: Oelflex 100 2 x 0,75** : Oelflex 100 2 x 0,75 : Oelflex 100 2 x 0,75	**BN**	**3/2.C5**	**+A200** **-N1/SH/NO3:L**	**Wärmepumpenmanager S-HV** heat pump manager S-HV gestionnaire de pompe à chaleur S-HV	**+A300** **-K20**:A1**	**Schütz 2. Wärmeerzeuger (1~)** contactor 2nd heat generator (1~) contacteur 2ème générateur de chaleur (1~)
		BU	**3/2.C6**	**+A200** **-N1/SH/NO3:N**	**Wärmepumpenmanager S-HV** heat pump manager S-HV gestionnaire de pompe à chaleur S-HV	**+A300** **-K20**:A2**	**Schütz 2. Wärmeerzeuger (1~)** contactor 2nd heat generator (1~) contacteur 2ème générateur de chaleur (1~)
-WK22	**: Oelflex 100 2 x 0,5** : Oelflex 100 2 x 0,5 : Oelflex 100 2 x 0,5	**BN**	**3/1.D2**	**+A200** **-N1/SL/DI1:1**	**Wärmepumpenmanager S-LV** heat pump manager S-LV gestionnaire de pompe à chaleur S-LV	**+A300** **-K22:**	**EVU-Sperre** utility block UB blocage EJP
		BU	**3/1.D2**	**+A200** **-N1/SL/DI1:2**	**Wärmepumpenmanager S-LV** heat pump manager S-LV gestionnaire de pompe à chaleur S-LV	**+A300** **-K22:**	**EVU-Sperre** utility block UB blocage EJP
-WK23	**: Oelflex 100 2 x 0,5** : Oelflex 100 2 x 0,5 : Oelflex 100 2 x 0,5	**BN**	**3/1.D2**	**+A200** **-N1/SL/DI2:1**	**Wärmepumpenmanager S-LV** heat pump manager S-LV gestionnaire de pompe à chaleur S-LV	**+A300** **-K23:**	**Sperreingang** disable contactor entrée du contacteur de blocage
		BU	**3/1.D2**	**+A200** **-N1/SL/DI2:2**	**Wärmepumpenmanager S-LV** heat pump manager S-LV gestionnaire de pompe à chaleur S-LV	**+A300** **-K23:**	**Sperreingang** disable contactor entrée du contacteur de blocage

Technische Änderungen vorbehalten!
technical alterations reserved!
Sous toutes réserves de modifications techniques!

Schutzvermerk nach DIN 34 / DIN ISO 16016 beachten!
protective note DIN 34 / DIN ISO 16016
Se conformer à la note de protection selon DIN 34 / DIN ISO 16016 !

Erstellt mit ELCAD/AUCOPLAN (R) 2023 SP2
drawn with ELCAD/AUCOPLAN (R) 2023 SP2
créé par ELCAD/AUCOPLAN (R) 2023 SP2

Kabelbelegungsliste · cable assignment list · liste d'affectation des câbles

Betriebsmittel item moyens d'exploitation	**Kabeltyp** cable type type de câble	**Ader** core brin	**Darstellung** presentation représentation	**Ziel 1 – Anschluss** destination 1 – terminal objectif 1 – raccord	**Ziel 1 – Kommentar** destination 1 – comment objectif 1 – commentaire	**Ziel 2 – Anschluss** destination 2 – terminal objectif 2 – raccord	**Ziel 2 – Kommentar** destination 2 – comment objectif 2 – commentaire
		BU	**3/2.C2**	**+A200** **–N1/SH/NO1:N**	**Wärmepumpenmanager S–HV** heat pump manager S–HV gestionnaire de pompe à chaleur S–HV	**+A400** **–M13:N**	**Heizungsumwälzpumpe** heat circulating pump circulateur du circuit de chauffage
		GNYE	**3/2.C2**	**+A200** **–N1/SH/NO1:PE**	**Wärmepumpenmanager S–HV** heat pump manager S–HV gestionnaire de pompe à chaleur S–HV	**+A400** **–M13:PE**	**Heizungsumwälzpumpe** heat circulating pump circulateur du circuit de chauffage
–WM13.2	**: Oelflex 100 2 x 0,75** : Oelflex 100 2 x 0,75 : Oelflex 100 2 x 0,75	**BN**	**3/2.C2**	**+A200** **–N1/SL/Y1:1**	**Wärmepumpenmanager S–LV** heat pump manager S–LV gestionnaire de pompe à chaleur S–LV	**+A400** **–M13:**	**Heizungsumwälzpumpe** heat circulating pump circulateur du circuit de chauffage
		BU	**3/2.C3**	**+A200** **–N1/SL/Y1:2**	**Wärmepumpenmanager S–LV** heat pump manager S–LV gestionnaire de pompe à chaleur S–LV	**+A400** **–M13:**	**Heizungsumwälzpumpe** heat circulating pump circulateur du circuit de chauffage
–WM16.1	**: Oelflex 100 3 x 0,75** : Oelflex 100 3 x 0,75 : Oelflex 100 3 x 0,75	**BN**	**3/2.C7**	**+A200** **–N1/SH/NO4:L**	**Wärmepumpenmanager S–HV** heat pump manager S–HV gestionnaire de pompe à chaleur S–HV	**+A400** **–M16:L**	**Zusatzumwälzpumpe** auxiliary circulating pump circulateur supplémentaire
		BU	**3/2.C7**	**+A200** **–N1/SH/NO4:N**	**Wärmepumpenmanager S–HV** heat pump manager S–HV gestionnaire de pompe à chaleur S–HV	**+A400** **–M16:N**	**Zusatzumwälzpumpe** auxiliary circulating pump circulateur supplémentaire
		GNYE	**3/2.C7**	**+A200** **–N1/SH/NO4:PE**	**Wärmepumpenmanager S–HV** heat pump manager S–HV gestionnaire de pompe à chaleur S–HV	**+A400** **–M16:PE**	**Zusatzumwälzpumpe** auxiliary circulating pump circulateur supplémentaire
–WM16.2	**: Oelflex 100 2 x 0,75** : Oelflex 100 2 x 0,75 : Oelflex 100 2 x 0,75	**BN**	**3/2.C8**	**+A200** **–N1/SL/Y2:1**	**Wärmepumpenmanager S–LV** heat pump manager S–LV gestionnaire de pompe à chaleur S–LV	**+A400** **–M16:**	**Zusatzumwälzpumpe** auxiliary circulating pump circulateur supplémentaire
		BU	**3/2.C8**	**+A200** **–N1/SL/Y2:2**	**Wärmepumpenmanager S–LV** heat pump manager S–LV gestionnaire de pompe à chaleur S–LV	**+A400** **–M16:**	**Zusatzumwälzpumpe** auxiliary circulating pump circulateur supplémentaire
–WN24.1	**: Oelflex 100 3 x 0,75** : Oelflex 100 3 x 0,75 : Oelflex 100 3 x 0,75	**BN**	**3/1.B8**	**+A200** **–N1/MH/XC:L**	**Wärmepumpenmanager M–HV** heat pump manager M–HV gestionnaire de pompe à chaleur M–HV	**+A400** **–N24:L**	**Smart – RTC** Smart – RTC Smart – RTC
		BU	**3/1.B8**	**+A200** **–N1/MH/XC:N**	**Wärmepumpenmanager M–HV** heat pump manager M–HV gestionnaire de pompe à chaleur M–HV	**+A400** **–N24:N**	**Smart – RTC** Smart – RTC Smart – RTC
		GNYE	**3/1.B8**	**+A200** **–N1/MH/XC:PE**	**Wärmepumpenmanager M–HV** heat pump manager M–HV gestionnaire de pompe à chaleur M–HV	**+A400** **–N24:PE**	**Smart – RTC** Smart – RTC Smart – RTC
–WN24.2	**: J–Y(ST)Y ..LG 4 x 0,28** : J–Y(ST)Y ..LG 4 x 0,28 : J–Y(ST)Y ..LG 4 x 0,28	**RD**	**3/1.D8**	**+A200** **–N1:Rx–/Tx–**	**Wärmepumpenmanager** heat pump manager gestionnaire de pompe à chaleur	**+A400** **–N24:B**	**Smart – RTC** Smart – RTC Smart – RTC
		BK	**3/1.D8**	**+A200** **–N1:Rx+/Tx+**	**Wärmepumpenmanager** heat pump manager gestionnaire de pompe à chaleur	**+A400** **–N24:A**	**Smart – RTC** Smart – RTC Smart – RTC
–WN27.1	**: Oelflex 100 2 x 0,5** : Oelflex 100 2 x 0,5 : Oelflex 100 2 x 0,5	**BN**	**3/1.D5**	**+A200** **–N1/SL/U3:1**	**Wärmepumpenmanager S–LV** heat pump manager S–LV gestionnaire de pompe à chaleur S–LV	**+A400** **–N27.1:**	**Smart–Grid 1** Smart–Grid 1 Smart–Grid 1
		BU	**3/1.D5**	**+A200** **–N1/SL/U3:2**	**Wärmepumpenmanager S–LV** heat pump manager S–LV gestionnaire de pompe à chaleur S–LV	**+A400** **–N27.1:**	**Smart–Grid 1** Smart–Grid 1 Smart–Grid 1
–WN27.2	**: Oelflex 100 2 x 0,5** : Oelflex 100 2 x 0,5 : Oelflex 100 2 x 0,5	**BN**	**3/1.D5**	**+A200** **–N1/SL/U4:1**	**Wärmepumpenmanager S–LV** heat pump manager S–LV gestionnaire de pompe à chaleur S–LV	**+A400** **–N27.2:**	**Smart–Grid 2** Smart–Grid 2 Smart–Grid 2
		BU	**3/1.D6**	**+A200** **–N1/SL/U4:2**	**Wärmepumpenmanager S–LV** heat pump manager S–LV gestionnaire de pompe à chaleur S–LV	**+A400** **–N27.2:**	**Smart–Grid 2** Smart–Grid 2 Smart–Grid 2
–WR1	**: Oelflex 100 2 x 0,5** : Oelflex 100 2 x 0,5 : Oelflex 100 2 x 0,5	**BN**	**3/1.D3**	**+A200** **–N1/SL/U1:2**	**Wärmepumpenmanager S–LV** heat pump manager S–LV gestionnaire de pompe à chaleur S–LV	**+A400** **–R1:**	**Außenwandfühler** external wall sensor sonde extérieure murale
		BU	**3/1.D3**	**+A200** **–N1/SL/U1:1**	**Wärmepumpenmanager S–LV** heat pump manager S–LV gestionnaire de pompe à chaleur S–LV	**+A400** **–R1:**	**Außenwandfühler** external wall sensor sonde extérieure murale

Technische Änderungen vorbehalten! technical alterations reserved! Sous toutes réserves de modifications techniques!

Schutzvermerk nach DIN 34 / DIN ISO 16016 beachten!
protective note DIN 34 / DIN ISO 16016
Se conformer à la note de protection selon DIN 34 / DIN ISO 16016 !

Erstellt mit ELCAD/AUCOPLAN (R) 2023 SP2
drawn with ELCAD/AUCOPLAN (R) 2023 SP2
créé par ELCAD/AUCOPLAN (R) 2023 SP2

Kabelbelegungsliste · cable assignment list · liste d'affectation des câbles

Betriebsmittel item moyens d'exploitation	**Kabeltyp** cable type type de câble	**Ader** core brin	**Darstellung** presentation représentation	**Ziel 1 – Anschluss** destination 1 – terminal objectif 1 – raccord	**Ziel 1 – Kommentar** destination 1 – comment objectif 1 – commentaire	**Ziel 2 – Anschluss** destination 2 – terminal objectif 2 – raccord	**Ziel 2 – Kommentar** destination 2 – comment objectif 2 – commentaire
-WN27.1	**: Oelflex 100 2 x 0,5** : Oelflex 100 2 x 0,5 : Oelflex 100 2 x 0,5	**BN**	**3/1.D5**	**+A200** **-N1/SL/U3:1**	**Wärmepumpenmanager S-LV** heat pump manager S-LV gestionnaire de pompe à chaleur S-LV	**+A400** **-N27.1:**	**Smart-Grid 1** Smart-Grid 1 Smart-Grid 1
		BU	**3/1.D5**	**+A200** **-N1/SL/U3:2**	**Wärmepumpenmanager S-LV** heat pump manager S-LV gestionnaire de pompe à chaleur S-LV	**+A400** **-N27.1:**	**Smart-Grid 1** Smart-Grid 1 Smart-Grid 1
-WN27.2	**: Oelflex 100 2 x 0,5** : Oelflex 100 2 x 0,5 : Oelflex 100 2 x 0,5	**BN**	**3/1.D5**	**+A200** **-N1/SL/U4:1**	**Wärmepumpenmanager S-LV** heat pump manager S-LV gestionnaire de pompe à chaleur S-LV	**+A400** **-N27.2:**	**Smart-Grid 2** Smart-Grid 2 Smart-Grid 2
		BU	**3/1.D6**	**+A200** **-N1/SL/U4:2**	**Wärmepumpenmanager S-LV** heat pump manager S-LV gestionnaire de pompe à chaleur S-LV	**+A400** **-N27.2:**	**Smart-Grid 2** Smart-Grid 2 Smart-Grid 2
-WR1	**: Oelflex 100 2 x 0,5** : Oelflex 100 2 x 0,5 : Oelflex 100 2 x 0,5	**BN**	**3/1.D3**	**+A200** **-N1/SL/U1:2**	**Wärmepumpenmanager S-LV** heat pump manager S-LV gestionnaire de pompe à chaleur S-LV	**+A400** **-R1:**	**Außenwandfühler** external wall sensor sonde extérieure murale
		BU	**3/1.D3**	**+A200** **-N1/SL/U1:1**	**Wärmepumpenmanager S-LV** heat pump manager S-LV gestionnaire de pompe à chaleur S-LV	**+A400** **-R1:**	**Außenwandfühler** external wall sensor sonde extérieure murale

Technische Änderungen vorbehalten! technical alterations reserved! Sous toutes réserves de modifications techniques!

Schutzvermerk nach DIN 34 / DIN ISO 16016 beachten!
protective note DIN 34 / DIN ISO 16016
Se conformer à la note de protection selon DIN 34 / DIN ISO 16016 !

Erstellt mit ELCAD/AUCOPLAN (R) 2023 SP2
drawn with ELCAD/AUCOPLAN (R) 2023 SP2
créé par ELCAD/AUCOPLAN (R) 2023 SP2

Technische Änderungen vorbehalten!
technical alterations reserved!
Sous toutes réserves de modifications techniques!

Legende · legend · légende

№	Betriebsmittel item moyens d'exploitation	Bezeichnung identifier désignation	Querverweis cross-reference renvoi
1	**+A300** **-FE10***	**Sicherung -E10*** fuse -E10* coupe-circuit -E10*	+A400/3/3.B3
2	**+A300** **-FE10****	**Sicherung -E10**** fuse -E10** coupe-circuit -E10**	+A400/3/3.B5
3	**+A300** **-K20***	**Schütz 2. Wärmeerzeuger (3~)** contactor 2nd heat generator (3~) contacteur 2ème générateur de chaleur (3~)	+A400/3/2.D5
4	**+A300** **-K20****	**Schütz 2. Wärmeerzeuger (1~)** contactor 2nd heat generator (1~) contacteur 2ème générateur de chaleur (1~)	+A400/3/2.D6
5	**+A400** **-A1**	**Brücke EVU-Sperre** link utility block UB ponts blocage EJP	+A400/3/1.D2
6	**+A400** **-A2**	**Brücke Sperre** link block ponts blocage	+A400/3/1.D2
7	**+A400** **-E10***	**2. Wärmeerzeuger (3~)** 2nd heat generator (3~) 2ème générateur de chaleur (3~)	+A400/3/3.D3
8	**+A400** **-E10****	**2. Wärmeerzeuger (1~)** 2nd heat generator (1~) 2ème générateur de chaleur (1~)	+A400/3/3.E5
9	**+A400** **-H5**	**Störfernanzeige** remote fault indicator télédétection de pannes	+A400/3/2.D4
10	**+A400** **-K22**	**EVU-Sperre** utility block UB utility block UB	+A400/3/1.B2
11	**+A400** **-K23**	**Sperreingang** disable contactor entrée du contacteur de blocage	+A400/3/1.B2
12	**+A400** **-M13**	**Heizungsumwälzpumpe** heat circulating pump circulateur du circuit de chauffage	+A400/3/2.D2
13	**+A400** **-M16**	**Zusatzumwälzpumpe** auxiliary circulating pump circulateur supplémentaire	+A400/3/2.D7
14	**+A400** **-N24**	**Smart - RTC** Smart - RTC Smart - RTC	+A400/3/1.C8
15	**+A400** **-N27.1**	**Smart-Grid 1** Smart-Grid 1 Smart-Grid 1	+A400/3/1.B5
16	**+A400** **-N27.2**	**Smart-Grid 2** Smart-Grid 2 Smart-Grid 2	+A400/3/1.B5
17	**+A400** **-N28**	**Gebäudeleittechnik** Building management system Système de gestion technique du bâtiment	+A400/3/1.B6
18	**+A400** **-R1**	**Außenwandfühler** external wall sensor sonde extérieure murale	+A400/3/1.B3
19	**+A400** **-R2.2**	**Anforderungsfühler** demand sensor sonde de demande	+A400/3/1.B4

№	Betriebsmittel item moyens d'exploitation	Bezeichnung identifier désignation	Querverweis cross-reference renvoi

Schutzvermerk nach DIN 34 / DIN ISO 16016 beachten!
protective note DIN 34 / DIN ISO 16016
Se conformer à la note de protection selon DIN 34 / DIN ISO 16016 !

Erstellt mit ELCAD/AUCOPLAN (R) 2023 SP2
drawn with ELCAD/AUCOPLAN (R) 2023 SP2
créé par ELCAD/AUCOPLAN (R) 2023 SP2

Funktion / function / fonction	+A411			OPTION	
1. gemischter Kreis 1. mélangé circuit 1. mixed Circuit	I YE	II GN	III RD	IV BU	V OG

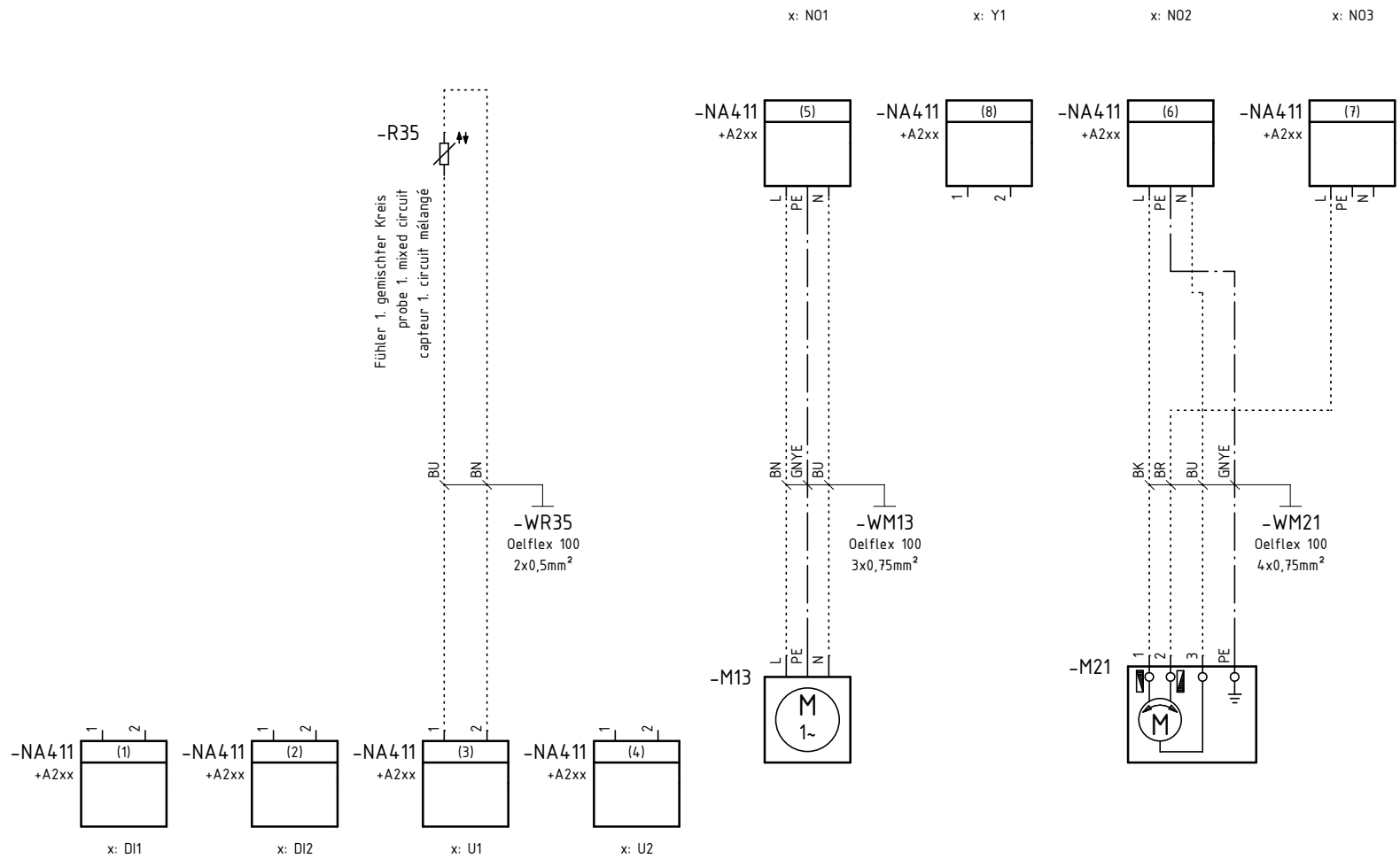

Pumpe 1. gemischter Kreis
pump 1. mixed circuit
pompe 1. circuit mélangé

Mischer 1. gemischter Kreis
mixer 1. mixed circuit
mélangeur 1. circuit mélangé

Technische Änderungen vorbehalten!
technical alterations reserved!
Sous toutes réserves de modifications techniques!

Schutzvermerk nach DIN 34 / DIN ISO 16016 beachten!
protective note DIN 34 / DIN ISO 16016
Se conformer à la note de protection selon DIN 34 / DIN ISO 16016 !

Erstellt mit ELCAD/AUCOPLAN (R) 2023 SP2
drawn with ELCAD/AUCOPLAN (R) 2023 SP2
créé par ELCAD/AUCOPLAN (R) 2023 SP2

452117.62.03 "i"	+A411
-	3 - +A411: 1 / 5

Technische Änderungen vorbehalten!
technical alterations reserved!
Sous toutes réserves de modifications techniques!

Schutzvermerk nach DIN 34 / DIN ISO 16016 beachten!
protective note DIN 34 / DIN ISO 16016
Se conformer à la note de protection selon DIN 34 / DIN ISO 16016 !

Erstellt mit ELCAD/AUCOPLAN (R) 2023 SP2
drawn with ELCAD/AUCOPLAN (R) 2023 SP2
créé par ELCAD/AUCOPLAN (R) 2023 SP2

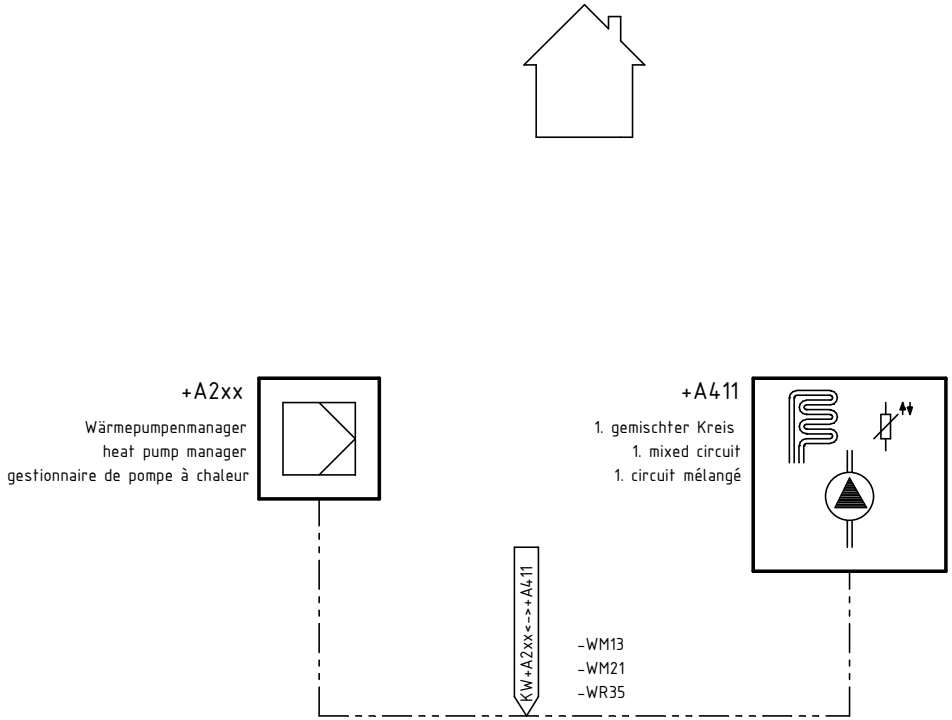

452117.62.03 "i"	
-	3 - +A411: 2 / 5

Kabelliste · cable list · liste des câbles

№	**Kabel** cable câble	**Bezeichnung** identifier désignation	**Kabeltyp** cable type type de câble	**Kabellänge** cable-length longueur de câble	**Ziel 1** destination 1 objectif 1	**Ziel 1 – Kommentar** destination 1 – comment objectif 1 – commentaire	**Ziel 2** destination 2 objectif 2	**Ziel 2 – Kommentar** destination 2 – comment objectif 2 – commentaire
1	**-WM13**	**Kabel Lastspannung -M13** cable supply voltage -M13 câble tension d'alimentation -M13	**PVC-Steuerleitung; farbig: Oelflex 100 3 x 0,75mm²** PVC-control line; color coded: Oelflex 100 3 x 0,75mm² PVC-ligne de commande; coloré: Oelflex 100 3 x 0,75mm²		**+A2xx** **-M13**	**Pumpe 1. gemischter Kreis** pump 1. mixed circuit pompe 1. circuit mélangé	**+A411** **-NA411**	**Funktionsblock 1. gemischter Kreis** function block 1. mixed circuit bloc fonctionnel 1. circuit mélangé
2	**-WM21**	**Kabel -M21** cable -M21 câble -M21	**PVC-Steuerleitung; farbig: Oelflex 100 4 x 0,75mm²** PVC-control line; color coded: Oelflex 100 4 x 0,75mm² PVC-ligne de commande; coloré: Oelflex 100 4 x 0,75mm²		**+A2xx** **-M21**	**Mischer 1. gemischter Kreis** mixer 1. mixed circuit mélangeur 1. circuit mélangé	**+A411** **-NA411**	**Funktionsblock 1. gemischter Kreis** function block 1. mixed circuit bloc fonctionnel 1. circuit mélangé
3	**-WR35**	**Kabel -R35** cable -R35 câble -R35	**PVC-Steuerleitung; farbig: Oelflex 100 2 x 0,5mm²** PVC-control line; color coded: Oelflex 100 2 x 0,5mm² PVC-ligne de commande; coloré: Oelflex 100 2 x 0,5mm²		**+A2xx** **-R35**	**Fühler 1. gemischter Kreis** probe 1. mixed circuit capteur 1. circuit mélangé	**+A411** **-NA411**	**Funktionsblock 1. gemischter Kreis** function block 1. mixed circuit bloc fonctionnel 1. circuit mélangé

Technische Änderungen vorbehalten!
technical alterations reserved!
Sous toutes réserves de modifications techniques!

Schutzvermerk nach DIN 34 / DIN ISO 16016 beachten!
protective note DIN 34 / DIN ISO 16016
Se conformer à la note de protection selon DIN 34 / DIN ISO 16016 !

Erstellt mit ELCAD/AUCOPLAN (R) 2023 SP2
drawn with ELCAD/AUCOPLAN (R) 2023 SP2
créé par ELCAD/AUCOPLAN (R) 2023 SP2

Kabelbelegungsliste · cable assignment list · liste d'affectation des câbles

Betriebsmittel item moyens d'exploitation	**Kabeltyp** cable type type de câble	**Ader** core brin	**Darstellung** presentation représentation	**Ziel 1 – Anschluss** destination 1 – terminal objectif 1 – raccord	**Ziel 1 – Kommentar** destination 1 – comment objectif 1 – commentaire	**Ziel 2 – Anschluss** destination 2 – terminal objectif 2 – raccord	**Ziel 2 – Kommentar** destination 2 – comment objectif 2 – commentaire
-WM13	**: Oelflex 100 3 x 0,75** : Oelflex 100 3 x 0,75 : Oelflex 100 3 x 0,75	**BN**	**3/1.D4**	**+A2xx** **-NA411:L**	**Funktionsblock 1. gemischter Kreis** function block 1. mixed circuit bloc fonctionnel 1. circuit mélangé	**+A411** **-M13:L**	**Pumpe 1. gemischter Kreis** pump 1. mixed circuit pompe 1. circuit mélangé
		BU	**3/1.D5**	**+A2xx** **-NA411:N**	**Funktionsblock 1. gemischter Kreis** function block 1. mixed circuit bloc fonctionnel 1. circuit mélangé	**+A411** **-M13:N**	**Pumpe 1. gemischter Kreis** pump 1. mixed circuit pompe 1. circuit mélangé
		GNYE	**3/1.D5**	**+A2xx** **-NA411:PE**	**Funktionsblock 1. gemischter Kreis** function block 1. mixed circuit bloc fonctionnel 1. circuit mélangé	**+A411** **-M13:PE**	**Pumpe 1. gemischter Kreis** pump 1. mixed circuit pompe 1. circuit mélangé
-WM21	**: Oelflex 100 4 x 0,75** : Oelflex 100 4 x 0,75 : Oelflex 100 4 x 0,75	**BK**	**3/1.D6**	**+A2xx** **-NA411:L**	**Funktionsblock 1. gemischter Kreis** function block 1. mixed circuit bloc fonctionnel 1. circuit mélangé	**+A411** **-M21:1**	**Mischer 1. gemischter Kreis** mixer 1. mixed circuit mélangeur 1. circuit mélangé
		BR	**3/1.D6**	**+A2xx** **-NA411:L**	**Funktionsblock 1. gemischter Kreis** function block 1. mixed circuit bloc fonctionnel 1. circuit mélangé	**+A411** **-M21:2**	**Mischer 1. gemischter Kreis** mixer 1. mixed circuit mélangeur 1. circuit mélangé
		BU	**3/1.D6**	**+A2xx** **-NA411:N**	**Funktionsblock 1. gemischter Kreis** function block 1. mixed circuit bloc fonctionnel 1. circuit mélangé	**+A411** **-M21:3**	**Mischer 1. gemischter Kreis** mixer 1. mixed circuit mélangeur 1. circuit mélangé
		GNYE	**3/1.D6**	**+A2xx** **-NA411:PE**	**Funktionsblock 1. gemischter Kreis** function block 1. mixed circuit bloc fonctionnel 1. circuit mélangé	**+A411** **-M21:PE**	**Mischer 1. gemischter Kreis** mixer 1. mixed circuit mélangeur 1. circuit mélangé
-WR35	**: Oelflex 100 2 x 0,5** : Oelflex 100 2 x 0,5 : Oelflex 100 2 x 0,5	**BN**	**3/1.D3**	**+A2xx** **-NA411:2**	**Funktionsblock 1. gemischter Kreis** function block 1. mixed circuit bloc fonctionnel 1. circuit mélangé	**+A411** **-R35:**	**Fühler 1. gemischter Kreis** probe 1. mixed circuit capteur 1. circuit mélangé
		BU	**3/1.D3**	**+A2xx** **-NA411:1**	**Funktionsblock 1. gemischter Kreis** function block 1. mixed circuit bloc fonctionnel 1. circuit mélangé	**+A411** **-R35:**	**Fühler 1. gemischter Kreis** probe 1. mixed circuit capteur 1. circuit mélangé

Technische Änderungen vorbehalten! technical alterations reserved! Sous toutes réserves de modifications techniques!

Schutzvermerk nach DIN 34 / DIN ISO 16016 beachten! protective note DIN 34 / DIN ISO 16016 Se conformer à la note de protection selon DIN 34 / DIN ISO 16016 !

Erstellt mit ELCAD/AUCOPLAN (R) 2023 SP2 drawn with ELCAD/AUCOPLAN (R) 2023 SP2 créé par ELCAD/AUCOPLAN (R) 2023 SP2

Legende · legend · légende

№	Betriebsmittel item moyens d'exploitation	Bezeichnung identifier désignation	Querverweis cross-reference renvoi
1	**+A411** **-M13**	**Pumpe 1. gemischter Kreis** pump 1. mixed circuit pompe 1. circuit mélangé	+A411/3/1.D4
2	**+A411** **-M21**	**Mischer 1. gemischter Kreis** mixer 1. mixed circuit mélangeur 1. circuit mélangé	+A411/3/1.D6
3	**+A411** **-R35**	**Fühler 1. gemischter Kreis** probe 1. mixed circuit capteur 1. circuit mélangé	+A411/3/1.B3

№	Betriebsmittel item moyens d'exploitation	Bezeichnung identifier désignation	Querverweis cross-reference renvoi

Technische Änderungen vorbehalten!
technical alterations reserved!
Sous toutes réserves de modifications techniques!

Schutzvermerk nach DIN 34 / DIN ISO 16016 beachten!
protective note DIN 34 / DIN ISO 16016
Se conformer à la note de protection selon DIN 34 / DIN ISO 16016 !

Erstellt mit ELCAD/AUCOPLAN (R) 2023 SP2
drawn with ELCAD/AUCOPLAN (R) 2023 SP2
créé par ELCAD/AUCOPLAN (R) 2023 SP2

Funktion / function / fonction	+A412			OPTION	
2. gemischter Kreis 2. mixed circuit 2. circuit mélangé	I YE	II GN	III RD		

Technische Änderungen vorbehalten!
technical alterations reserved!
Sous toutes réserves de modifications techniques!

Schutzvermerk nach DIN 34 / DIN ISO 16016 beachten!
protective note DIN 34 / DIN ISO 16016
Se conformer à la note de protection selon DIN 34 / DIN ISO 16016 !

Erstellt mit ELCAD/AUCOPLAN (R) 2023 SP2
drawn with ELCAD/AUCOPLAN (R) 2023 SP2
créé par ELCAD/AUCOPLAN (R) 2023 SP2

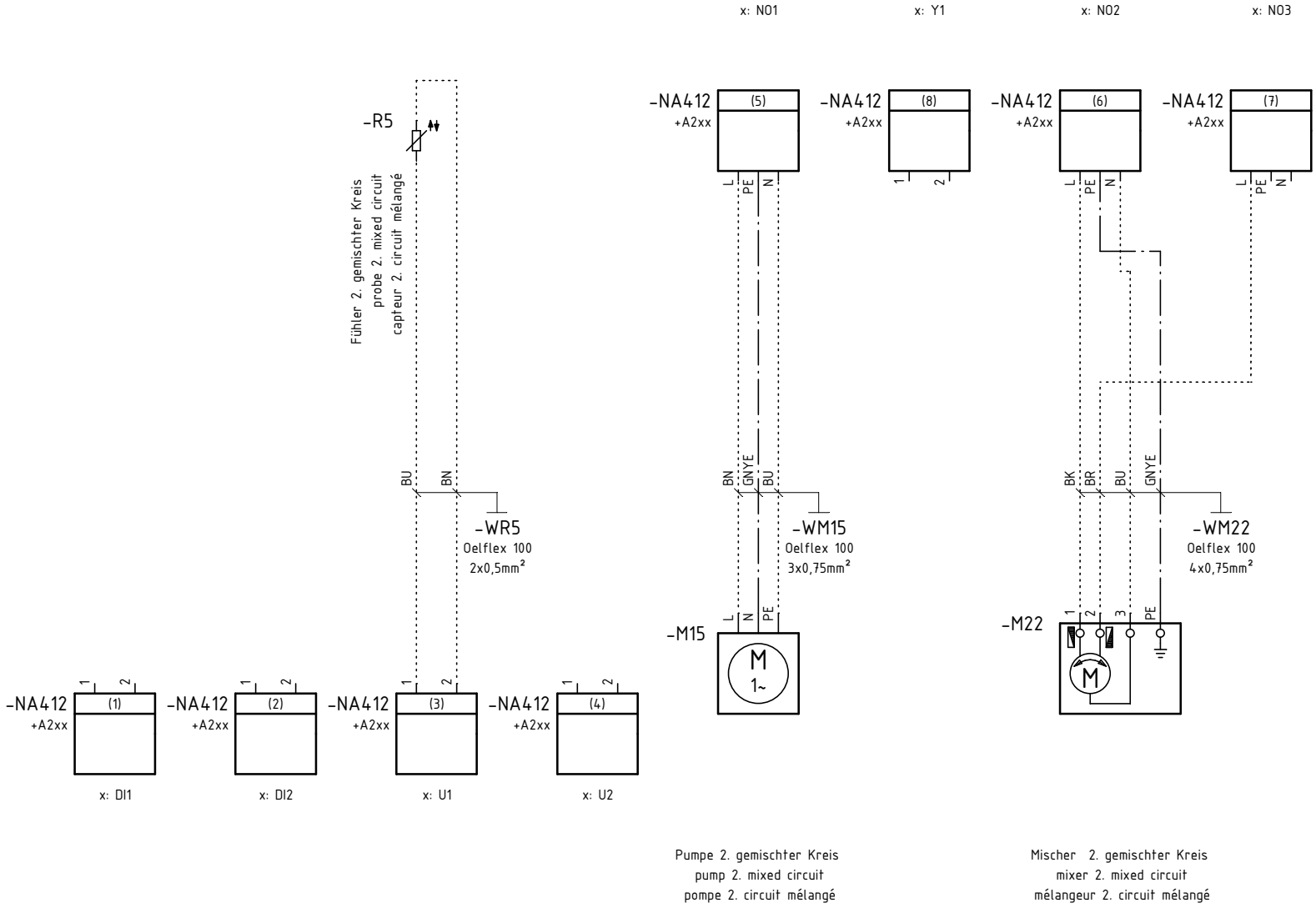

Pumpe 2. gemischter Kreis
pump 2. mixed circuit
pompe 2. circuit mélangé

Mischer 2. gemischter Kreis
mixer 2. mixed circuit
mélangeur 2. circuit mélangé

452117.62.03 "i"	+A412
-	3 - +A412: 1 / 5

Technische Änderungen vorbehalten!
technical alterations reserved!
Sous toutes réserves de modifications techniques!

Schutzvermerk nach DIN 34 / DIN ISO 16016 beachten!
protective note DIN 34 / DIN ISO 16016
Se conformer à la note de protection selon DIN 34 / DIN ISO 16016 !

Erstellt mit ELCAD/AUCOPLAN (R) 2023 SP2
drawn with ELCAD/AUCOPLAN (R) 2023 SP2
créé par ELCAD/AUCOPLAN (R) 2023 SP2

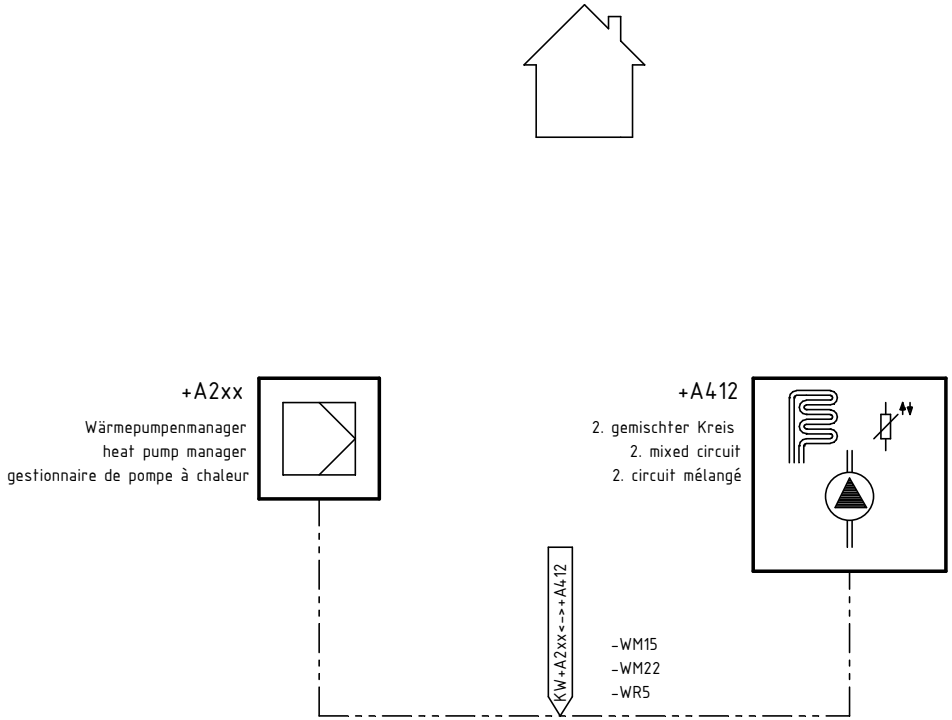

452117.62.03 "i"	
-	3 - +A412: 2 / 5

Kabelliste · cable list · liste des câbles

№	**Kabel** cable câble	**Bezeichnung** identifier désignation	**Kabeltyp** cable type type de câble	**Kabellänge** cable-length longueur de câble	**Ziel 1** destination 1 objectif 1	**Ziel 1 – Kommentar** destination 1 – comment objectif 1 – commentaire	**Ziel 2** destination 2 objectif 2	**Ziel 2 – Kommentar** destination 2 – comment objectif 2 – commentaire
1	**-WM15**	**Kabel Lastspannung -M15** cable supply voltage -M15 câble tension d'alimentation -M15	**PVC-Steuerleitung; farbig: Oelflex 100 3 x 0,75mm²** PVC-control line; color coded: Oelflex 100 3 x 0,75mm² PVC-ligne de commande; coloré: Oelflex 100 3 x 0,75mm²		**+A2xx** **-M15**	**Pumpe 2. gemischter Kreis** pump 2. mixed circuit pompe 2. circuit mélangé	**+A412** **-NA412**	**Funktionsblock 2. gemischter Kreis** function block 2. mixed circuit bloc fonctionnel 2. circuit mélangé
2	**-WM22**	**Kabel -M22** cable -M22 câble -M22	**PVC-Steuerleitung; farbig: Oelflex 100 4 x 0,75mm²** PVC-control line; color coded: Oelflex 100 4 x 0,75mm² PVC-ligne de commande; coloré: Oelflex 100 4 x 0,75mm²		**+A2xx** **-M22**	**Mischer 2. gemischter Kreis** mixer 2. mixed circuit mélangeur 2. circuit mélangé	**+A412** **-NA412**	**Funktionsblock 2. gemischter Kreis** function block 2. mixed circuit bloc fonctionnel 2. circuit mélangé
3	**-WR5**	**Kabel -R5** cable -R5 câble -R5	**PVC-Steuerleitung; farbig: Oelflex 100 2 x 0,5mm²** PVC-control line; color coded: Oelflex 100 2 x 0,5mm² PVC-ligne de commande; coloré: Oelflex 100 2 x 0,5mm²		**+A2xx** **-R5**	**Fühler 2. gemischter Kreis** probe 2. mixed circuit capteur 2. circuit mélangé	**+A412** **-NA412**	**Funktionsblock 2. gemischter Kreis** function block 2. mixed circuit bloc fonctionnel 2. circuit mélangé

Technische Änderungen vorbehalten!
technical alterations reserved!
Sous toutes réserves de modifications techniques!

Schutzvermerk nach DIN 34 / DIN ISO 16016 beachten!
protective note DIN 34 / DIN ISO 16016
Se conformer à la note de protection selon DIN 34 / DIN ISO 16016 !

Erstellt mit ELCAD/AUCOPLAN (R) 2023 SP2
drawn with ELCAD/AUCOPLAN (R) 2023 SP2
créé par ELCAD/AUCOPLAN (R) 2023 SP2

Kabelbelegungsliste · cable assignment list · liste d'affectation des câbles

Betriebsmittel item moyens d'exploitation	**Kabeltyp** cable type type de câble	**Ader** core brin	**Darstellung** presentation représentation	**Ziel 1 – Anschluss** destination 1 – terminal objectif 1 – raccord	**Ziel 1 – Kommentar** destination 1 – comment objectif 1 – commentaire	**Ziel 2 – Anschluss** destination 2 – terminal objectif 2 – raccord	**Ziel 2 – Kommentar** destination 2 – comment objectif 2 – commentaire
-WM15	**: Oelflex 100 3 x 0,75** : Oelflex 100 3 x 0,75 : Oelflex 100 3 x 0,75	**BN**	**3/1.D4**	**+A2xx** **-NA412:L**	**Funktionsblock 2. gemischter Kreis** function block 2. mixed circuit bloc fonctionnel 2. circuit mélangé	**+A412** **-M15:L**	**Pumpe 2. gemischter Kreis** pump 2. mixed circuit pompe 2. circuit mélangé
		BU	**3/1.D5**	**+A2xx** **-NA412:N**	**Funktionsblock 2. gemischter Kreis** function block 2. mixed circuit bloc fonctionnel 2. circuit mélangé	**+A412** **-M15:PE**	**Pumpe 2. gemischter Kreis** pump 2. mixed circuit pompe 2. circuit mélangé
		GNYE	**3/1.D5**	**+A2xx** **-NA412:PE**	**Funktionsblock 2. gemischter Kreis** function block 2. mixed circuit bloc fonctionnel 2. circuit mélangé	**+A412** **-M15:N**	**Pumpe 2. gemischter Kreis** pump 2. mixed circuit pompe 2. circuit mélangé
-WM22	**: Oelflex 100 4 x 0,75** : Oelflex 100 4 x 0,75 : Oelflex 100 4 x 0,75	**BK**	**3/1.D6**	**+A2xx** **-NA412:L**	**Funktionsblock 2. gemischter Kreis** function block 2. mixed circuit bloc fonctionnel 2. circuit mélangé	**+A412** **-M22:1**	**Mischer 2. gemischter Kreis** mixer 2. mixed circuit mélangeur 2. circuit mélangé
		BR	**3/1.D6**	**+A2xx** **-NA412:L**	**Funktionsblock 2. gemischter Kreis** function block 2. mixed circuit bloc fonctionnel 2. circuit mélangé	**+A412** **-M22:2**	**Mischer 2. gemischter Kreis** mixer 2. mixed circuit mélangeur 2. circuit mélangé
		BU	**3/1.D6**	**+A2xx** **-NA412:N**	**Funktionsblock 2. gemischter Kreis** function block 2. mixed circuit bloc fonctionnel 2. circuit mélangé	**+A412** **-M22:3**	**Mischer 2. gemischter Kreis** mixer 2. mixed circuit mélangeur 2. circuit mélangé
		GNYE	**3/1.D6**	**+A2xx** **-NA412:PE**	**Funktionsblock 2. gemischter Kreis** function block 2. mixed circuit bloc fonctionnel 2. circuit mélangé	**+A412** **-M22:PE**	**Mischer 2. gemischter Kreis** mixer 2. mixed circuit mélangeur 2. circuit mélangé
-WR5	**: Oelflex 100 2 x 0,5** : Oelflex 100 2 x 0,5 : Oelflex 100 2 x 0,5	**BN**	**3/1.D3**	**+A2xx** **-NA412:2**	**Funktionsblock 2. gemischter Kreis** function block 2. mixed circuit bloc fonctionnel 2. circuit mélangé	**+A412** **-R5:**	**Fühler 2. gemischter Kreis** probe 2. mixed circuit capteur 2. circuit mélangé
		BU	**3/1.D3**	**+A2xx** **-NA412:1**	**Funktionsblock 2. gemischter Kreis** function block 2. mixed circuit bloc fonctionnel 2. circuit mélangé	**+A412** **-R5:**	**Fühler 2. gemischter Kreis** probe 2. mixed circuit capteur 2. circuit mélangé

Technische Änderungen vorbehalten! technical alterations reserved! Sous toutes réserves de modifications techniques!

Schutzvermerk nach DIN 34 / DIN ISO 16016 beachten! protective note DIN 34 / DIN ISO 16016 Se conformer à la note de protection selon DIN 34 / DIN ISO 16016 !

Erstellt mit ELCAD/AUCOPLAN (R) 2023 SP2 drawn with ELCAD/AUCOPLAN (R) 2023 SP2 créé par ELCAD/AUCOPLAN (R) 2023 SP2

Legende · legend · légende

№	Betriebsmittel item moyens d'exploitation	Bezeichnung identifier désignation	Querverweis cross-reference renvoi
1	**+A412** **-M15**	**Pumpe 2. gemischter Kreis** pump 2. mixed circuit pompe 2. circuit mélangé	+A412/3/1.D4
2	**+A412** **-M22**	**Mischer 2. gemischter Kreis** mixer 2. mixed circuit mélangeur 2. circuit mélangé	+A412/3/1.D6
3	**+A412** **-R5**	**Fühler 2. gemischter Kreis** probe 2. mixed circuit capteur 2. circuit mélangé	+A412/3/1.B3

№	Betriebsmittel item moyens d'exploitation	Bezeichnung identifier désignation	Querverweis cross-reference renvoi

Technische Änderungen vorbehalten!
technical alterations reserved!
Sous toutes réserves de modifications techniques!

Schutzvermerk nach DIN 34 / DIN ISO 16016 beachten!
protective note DIN 34 / DIN ISO 16016
Se conformer à la note de protection selon DIN 34 / DIN ISO 16016 !

Erstellt mit ELCAD/AUCOPLAN (R) 2023 SP2
drawn with ELCAD/AUCOPLAN (R) 2023 SP2
créé par ELCAD/AUCOPLAN (R) 2023 SP2

Funktion / function / fonction	+A413			OPTION	
3. gemischter Kreis 3. mixed circuit 3. circuit mélangé	I YE	II GN	III RD	IV BU	V OG

Technische Änderungen vorbehalten!
technical alterations reserved!
Sous toutes réserves de modifications techniques!

Schutzvermerk nach DIN 34 / DIN ISO 16016 beachten!
protective note DIN 34 / DIN ISO 16016
Se conformer à la note de protection selon DIN 34 / DIN ISO 16016 !

Erstellt mit ELCAD/AUCOPLAN (R) 2023 SP2
drawn with ELCAD/AUCOPLAN (R) 2023 SP2
créé par ELCAD/AUCOPLAN (R) 2023 SP2

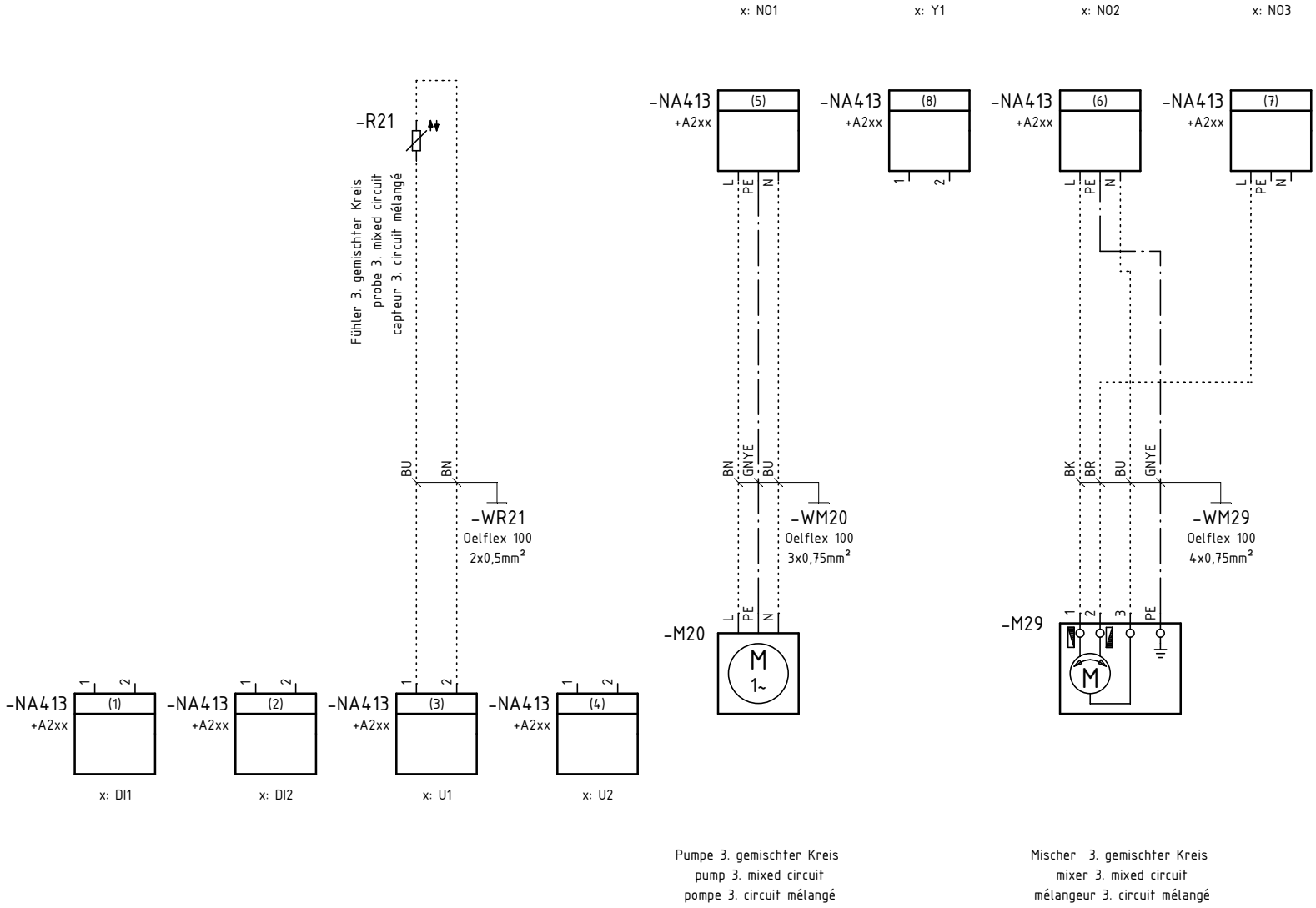

452117.62.03 "i"	+A413
-	3 - +A413: 1 / 5

Technische Änderungen vorbehalten!
technical alterations reserved!
Sous toutes réserves de modifications techniques!

Schutzvermerk nach DIN 34 / DIN ISO 16016 beachten!
protective note DIN 34 / DIN ISO 16016
Se conformer à la note de protection selon DIN 34 / DIN ISO 16016 !

Erstellt mit ELCAD/AUCOPLAN (R) 2023 SP2
drawn with ELCAD/AUCOPLAN (R) 2023 SP2
créé par ELCAD/AUCOPLAN (R) 2023 SP2

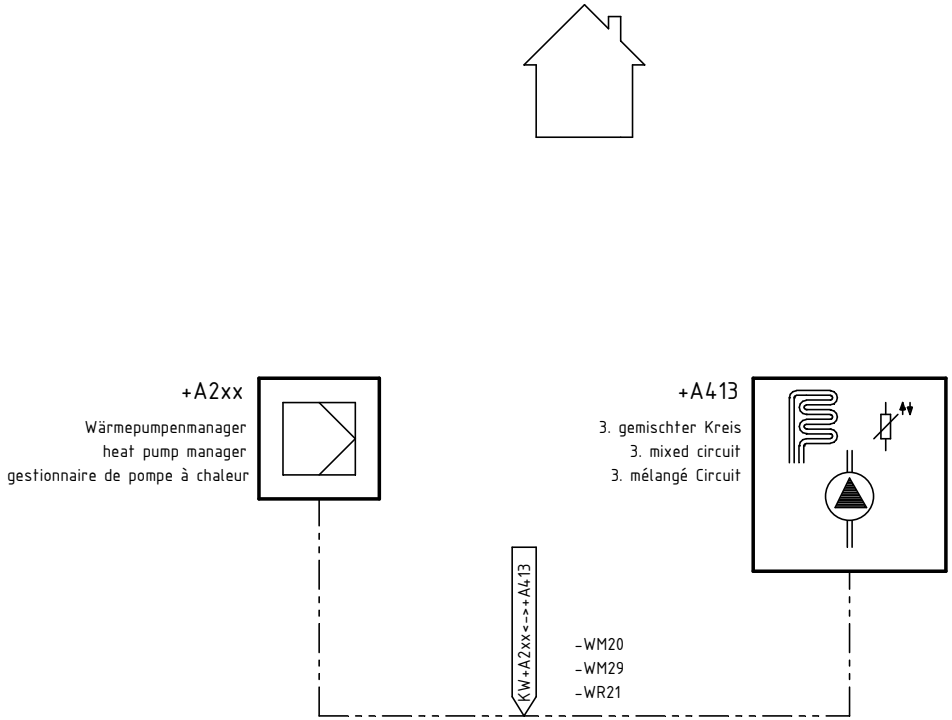

452117.62.03 "i"	
-	3 - +A413: 2 / 5

Kabelliste · cable list · liste des câbles

№	**Kabel** cable câble	**Bezeichnung** identifier désignation	**Kabeltyp** cable type type de câble	**Kabellänge** cable-length longueur de câble	**Ziel 1** destination 1 objectif 1	**Ziel 1 – Kommentar** destination 1 – comment objectif 1 – commentaire	**Ziel 2** destination 2 objectif 2	**Ziel 2 – Kommentar** destination 2 – comment objectif 2 – commentaire
1	**-WM20**	**Kabel -M20** cable -M20 câble -M20	**PVC-Steuerleitung; farbig: Oelflex 100 3 x 0,75mm²** PVC-control line; color coded: Oelflex 100 3 x 0,75mm² PVC-ligne de commande; coloré: Oelflex 100 3 x 0,75mm²		**+A2xx** **-M20**	**Pumpe 3. gemischter Kreis** pump 3. mixed circuit pompe 3. circuit mélangé	**+A413** **-NA413**	**Funktionsblock 3. gemischter Kreis** function block 3. mixed circuit bloc fonctionnel 3. circuit mélangé
2	**-WM29**	**Kabel -M29** cable -M29 câble -M29	**PVC-Steuerleitung; farbig: Oelflex 100 4 x 0,75mm²** PVC-control line; color coded: Oelflex 100 4 x 0,75mm² PVC-ligne de commande; coloré: Oelflex 100 4 x 0,75mm²		**+A2xx** **-M29**	**Mischer 3. gemischter Kreis** mixer 3. mixed circuit mélangeur 3. circuit mélangé	**+A413** **-NA413**	**Funktionsblock 3. gemischter Kreis** function block 3. mixed circuit bloc fonctionnel 3. circuit mélangé
3	**-WR21**	**Kabel -R21** cable -R21 câble -R21	**PVC-Steuerleitung; farbig: Oelflex 100 2 x 0,5mm²** PVC-control line; color coded: Oelflex 100 2 x 0,5mm² PVC-ligne de commande; coloré: Oelflex 100 2 x 0,5mm²		**+A2xx** **-R21**	**Fühler 3. gemischter Kreis** probe 3. mixed circuit capteur 3. circuit mélangé	**+A413** **-NA413**	**Funktionsblock 3. gemischter Kreis** function block 3. mixed circuit bloc fonctionnel 3. circuit mélangé

Technische Änderungen vorbehalten! technical alterations reserved! Sous toutes réserves de modifications techniques!

Schutzvermerk nach DIN 34 / DIN ISO 16016 beachten!
protective note DIN 34 / DIN ISO 16016
Se conformer à la note de protection selon DIN 34 / DIN ISO 16016 !

Erstellt mit ELCAD/AUCOPLAN (R) 2023 SP2
drawn with ELCAD/AUCOPLAN (R) 2023 SP2
créé par ELCAD/AUCOPLAN (R) 2023 SP2

Kabelbelegungsliste · cable assignment list · liste d'affectation des câbles

Betriebsmittel item moyens d'exploitation	**Kabeltyp** cable type type de câble	**Ader** core brin	**Darstellung** presentation représentation	**Ziel 1 – Anschluss** destination 1 – terminal objectif 1 – raccord	**Ziel 1 – Kommentar** destination 1 – comment objectif 1 – commentaire	**Ziel 2 – Anschluss** destination 2 – terminal objectif 2 – raccord	**Ziel 2 – Kommentar** destination 2 – comment objectif 2 – commentaire
-WM20	**: Oelflex 100 3 x 0,75** : Oelflex 100 3 x 0,75 : Oelflex 100 3 x 0,75	**BN**	**3/1.D4**	**+A2xx** **-NA413:L**	**Funktionsblock 3. gemischter Kreis** function block 3. mixed circuit bloc fonctionnel 3. circuit mélangé	**+A413** **-M20:L**	**Pumpe 3. gemischter Kreis** pump 3. mixed circuit pompe 3. circuit mélangé
		BU	**3/1.D5**	**+A2xx** **-NA413:N**	**Funktionsblock 3. gemischter Kreis** function block 3. mixed circuit bloc fonctionnel 3. circuit mélangé	**+A413** **-M20:N**	**Pumpe 3. gemischter Kreis** pump 3. mixed circuit pompe 3. circuit mélangé
		GNYE	**3/1.D5**	**+A2xx** **-NA413:PE**	**Funktionsblock 3. gemischter Kreis** function block 3. mixed circuit bloc fonctionnel 3. circuit mélangé	**+A413** **-M20:PE**	**Pumpe 3. gemischter Kreis** pump 3. mixed circuit pompe 3. circuit mélangé
-WM29	**: Oelflex 100 4 x 0,75** : Oelflex 100 4 x 0,75 : Oelflex 100 4 x 0,75	**BK**	**3/1.D6**	**+A2xx** **-NA413:L**	**Funktionsblock 3. gemischter Kreis** function block 3. mixed circuit bloc fonctionnel 3. circuit mélangé	**+A413** **-M29:1**	**Mischer 3. gemischter Kreis** mixer 3. mixed circuit mélangeur 3. circuit mélangé
		BR	**3/1.D6**	**+A2xx** **-NA413:L**	**Funktionsblock 3. gemischter Kreis** function block 3. mixed circuit bloc fonctionnel 3. circuit mélangé	**+A413** **-M29:2**	**Mischer 3. gemischter Kreis** mixer 3. mixed circuit mélangeur 3. circuit mélangé
		BU	**3/1.D6**	**+A2xx** **-NA413:N**	**Funktionsblock 3. gemischter Kreis** function block 3. mixed circuit bloc fonctionnel 3. circuit mélangé	**+A413** **-M29:3**	**Mischer 3. gemischter Kreis** mixer 3. mixed circuit mélangeur 3. circuit mélangé
		GNYE	**3/1.D6**	**+A2xx** **-NA413:PE**	**Funktionsblock 3. gemischter Kreis** function block 3. mixed circuit bloc fonctionnel 3. circuit mélangé	**+A413** **-M29:PE**	**Mischer 3. gemischter Kreis** mixer 3. mixed circuit mélangeur 3. circuit mélangé
-WR21	**: Oelflex 100 2 x 0,5** : Oelflex 100 2 x 0,5 : Oelflex 100 2 x 0,5	**BN**	**3/1.D3**	**+A2xx** **-NA413:2**	**Funktionsblock 3. gemischter Kreis** function block 3. mixed circuit bloc fonctionnel 3. circuit mélangé	**+A413** **-R21:**	**Fühler 3. gemischter Kreis** probe 3. mixed circuit capteur 3. circuit mélangé
		BU	**3/1.D3**	**+A2xx** **-NA413:1**	**Funktionsblock 3. gemischter Kreis** function block 3. mixed circuit bloc fonctionnel 3. circuit mélangé	**+A413** **-R21:**	**Fühler 3. gemischter Kreis** probe 3. mixed circuit capteur 3. circuit mélangé

Technische Änderungen vorbehalten! technical alterations reserved! Sous toutes réserves de modifications techniques!

Schutzvermerk nach DIN 34 / DIN ISO 16016 beachten! protective note DIN 34 / DIN ISO 16016 Se conformer à la note de protection selon DIN 34 / DIN ISO 16016 !

Erstellt mit ELCAD/AUCOPLAN (R) 2023 SP2 drawn with ELCAD/AUCOPLAN (R) 2023 SP2 créé par ELCAD/AUCOPLAN (R) 2023 SP2

Legende · legend · légende

№	Betriebsmittel item moyens d'exploitation	Bezeichnung identifier désignation	Querverweis cross-reference renvoi
1	**+A413** **-M20**	**Pumpe 3. gemischter Kreis** pump 3. mixed circuit pompe 3. circuit mélangé	+A413/3/1.D4
2	**+A413** **-M29**	**Mischer 3. gemischter Kreis** mixer 3. mixed circuit mélangeur 3. circuit mélangé	+A413/3/1.D6
3	**+A413** **-R21**	**Fühler 3. gemischter Kreis** probe 3. mixed circuit capteur 3. circuit mélangé	+A413/3/1.B3

№	Betriebsmittel item moyens d'exploitation	Bezeichnung identifier désignation	Querverweis cross-reference renvoi

Technische Änderungen vorbehalten!
technical alterations reserved!
Sous toutes réserves de modifications techniques!

Schutzvermerk nach DIN 34 / DIN ISO 16016 beachten!
protective note DIN 34 / DIN ISO 16016
Se conformer à la note de protection selon DIN 34 / DIN ISO 16016 !

Erstellt mit ELCAD/AUCOPLAN (R) 2023 SP2
drawn with ELCAD/AUCOPLAN (R) 2023 SP2
créé par ELCAD/AUCOPLAN (R) 2023 SP2

Technische Änderungen vorbehalten! technical alterations reserved! Sous toutes réserves de modifications techniques!

Schutzvermerk nach DIN 34 / DIN ISO 16016 beachten! protective note DIN 34 / DIN ISO 16016 Se conformer à la note de protection selon DIN 34 / DIN ISO 16016 !

Erstellt mit ELCAD/AUCOPLAN (R) 2023 SP2 drawn with ELCAD/AUCOPLAN (R) 2023 SP2 créé par ELCAD/AUCOPLAN (R) 2023 SP2

Funktion / function / fonction	+A420			OPTION	
Warmwasser domestic hot water eau chaude sanitaire	I YE	II GN	III RD	IV BU	V OG

Dauerspannung
continious voltage
Tension permanente

I: NO1 I: Y1 I: NO2 I: NO3

-N1/SH +A200 XC
-N1/SH +A200 (5) NO5
-N1/SL +A200 (8) Y3 PWM 0..10V
-N1/SH +A200 (6) NO6
-N1/SH +A200 (7) NO7

+A300

-WYM18* Oelflex 100 4x0,75mm²
-WYM18** Oelflex 100 4x0,75mm²
-WYM18.1** Oelflex 100 4x0,75mm²
-WM18.1 Oelflex 100 3x0,75mm²
-WM18.2 Oelflex 100 2x0,75mm²
-WM24 Oelflex 100 3x0,75mm²
-WK21* Oelflex 100 2x0,75mm²
-WK21** Oelflex 100 2x0,75mm²

-KYM18 +A300
-K21* +A300
-K21** +A300

-YM18* -YM18** -M18 -M24

Umschaltventil Warmwasser
reversing valve domestic hot water
vanne d'inversion eau chaude sanitaire

Umschaltventil Warmwasser
reversing valve domestic hot water
vanne d'inversion eau chaude sanitaire

Pumpe Warmwasser
pump domestic hot water
pompe eau chaude sanitaire

ODER - OR - OU

Koppelrelais 3-Punkt Antrieb
Interposition relays 3-point drive
relais de couplage 3 points entraînement

Zirkulationspumpe Warmwasser
circulation pump domestic hot water
circulateur de bouclage ECS eau chaude sanitaire

Schütz E9* (3~)
contactor E9* (3~)
contacteur E9* (3~)

Schütz E9** (1~)
contactor E9** (1~)
contacteur E9** (1~)

452117.62.03 "i"		+A420
-		3 - +A420: 1 / 7

Technische Änderungen vorbehalten! technical alterations reserved! Sous toutes réserves de modifications techniques!
Schutzvermerk nach DIN 34 / DIN ISO 16016 beachten! protective note DIN 34 / DIN ISO 16016 Se conformer à la note de protection selon DIN 34 / DIN ISO 16016 !
Erstellt mit ELCAD/AUCOPLAN (R) 2023 SP2 drawn with ELCAD/AUCOPLAN (R) 2023 SP2 créé par ELCAD/AUCOPLAN (R) 2023 SP2

Funktion / function / fonction	+A420			OPTION	
Warmwasser domestic hot water eau chaude sanitaire	I YE	II GN	III RD	IV BU	V OG

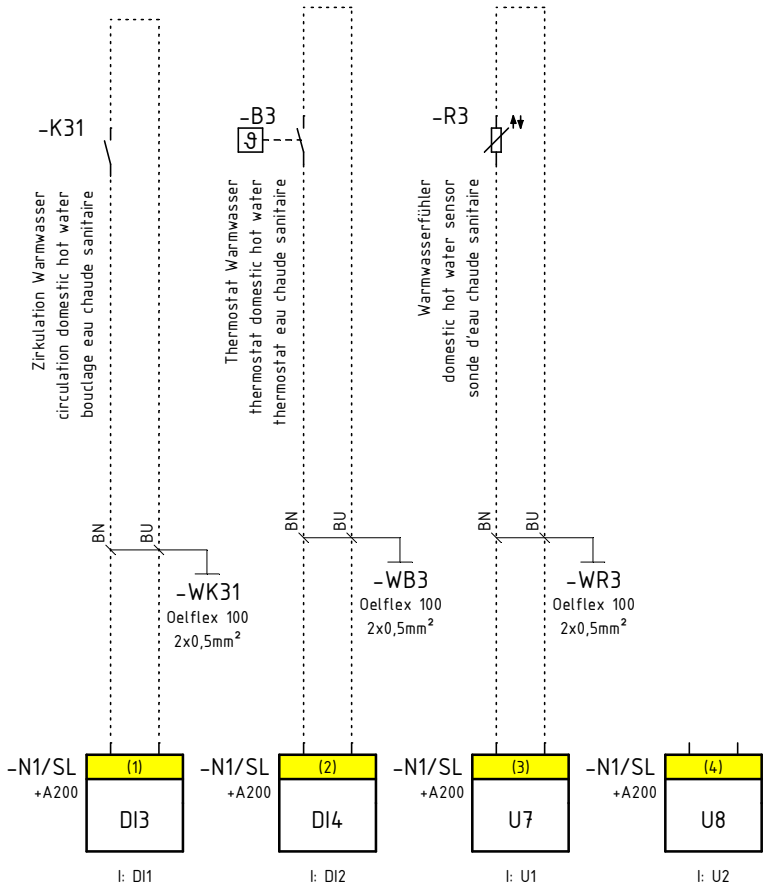

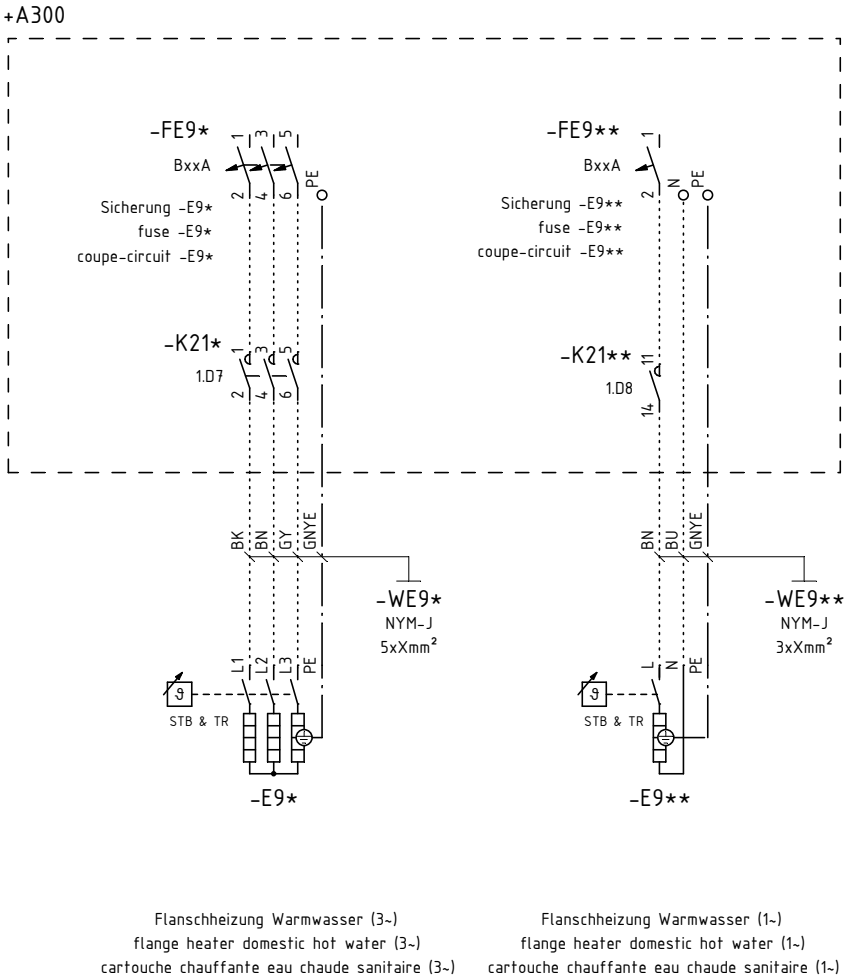

Flanschheizung Warmwasser (3~)
flange heater domestic hot water (3~)
cartouche chauffante eau chaude sanitaire (3~)

Flanschheizung Warmwasser (1~)
flange heater domestic hot water (1~)
cartouche chauffante eau chaude sanitaire (1~)

Technische Änderungen vorbehalten!
technical alterations reserved!
Sous toutes réserves de modifications techniques!

Schutzvermerk nach DIN 34 / DIN ISO 16016 beachten!
protective note DIN 34 / DIN ISO 16016
Se conformer à la note de protection selon DIN 34 / DIN ISO 16016 !

Erstellt mit ELCAD/AUCOPLAN (R) 2023 SP2
drawn with ELCAD/AUCOPLAN (R) 2023 SP2
créé par ELCAD/AUCOPLAN (R) 2023 SP2

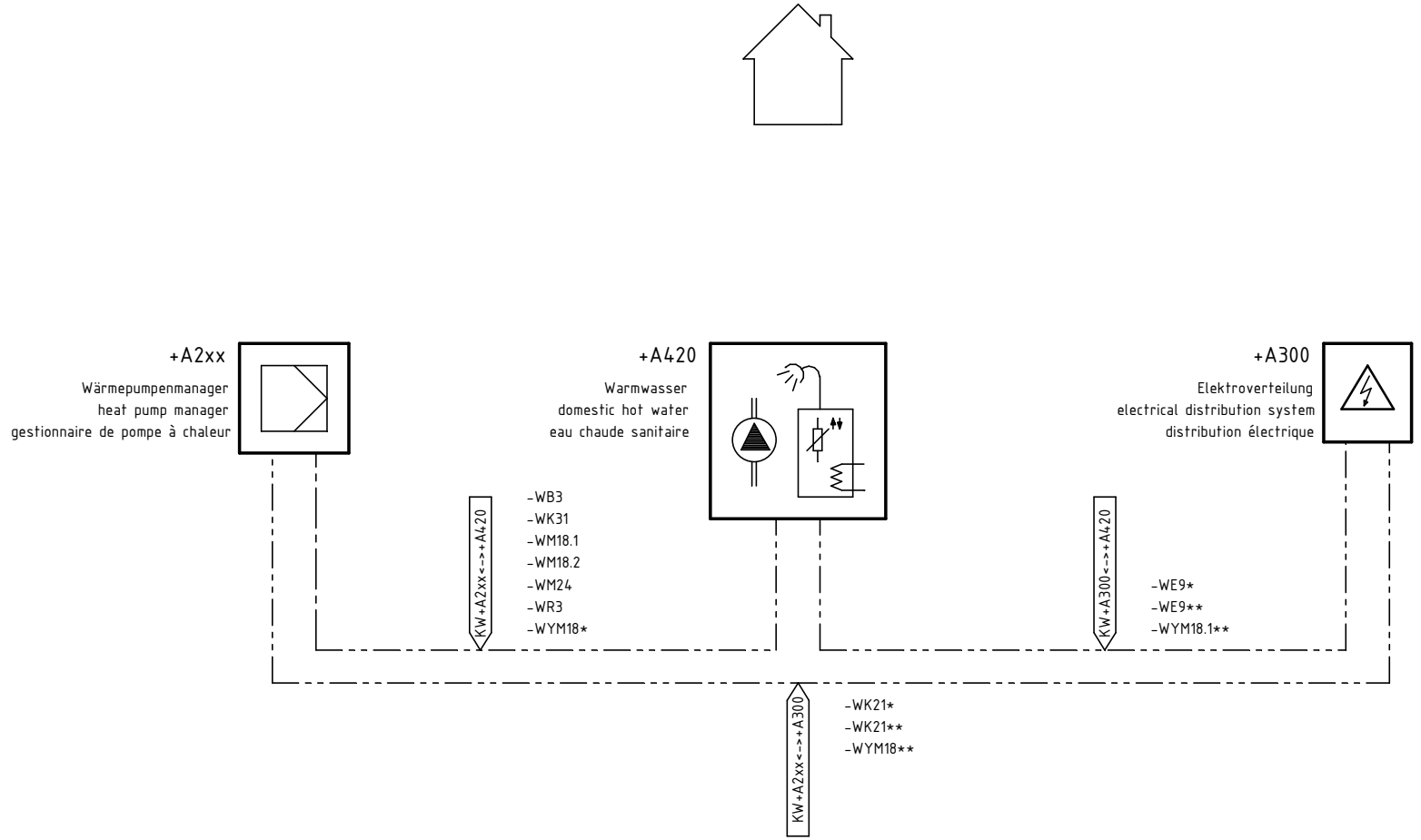

Kabelliste · cable list · liste des câbles

№	Kabel cable câble	Bezeichnung identifier désignation	Kabeltyp cable type type de câble	Kabellänge cable-length longueur de câble	Ziel 1 destination 1 objectif 1	Ziel 1 – Kommentar destination 1 – comment objectif 1 – commentaire	Ziel 2 destination 2 objectif 2	Ziel 2 – Kommentar destination 2 – comment objectif 2 – commentaire
1	**-WB3**	**Kabel -B3** cable -B3 câble -B3	**PVC-Steuerleitung; farbig: Oelflex 100 2 x 0,5mm²** PVC-control line; color coded: Oelflex 100 2 x 0,5mm² PVC-ligne de commande; coloré: Oelflex 100 2 x 0,5mm²		**+A2xx -B3**	**Thermostat Warmwasser** thermostat domestic hot water thermostat eau chaude sanitaire	**+A420 -N1/SL**	**Wärmepumpenmanager S-LV** heat pump manager S-LV gestionnaire de pompe à chaleur S-LV
2	**-WE9***	**Kabel Lastspannung (3~)** cable supply voltage (3~) câble tension d'alimentation (3~)	**Installationsleitung: NYM-J 5 x Xmm²** installation cable: NYM-J 5 x Xmm² conduite d'installation: NYM-J 5 x Xmm²		**+A300 -K21***	**Schütz E9* (3~)** contactor E9* (3~) contacteur E9* (3~)	**+A420 -E9***	**Flanschheizung Warmwasser (3~)** flange heater domestic hot water (3~) cartouche chauffante eau chaude sanitaire (3~)
3	**-WE9****	**Kabel Lastspannung (1~)** cable supply voltage (1~) câble tension d'alimentation (1~)	**Installationsleitung: NYM-J 3 x Xmm²** installation cable: NYM-J 3 x Xmm² conduite d'installation: NYM-J 3 x Xmm²		**+A300 -K21****	**Schütz E9** (1~)** contactor E9** (1~) contacteur E9** (1~)	**+A420 -E9****	**Flanschheizung Warmwasser (1~)** flange heater domestic hot water (1~) cartouche chauffante eau chaude sanitaire (1~)
4	**-WK21***	**Kabel** cable câble	**PVC-Steuerleitung; farbig: Oelflex 100 2 x 0,75mm²** PVC-control line; color coded: Oelflex 100 2 x 0,75mm² PVC-ligne de commande; coloré: Oelflex 100 2 x 0,75mm²		**+A2xx -K21***	**Schütz E9* (3~)** contactor E9* (3~) contacteur E9* (3~)	**+A300 -N1/SH**	**Wärmepumpenmanager S-HV** heat pump manager S-HV gestionnaire de pompe à chaleur S-HV
5	**-WK21****	**Kabel -K21**** cable -K21** câble -K21**	**PVC-Steuerleitung; farbig: Oelflex 100 2 x 0,75mm²** PVC-control line; color coded: Oelflex 100 2 x 0,75mm² PVC-ligne de commande; coloré: Oelflex 100 2 x 0,75mm²		**+A2xx -K21****	**Schütz E9** (1~)** contactor E9** (1~) contacteur E9** (1~)	**+A300 -N1/SH**	**Wärmepumpenmanager S-HV** heat pump manager S-HV gestionnaire de pompe à chaleur S-HV
6	**-WK31**	**Kabel -K31** cable -K31 câble -K31	**PVC-Steuerleitung; farbig: Oelflex 100 2 x 0,5mm²** PVC-control line; color coded: Oelflex 100 2 x 0,5mm² PVC-ligne de commande; coloré: Oelflex 100 2 x 0,5mm²		**+A2xx -K31**	**Zirkulation Warmwasser** circulation domestic hot water bouclage eau chaude sanitaire	**+A420 -N1/SL**	**Wärmepumpenmanager S-LV** heat pump manager S-LV gestionnaire de pompe à chaleur S-LV
7	**-WM18.1**	**Kabel Lastspannung -M18** cable supply voltage -M18 câble tension d'alimentation -M18	**PVC-Steuerleitung; farbig: Oelflex 100 3 x 0,75mm²** PVC-control line; color coded: Oelflex 100 3 x 0,75mm² PVC-ligne de commande; coloré: Oelflex 100 3 x 0,75mm²		**+A2xx -M18**	**Pumpe Warmwasser** pump domestic hot water pompe eau chaude sanitaire	**+A420 -N1/SH**	**Wärmepumpenmanager S-HV** heat pump manager S-HV gestionnaire de pompe à chaleur S-HV
8	**-WM18.2**	**Kabel Steuerspannung -M18** cable control voltage -M18 câble tension de commande -M18	**PVC-Steuerleitung; farbig: Oelflex 100 2 x 0,75mm²** PVC-control line; color coded: Oelflex 100 2 x 0,75mm² PVC-ligne de commande; coloré: Oelflex 100 2 x 0,75mm²		**+A2xx -M18**	**Pumpe Warmwasser** pump domestic hot water pompe eau chaude sanitaire	**+A420 -N1/SL**	**Wärmepumpenmanager S-LV** heat pump manager S-LV gestionnaire de pompe à chaleur S-LV
9	**-WM24**	**Kabel -M24** cable -M24 câble -M24	**PVC-Steuerleitung; farbig: Oelflex 100 3 x 0,75mm²** PVC-control line; color coded: Oelflex 100 3 x 0,75mm² PVC-ligne de commande; coloré: Oelflex 100 3 x 0,75mm²		**+A2xx -M24**	**Zirkulationspumpe Warmwasser** circulation pump domestic hot water circulateur de bouclage ECS eau chaude sanitaire	**+A420 -N1/SH**	**Wärmepumpenmanager S-HV** heat pump manager S-HV gestionnaire de pompe à chaleur S-HV
10	**-WR3**	**Kabel -B3** cable -B3 câble -B3	**PVC-Steuerleitung; farbig: Oelflex 100 2 x 0,5mm²** PVC-control line; color coded: Oelflex 100 2 x 0,5mm² PVC-ligne de commande; coloré: Oelflex 100 2 x 0,5mm²		**+A2xx -R3**	**Warmwasserfühler** domestic hot water sensor sonde d'eau chaude sanitaire	**+A420 -N1/SL**	**Wärmepumpenmanager S-LV** heat pump manager S-LV gestionnaire de pompe à chaleur S-LV
11	**-WYM18***	**Kabel Lastspannung -YM18*** cable supply voltage -YM18* câble tension d'alimentation -YM18*	**PVC-Steuerleitung; farbig: Oelflex 100 4 x 0,75mm²** PVC-control line; color coded: Oelflex 100 4 x 0,75mm² PVC-ligne de commande; coloré: Oelflex 100 4 x 0,75mm²		**+A2xx -YM18***	**Umschaltventil Warmwasser** reversing valve domestic hot water vanne d'inversion eau chaude sanitaire	**+A420 -N1/SH**	**Wärmepumpenmanager S-HV** heat pump manager S-HV gestionnaire de pompe à chaleur S-HV
12	**-WYM18****	**Kabel Lastspannung -YM18**** cable supply voltage -YM18** câble tension d'alimentation -YM18**	**PVC-Steuerleitung; farbig: Oelflex 100 4 x 0,75mm²** PVC-control line; color coded: Oelflex 100 4 x 0,75mm² PVC-ligne de commande; coloré: Oelflex 100 4 x 0,75mm²		**+A2xx -KYM18**	**Koppelrelais 3-Punkt Antrieb** interposition relays 3-point drive relais de couplage 3 points entraînement	**+A300 -N1/SH**	**Wärmepumpenmanager S-HV** heat pump manager S-HV gestionnaire de pompe à chaleur S-HV
13	**-WYM18.1****	**Kabel Lastspannung -YM18**** cable supply voltage -YM18** câble tension d'alimentation -YM18**	**PVC-Steuerleitung; farbig: Oelflex 100 4 x 0,75mm²** PVC-control line; color coded: Oelflex 100 4 x 0,75mm² PVC-ligne de commande; coloré: Oelflex 100 4 x 0,75mm²		**+A300 -YM18****	**Umschaltventil Warmwasser** reversing valve domestic hot water vanne d'inversion eau chaude sanitaire	**+A420 -KYM18**	**Koppelrelais 3-Punkt Antrieb** Interposition relays 3-point drive relais de couplage 3 points entraînement

Technische Änderungen vorbehalten! technical alterations reserved! Sous toutes réserves de modifications techniques!

Schutzvermerk nach DIN 34 / DIN ISO 16016 beachten! protective note DIN 34 / DIN ISO 16016 Se conformer à la note de protection selon DIN 34 / DIN ISO 16016 !

Erstellt mit ELCAD/AUCOPLAN (R) 2023 SP2 drawn with ELCAD/AUCOPLAN (R) 2023 SP2 créé par ELCAD/AUCOPLAN (R) 2023 SP2

Kabelbelegungsliste · cable assignment list · liste d'affectation des câbles

Betriebsmittel item moyens d'exploitation	**Kabeltyp** cable type type de câble	**Ader** core brin	**Darstellung** presentation représentation	**Ziel 1 – Anschluss** destination 1 – terminal objectif 1 – raccord	**Ziel 1 – Kommentar** destination 1 – comment objectif 1 – commentaire	**Ziel 2 – Anschluss** destination 2 – terminal objectif 2 – raccord	**Ziel 2 – Kommentar** destination 2 – comment objectif 2 – commentaire
-WB3	**: Oelflex 100 2 x 0,5** : Oelflex 100 2 x 0,5 : Oelflex 100 2 x 0,5	**BN**	**3/2.D2**	**+A2xx -NA420:1**	**Funktionsblock Warmwasser** function block domestic hot water bloc fonctionnel eau chaude sanitaire	**+A420 -B3:**	**Thermostat Warmwasser** thermostat domestic hot water thermostat eau chaude sanitaire
		BU	**3/2.D3**	**+A2xx -NA420:2**	**Funktionsblock Warmwasser** function block domestic hot water bloc fonctionnel eau chaude sanitaire	**+A420 -B3:**	**Thermostat Warmwasser** thermostat domestic hot water thermostat eau chaude sanitaire
-WE9*	**: NYM-J 5 x X** : NYM-J 5 x X : NYM-J 5 x X	**BK**	**3/2.D6**	**+A300 -K21*:2**	**Schütz E9* (3~)** contactor E9* (3~) contacteur E9* (3~)	**+A420 -E9*:L1**	**Flanschheizung Warmwasser (3~)** flange heater domestic hot water (3~) cartouche chauffante eau chaude sanitaire (3~)
		BN	**3/2.D6**	**+A300 -K21*:4**	**Schütz E9* (3~)** contactor E9* (3~) contacteur E9* (3~)	**+A420 -E9*:L2**	**Flanschheizung Warmwasser (3~)** flange heater domestic hot water (3~) cartouche chauffante eau chaude sanitaire (3~)
		GY	**3/2.D6**	**+A300 -K21*:6**	**Schütz E9* (3~)** contactor E9* (3~) contacteur E9* (3~)	**+A420 -E9*:L3**	**Flanschheizung Warmwasser (3~)** flange heater domestic hot water (3~) cartouche chauffante eau chaude sanitaire (3~)
		GNYE	**3/2.D6**	**+A300 -X1:PE**	**Elektroverteilung -X1** electrical distribution system -X1 distribution électrique -X1	**+A420 -E9*:PE**	**Flanschheizung Warmwasser (3~)** flange heater domestic hot water (3~) cartouche chauffante eau chaude sanitaire (3~)
-WE9**	**: NYM-J 3 x X** : NYM-J 3 x X : NYM-J 3 x X	**BN**	**3/2.D7**	**+A300 -K21**:14**	**Schütz E9** (1~)** contactor E9** (1~) contacteur E9** (1~)	**+A420 -E9**:L**	**Flanschheizung Warmwasser (1~)** flange heater domestic hot water (1~) cartouche chauffante eau chaude sanitaire (1~)
		BU	**3/2.D7**	**+A300 -X1:N**	**Elektroverteilung -X1** electrical distribution system -X1 distribution électrique -X1	**+A420 -E9**:N**	**Flanschheizung Warmwasser (1~)** flange heater domestic hot water (1~) cartouche chauffante eau chaude sanitaire (1~)
		GNYE	**3/2.D7**	**+A300 -X1:PE**	**Elektroverteilung -X1** electrical distribution system -X1 distribution électrique -X1	**+A420 -E9**:PE**	**Flanschheizung Warmwasser (1~)** flange heater domestic hot water (1~) cartouche chauffante eau chaude sanitaire (1~)
-WK21*	**: Oelflex 100 2 x 0,75** : Oelflex 100 2 x 0,75 : Oelflex 100 2 x 0,75	**BN**	**3/1.D7**	**+A2xx -NA420:L**	**Funktionsblock Warmwasser** function block domestic hot water bloc fonctionnel eau chaude sanitaire	**+A300 -K21*:A1**	**Schütz E9* (3~)** contactor E9* (3~) contacteur E9* (3~)
		BU	**3/1.D7**	**+A2xx -NA420:N**	**Funktionsblock Warmwasser** function block domestic hot water bloc fonctionnel eau chaude sanitaire	**+A300 -K21*:A2**	**Schütz E9* (3~)** contactor E9* (3~) contacteur E9* (3~)
-WK21**	**: Oelflex 100 2 x 0,75** : Oelflex 100 2 x 0,75 : Oelflex 100 2 x 0,75	**BN**	**3/1.D8**	**+A2xx -NA420:L**	**Funktionsblock Warmwasser** function block domestic hot water bloc fonctionnel eau chaude sanitaire	**+A300 -K21**:A1**	**Schütz E9** (1~)** contactor E9** (1~) contacteur E9** (1~)
		BU	**3/1.D8**	**+A2xx -NA420:N**	**Funktionsblock Warmwasser** function block domestic hot water bloc fonctionnel eau chaude sanitaire	**+A300 -K21**:A2**	**Schütz E9** (1~)** contactor E9** (1~) contacteur E9** (1~)
-WK31	**: Oelflex 100 2 x 0,5** : Oelflex 100 2 x 0,5 : Oelflex 100 2 x 0,5	**BN**	**3/2.D2**	**+A2xx -NA420:1**	**Funktionsblock Warmwasser** function block domestic hot water bloc fonctionnel eau chaude sanitaire	**+A420 -K31:**	**Zirkulation Warmwasser** circulation domestic hot water bouclage eau chaude sanitaire
		BU	**3/2.D2**	**+A2xx -NA420:2**	**Funktionsblock Warmwasser** function block domestic hot water bloc fonctionnel eau chaude sanitaire	**+A420 -K31:**	**Zirkulation Warmwasser** circulation domestic hot water bouclage eau chaude sanitaire
-WM18.1	**: Oelflex 100 3 x 0,75** : Oelflex 100 3 x 0,75 : Oelflex 100 3 x 0,75	**BN**	**3/1.D1**	**+A2xx -NA420:L**	**Funktionsblock Warmwasser** function block domestic hot water bloc fonctionnel eau chaude sanitaire	**+A420 -M18:L**	**Pumpe Warmwasser** pump domestic hot water pompe eau chaude sanitaire
		BU	**3/1.D2**	**+A2xx -NA420:N**	**Funktionsblock Warmwasser** function block domestic hot water bloc fonctionnel eau chaude sanitaire	**+A420 -M18:N**	**Pumpe Warmwasser** pump domestic hot water pompe eau chaude sanitaire
		GNYE	**3/1.D2**	**+A2xx -NA420:PE**	**Funktionsblock Warmwasser** function block domestic hot water bloc fonctionnel eau chaude sanitaire	**+A420 -M18:PE**	**Pumpe Warmwasser** pump domestic hot water pompe eau chaude sanitaire
-WM18.2	**: Oelflex 100 2 x 0,75** : Oelflex 100 2 x 0,75 : Oelflex 100 2 x 0,75	**BN**	**3/1.D2**	**+A2xx -NA420:1**	**Funktionsblock Warmwasser** function block domestic hot water bloc fonctionnel eau chaude sanitaire	**+A420 -M18:**	**Pumpe Warmwasser** pump domestic hot water pompe eau chaude sanitaire
		BU	**3/1.D2**	**+A2xx -NA420:2**	**Funktionsblock Warmwasser** function block domestic hot water bloc fonctionnel eau chaude sanitaire	**+A420 -M18:**	**Pumpe Warmwasser** pump domestic hot water pompe eau chaude sanitaire

Technische Änderungen vorbehalten!
technical alterations reserved!
Sous toutes réserves de modifications techniques!

Schutzvermerk nach DIN 34 / DIN ISO 16016 beachten!
protective note DIN 34 / DIN ISO 16016
Se conformer à la note de protection selon DIN 34 / DIN ISO 16016 !

Erstellt mit ELCAD/AUCOPLAN (R) 2023 SP2
drawn with ELCAD/AUCOPLAN (R) 2023 SP2
créé par ELCAD/AUCOPLAN (R) 2023 SP2

Kabelbelegungsliste · cable assignment list · liste d'affectation des câbles

Betriebsmittel item moyens d'exploitation	Kabeltyp cable type type de câble	Ader core brin	Darstellung presentation représentation	Ziel 1 – Anschluss destination 1 – terminal objectif 1 – raccord	Ziel 1 – Kommentar destination 1 – comment objectif 1 – commentaire	Ziel 2 – Anschluss destination 2 – terminal objectif 2 – raccord	Ziel 2 – Kommentar destination 2 – comment objectif 2 – commentaire
-WM24	**: Oelflex 100 3 x 0,75** : Oelflex 100 3 x 0,75 : Oelflex 100 3 x 0,75	**BN**	**3/1.D6**	**+A2xx** **-NA420:L**	**Funktionsblock Warmwasser** function block domestic hot water bloc fonctionnel eau chaude sanitaire	**+A420** **-M24:L**	**Zirkulationspumpe Warmwasser** circulation pump domestic hot water circulateur de bouclage ECS eau chaude sanitaire
		BU	**3/1.D7**	**+A2xx** **-NA420:N**	**Funktionsblock Warmwasser** function block domestic hot water bloc fonctionnel eau chaude sanitaire	**+A420** **-M24:N**	**Zirkulationspumpe Warmwasser** circulation pump domestic hot water circulateur de bouclage ECS eau chaude sanitaire
		GNYE	**3/1.D6**	**+A2xx** **-NA420:PE**	**Funktionsblock Warmwasser** function block domestic hot water bloc fonctionnel eau chaude sanitaire	**+A420** **-M24:PE**	**Zirkulationspumpe Warmwasser** circulation pump domestic hot water circulateur de bouclage ECS eau chaude sanitaire
-WR3	**: Oelflex 100 2 x 0,5** : Oelflex 100 2 x 0,5 : Oelflex 100 2 x 0,5	**BN**	**3/2.D3**	**+A2xx** **-NA420:1**	**Funktionsblock Warmwasser** function block domestic hot water bloc fonctionnel eau chaude sanitaire	**+A420** **-R3:**	**Warmwasserfühler** domestic hot water sensor sonde d'eau chaude sanitaire
		BU	**3/2.D3**	**+A2xx** **-NA420:2**	**Funktionsblock Warmwasser** function block domestic hot water bloc fonctionnel eau chaude sanitaire	**+A420** **-R3:**	**Warmwasserfühler** domestic hot water sensor sonde d'eau chaude sanitaire
-WYM18*	**: Oelflex 100 4 x 0,75** : Oelflex 100 4 x 0,75 : Oelflex 100 4 x 0,75	**BK**	**3/1.D3**	**+A2xx** **-NA420:L**	**Funktionsblock Warmwasser** function block domestic hot water bloc fonctionnel eau chaude sanitaire	**+A420** **-YM18*:1**	**Umschaltventil Warmwasser** reversing valve domestic hot water vanne d'inversion eau chaude sanitaire
		BR	**3/1.D3**	**+A2xx** **-NA420:L**	**Funktionsblock Warmwasser** function block domestic hot water bloc fonctionnel eau chaude sanitaire	**+A420** **-YM18*:2**	**Umschaltventil Warmwasser** reversing valve domestic hot water vanne d'inversion eau chaude sanitaire
		BU	**3/1.D4**	**+A2xx** **-NA420:N**	**Funktionsblock Warmwasser** function block domestic hot water bloc fonctionnel eau chaude sanitaire	**+A420** **-YM18*:N**	**Umschaltventil Warmwasser** reversing valve domestic hot water vanne d'inversion eau chaude sanitaire
		GNYE	**3/1.D4**	**+A2xx** **-NA420:PE**	**Funktionsblock Warmwasser** function block domestic hot water bloc fonctionnel eau chaude sanitaire	**+A420** **-YM18*:PE**	**Umschaltventil Warmwasser** reversing valve domestic hot water vanne d'inversion eau chaude sanitaire
-WYM18**	**: Oelflex 100 4 x 0,75** : Oelflex 100 4 x 0,75 : Oelflex 100 4 x 0,75	**BK**	**3/1.C5**	**+A2xx** **-NA420:L**	**Funktionsblock Warmwasser** function block domestic hot water bloc fonctionnel eau chaude sanitaire	**+A300** **-KYM18:11**	**Koppelrelais 3-Punkt Antrieb** Interposition relays 3-point drive relais de couplage 3 points entraînement
		BR	**3/1.C5**	**+A2xx** **-NA420:L**	**Funktionsblock Warmwasser** function block domestic hot water bloc fonctionnel eau chaude sanitaire	**+A300** **-KYM18:A1**	**Koppelrelais 3-Punkt Antrieb** Interposition relays 3-point drive relais de couplage 3 points entraînement
		BU	**3/1.C5**	**+A2xx** **-NA420:N**	**Funktionsblock Warmwasser** function block domestic hot water bloc fonctionnel eau chaude sanitaire	**+A300** **-KYM18:A2**	**Koppelrelais 3-Punkt Antrieb** Interposition relays 3-point drive relais de couplage 3 points entraînement
		GNYE	**3/1.C6**	**+A2xx** **-NA420:PE**	**Funktionsblock Warmwasser** function block domestic hot water bloc fonctionnel eau chaude sanitaire	**+A300** **-X1:PE**	**Elektroverteilung -X1** electrical distribution system -X1 distribution électrique -X1
-WYM18.1**	**: Oelflex 100 4 x 0,75** : Oelflex 100 4 x 0,75 : Oelflex 100 4 x 0,75	**BK**	**3/1.D4**	**+A300** **-KYM18:12**	**Koppelrelais 3-Punkt Antrieb** Interposition relays 3-point drive relais de couplage 3 points entraînement	**+A420** **-YM18**:1**	**Umschaltventil Warmwasser** reversing valve domestic hot water vanne d'inversion eau chaude sanitaire
		BR	**3/1.D5**	**+A300** **-KYM18:14**	**Koppelrelais 3-Punkt Antrieb** Interposition relays 3-point drive relais de couplage 3 points entraînement	**+A420** **-YM18**:2**	**Umschaltventil Warmwasser** reversing valve domestic hot water vanne d'inversion eau chaude sanitaire
		BU	**3/1.D5**	**+A300** **-KYM18:A2**	**Koppelrelais 3-Punkt Antrieb** Interposition relays 3-point drive relais de couplage 3 points entraînement	**+A420** **-YM18**:N**	**Umschaltventil Warmwasser** reversing valve domestic hot water vanne d'inversion eau chaude sanitaire
		GNYE	**3/1.D5**	**+A300** **-X1:PE**	**Elektroverteilung -X1** electrical distribution system -X1 distribution électrique -X1	**+A420** **-YM18**:PE**	**Umschaltventil Warmwasser** reversing valve domestic hot water vanne d'inversion eau chaude sanitaire

Technische Änderungen vorbehalten! technical alterations reserved! Sous toutes réserves de modifications techniques!

Schutzvermerk nach DIN 34 / DIN ISO 16016 beachten! protective note DIN 34 / DIN ISO 16016 Se conformer à la note de protection selon DIN 34 / DIN ISO 16016 !

Erstellt mit ELCAD/AUCOPLAN (R) 2023 SP2 drawn with ELCAD/AUCOPLAN (R) 2023 SP2 créé par ELCAD/AUCOPLAN (R) 2023 SP2

Technische Änderungen vorbehalten!
technical alterations reserved!
Sous toutes réserves de modifications techniques!

Legende · legend · légende

№	Betriebsmittel item moyens d'exploitation	Bezeichnung identifier désignation	Querverweis cross-reference renvoi
1	**+A300** **-FE9***	**Sicherung -E9*** fuse -E9* coupe-circuit -E9*	+A420/3/2.B6
2	**+A300** **-FE9****	**Sicherung -E9**** fuse -E9** coupe-circuit -E9**	+A420/3/2.B7
3	**+A300** **-K21***	**Schütz E9* (3~)** contactor E9* (3~) contacteur E9* (3~)	+A420/3/1.D7
4	**+A300** **-K21****	**Schütz E9** (1~)** contactor E9** (1~) contacteur E9** (1~)	+A420/3/1.D8
5	**+A300** **-KYM18**	**Koppelrelais 3-Punkt Antrieb** Interposition relays 3-point drive relais de couplage 3 points entraînement	+A420/3/1.C5
6	**+A420** **-B3**	**Thermostat Warmwasser** thermostat domestic hot water thermostat eau chaude sanitaire	+A420/3/2.B2
7	**+A420** **-E9***	**Flanschheizung Warmwasser (3~)** flange heater domestic hot water (3~) cartouche chauffante eau chaude sanitaire (3~)	+A420/3/2.D6
8	**+A420** **-E9****	**Flanschheizung Warmwasser (1~)** flange heater domestic hot water (1~) cartouche chauffante eau chaude sanitaire (1~)	+A420/3/2.D7
9	**+A420** **-K31**	**Zirkulation Warmwasser** circulation domestic hot water bouclage eau chaude sanitaire	+A420/3/2.B2
10	**+A420** **-M18**	**Pumpe Warmwasser** pump domestic hot water pompe eau chaude sanitaire	+A420/3/1.D1
11	**+A420** **-M24**	**Zirkulationspumpe Warmwasser** circulation pump domestic hot water circulateur de bouclage ECS eau chaude sanitaire	+A420/3/1.D6
12	**+A420** **-R3**	**Warmwasserfühler** domestic hot water sensor sonde d'eau chaude sanitaire	+A420/3/2.B3
13	**+A420** **-YM18***	**Umschaltventil Warmwasser** reversing valve domestic hot water vanne d'inversion eau chaude sanitaire	+A420/3/1.D3
14	**+A420** **-YM18****	**Umschaltventil Warmwasser** reversing valve domestic hot water vanne d'inversion eau chaude sanitaire	+A420/3/1.D4

№	Betriebsmittel item moyens d'exploitation	Bezeichnung identifier désignation	Querverweis cross-reference renvoi

Schutzvermerk nach DIN 34 / DIN ISO 16016 beachten!
protective note DIN 34 / DIN ISO 16016
Se conformer à la note de protection selon DIN 34 / DIN ISO 16016 !

Erstellt mit ELCAD/AUCOPLAN (R) 2023 SP2
drawn with ELCAD/AUCOPLAN (R) 2023 SP2
créé par ELCAD/AUCOPLAN (R) 2023 SP2

Technische Änderungen vorbehalten!
technical alterations reserved!
Sous toutes réserves de modifications techniques!

Schutzvermerk nach DIN 34 / DIN ISO 16016 beachten!
protective note DIN 34 / DIN ISO 16016
Se conformer à la note de protection selon DIN 34 / DIN ISO 16016 !

Erstellt mit ELCAD/AUCOPLAN (R) 2023 SP2
drawn with ELCAD/AUCOPLAN (R) 2023 SP2
créé par ELCAD/AUCOPLAN (R) 2023 SP2

Funktion / function / fonction	+A430			OPTION	
Schwimmbad swimming pool piscine	I YE ☐	II GN ☐	III RD ☐	IV BU ☐	V OG ☐

I: NO1 I: Y1 I: NO2 I: NO3

-NA430 +A2xx XC (L, PE, N)

-NA430 +A2xx (5) (L, PE, N)

-NA430 +A2xx (8) (1, 2)

-NA430 +A2xx (6) (L, PE, N)

-NA430 +A2xx (7) (L, PE, N)

-B4 Thermostat Schwimmbad / thermostat swimming pool / thermostat piscine

-R20 Fühler Schwimmbad / sensor swimming pool / sonde piscine

-WB4 Oelflex 100 2x0,5mm² (BN, BU)

-WR20 Oelflex 100 2x0,5mm² (BN, BU)

-WM19.1 Oelflex 100 3x0,75mm² (BN, GNYE, BU)

-WM19.2 Oelflex 100 2x0,75mm² (BN, BU)

-WK36* Oelflex 100 2x0,75mm² (BN, BU)

-WK36** Oelflex 100 2x0,5mm² (BN, BU)

-M19 (L, PE, N) M 1~ 0-10V PWM

-K36* +A300 (A1, A2)

-K36** +A300 (A1, A2)

-NA430 +A2xx (1) I: DI1

-NA430 +A2xx (2) I: DI2

-NA430 +A2xx (3) I: U1

-NA430 +A2xx (4) I: U2

2.C4 (1, 2, 3, 4, 5, 6)
2.C4
2.C4

2.C6 (1, 2, 3, 4, 5, 6)

Schwimmbadumwälzpumpe
swimming pool circulating pump
circulateur d'eau de piscine

Schütz -E15* (3~)
contactor -E15* (3~)
contacteur -E15* (3~)

Schütz -E15** (1~)
contactor -E15** (1~)
contacteur -E15** (1~)

452117.62.03 "i"	+A430
-	3 - +A430: 1 / 6

Funktion / function / fonction	+A430			OPTION	
Schwimmbad swimming pool piscine	I YE	II GN	III RD	IV BU	V OG

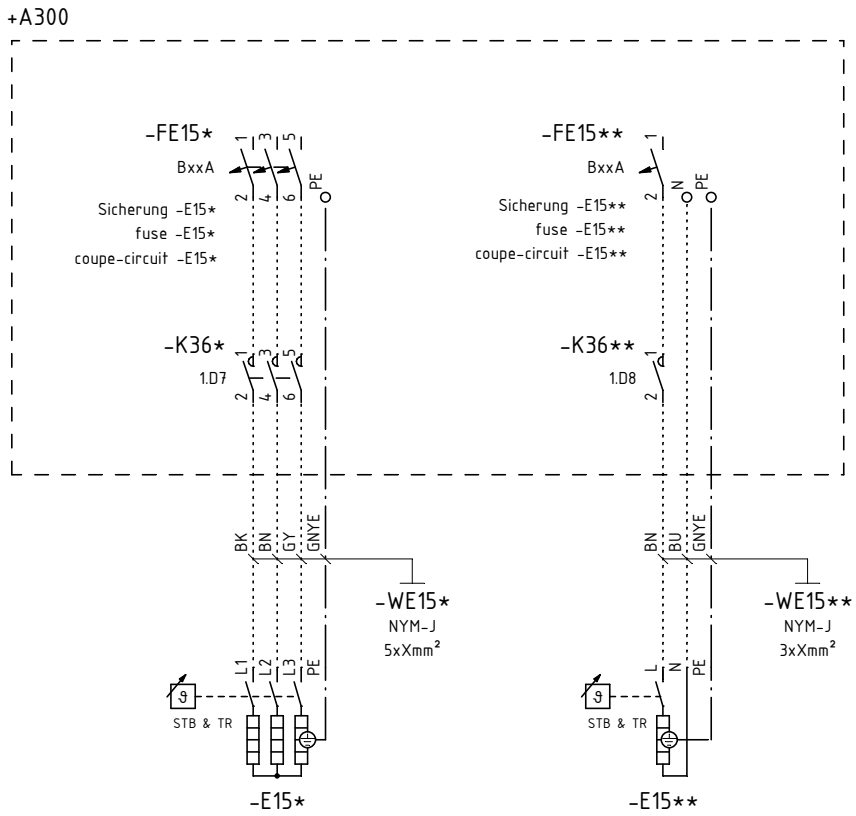

Heizung Schwimmbad (3~)
heating swimming pool (3~)
chauffage piscine (3~)

Heizung Schwimmbad (1~)
heating swimming pool (1~)
chauffage piscine (1~)

Technische Änderungen vorbehalten!
technical alterations reserved!
Sous toutes réserves de modifications techniques!

Schutzvermerk nach DIN 34 / DIN ISO 16016 beachten!
protective note DIN 34 / DIN ISO 16016
Se conformer à la note de protection selon DIN 34 / DIN ISO 16016 !

Erstellt mit ELCAD/AUCOPLAN (R) 2023 SP2
drawn with ELCAD/AUCOPLAN (R) 2023 SP2
créé par ELCAD/AUCOPLAN (R) 2023 SP2

Technische Änderungen vorbehalten!
technical alterations reserved!
Sous toutes réserves de modifications techniques!

Schutzvermerk nach DIN 34 / DIN ISO 16016 beachten!
protective note DIN 34 / DIN ISO 16016
Se conformer à la note de protection selon DIN 34 / DIN ISO 16016 !

Erstellt mit ELCAD/AUCOPLAN (R) 2023 SP2
drawn with ELCAD/AUCOPLAN (R) 2023 SP2
créé par ELCAD/AUCOPLAN (R) 2023 SP2

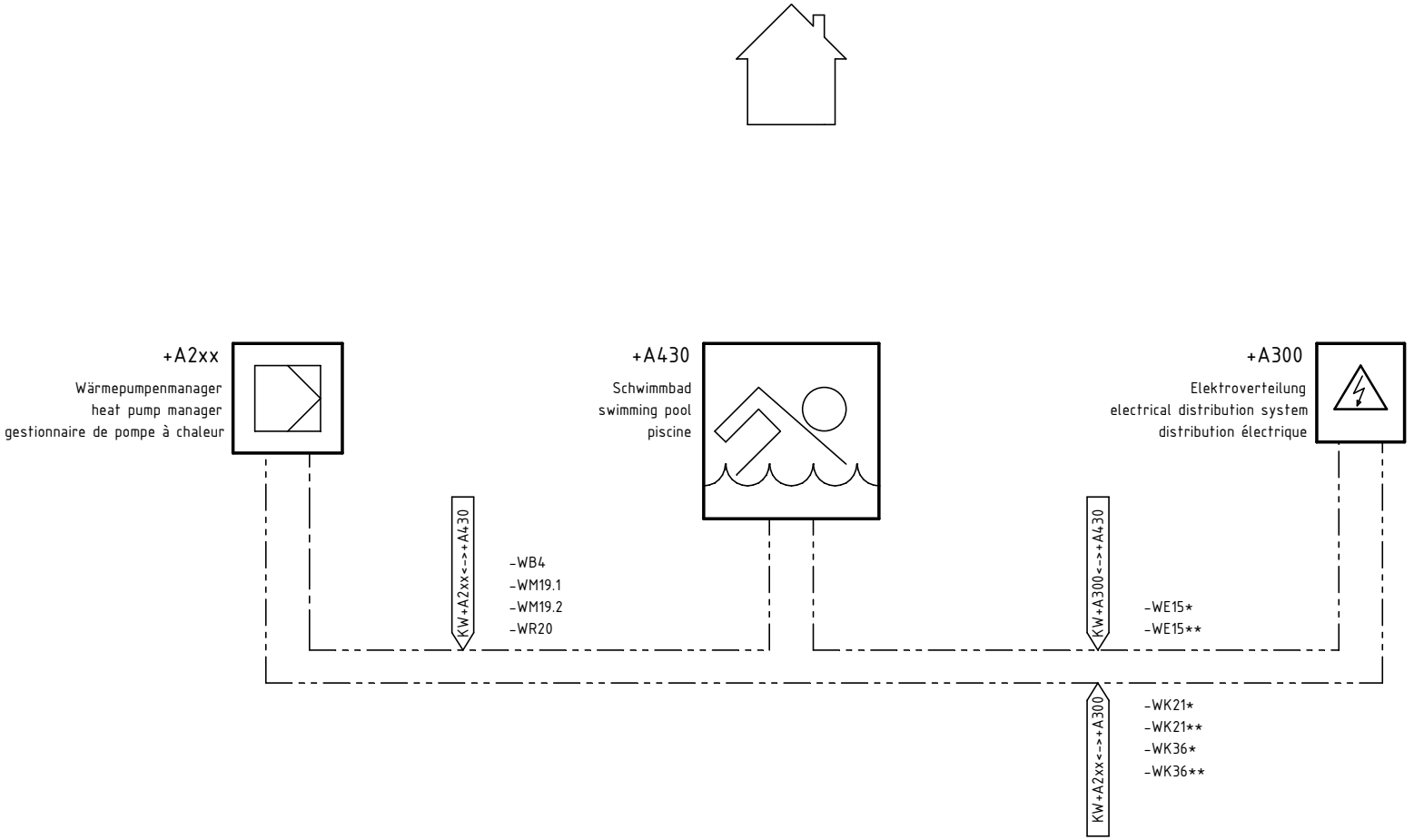

452117.62.03 "i"	
-	3 - +A430: 3 / 6

Kabelliste · cable list · liste des câbles

№	Kabel cable câble	Bezeichnung identifier désignation	Kabeltyp cable type type de câble	Kabellänge cable-length longueur de câble	Ziel 1 destination 1 objectif 1	Ziel 1 – Kommentar destination 1 – comment objectif 1 – commentaire	Ziel 2 destination 2 objectif 2	Ziel 2 – Kommentar destination 2 – comment objectif 2 – commentaire
1	**-WB4**	**Kabel -B4** cable -B4 câble -B4	**PVC-Steuerleitung; farbig: Oelflex 100 2 x 0,5mm²** PVC-control line; color coded: Oelflex 100 2 x 0,5mm² PVC-ligne de commande; coloré: Oelflex 100 2 x 0,5mm²		**+A2xx -NA430**	**Funktionsblock Schwimmbad** function block swimming pool bloc fonctionnel piscine	**+A430 -B4**	**Thermostat Schwimmbad** thermostat swimming pool thermostat piscine
2	**-WE15***	**Kabel E15* (3~)** cable E15* (3~) câble E15* (3~)	**Installationsleitung: NYM-J 5 x Xmm²** installation cable: NYM-J 5 x Xmm² conduite d'installation: NYM-J 5 x Xmm²		**+A300 -K36***	**Schütz -E15* (3~)** contactor -E15* (3~) contacteur -E15* (3~)	**+A430 -E15***	**Heizung Schwimmbad (3~)** heating swimming pool (3~) chauffage piscine (3~)
3	**-WE15****	**Kabel E15** (1~)** cable E15** (1~) câble E15** (1~)	**Installationsleitung: NYM-J 3 x Xmm²** installation cable: NYM-J 3 x Xmm² conduite d'installation: NYM-J 3 x Xmm²		**+A300 -K36****	**Schütz -E15** (1~)** contactor -E15** (1~) contacteur -E15** (1~)	**+A430 -E15****	**Heizung Schwimmbad (1~)** heating swimming pool (1~) chauffage piscine (1~)
4	**-WK36***	**Kabel -K36*** cable -K36* câble -K36*	**PVC-Steuerleitung; farbig: Oelflex 100 2 x 0,75mm²** PVC-control line; color coded: Oelflex 100 2 x 0,75mm² PVC-ligne de commande; coloré: Oelflex 100 2 x 0,75mm²		**+A2xx -K36***	**Schütz -E15* (3~)** contactor -E15* (3~) contacteur -E15* (3~)	**+A300 -NA430**	**Funktionsblock Schwimmbad** function block swimming pool bloc fonctionnel piscine
5	**-WK36****	**Kabel -K36**** cable -K36** câble -K36**	**PVC-Steuerleitung; farbig: Oelflex 100 2 x 0,75mm²** PVC-control line; color coded: Oelflex 100 2 x 0,75mm² PVC-ligne de commande; coloré: Oelflex 100 2 x 0,75mm²		**+A2xx -K36****	**Schütz -E15** (1~)** contactor -E15** (1~) contacteur -E15** (1~)	**+A300 -NA430**	**Funktionsblock Schwimmbad** function block swimming pool bloc fonctionnel piscine
6	**-WM19.1**	**Lastleitung -M19** mains cable -M19 cable de puissance -M19	**PVC-Steuerleitung; farbig: Oelflex 100 3 x 0,75mm²** PVC-control line; color coded: Oelflex 100 3 x 0,75mm² PVC-ligne de commande; coloré: Oelflex 100 3 x 0,75mm²		**+A2xx -NA430**	**Funktionsblock Schwimmbad** function block swimming pool bloc fonctionnel piscine	**+A430 -M19**	**Schwimmbadumwälzpumpe** swimming pool circulating pump circulateur d'eau de piscine
7	**-WM19.2**	**Steuerleitung -M19** control cable -M19 ligne de commande -M19	**PVC-Steuerleitung; farbig: Oelflex 100 2 x 0,75mm²** PVC-control line; color coded: Oelflex 100 2 x 0,75mm² PVC-ligne de commande; coloré: Oelflex 100 2 x 0,75mm²		**+A2xx -NA430**	**Funktionsblock Schwimmbad** function block swimming pool bloc fonctionnel piscine	**+A430 -M19**	**Schwimmbadumwälzpumpe** swimming pool circulating pump circulateur d'eau de piscine
8	**-WR20**	**Kabel -R20** cable -R20 câble -R20	**PVC-Steuerleitung; farbig: Oelflex 100 2 x 0,5mm²** PVC-control line; color coded: Oelflex 100 2 x 0,5mm² PVC-ligne de commande; coloré: Oelflex 100 2 x 0,5mm²		**+A2xx -NA430**	**Funktionsblock Schwimmbad** function block swimming pool bloc fonctionnel piscine	**+A430 -R20**	**Fühler Schwimmbad** sensor swimming pool sonde piscine

Technische Änderungen vorbehalten!
technical alterations reserved!
Sous toutes réserves de modifications techniques!

Schutzvermerk nach DIN 34 / DIN ISO 16016 beachten!
protective note DIN 34 / DIN ISO 16016
Se conformer à la note de protection selon DIN 34 / DIN ISO 16016 !

Erstellt mit ELCAD/AUCOPLAN (R) 2023 SP2
drawn with ELCAD/AUCOPLAN (R) 2023 SP2
créé par ELCAD/AUCOPLAN (R) 2023 SP2

Kabelbelegungsliste · cable assignment list · liste d'affectation des câbles

Betriebsmittel item moyens d'exploitation	**Kabeltyp** cable type type de câble	**Ader** core brin	**Darstellung** presentation représentation	**Ziel 1 – Anschluss** destination 1 – terminal objectif 1 – raccord	**Ziel 1 – Kommentar** destination 1 – comment objectif 1 – commentaire	**Ziel 2 – Anschluss** destination 2 – terminal objectif 2 – raccord	**Ziel 2 – Kommentar** destination 2 – comment objectif 2 – commentaire
-WB4	**: Oelflex 100 2 x 0,5** : Oelflex 100 2 x 0,5 : Oelflex 100 2 x 0,5	**BN**	**3/1.D2**	**+A2xx** **-NA430:1**	**Funktionsblock Schwimmbad** function block swimming pool bloc fonctionnel piscine	**+A430** **-B4:**	**Thermostat Schwimmbad** thermostat swimming pool thermostat piscine
		BU	**3/1.D2**	**+A2xx** **-NA430:2**	**Funktionsblock Schwimmbad** function block swimming pool bloc fonctionnel piscine	**+A430** **-B4:**	**Thermostat Schwimmbad** thermostat swimming pool thermostat piscine
-WE15*	**: NYM-J 5 x X** : NYM-J 5 x X : NYM-J 5 x X	**BK**	**3/2.D4**	**+A300** **-K36*:2**	**Schütz -E15* (3~)** contactor -E15* (3~) contacteur -E15* (3~)	**+A430** **-E15*:L1**	**Heizung Schwimmbad (3~)** heating swimming pool (3~) chauffage piscine (3~)
		BN	**3/2.D4**	**+A300** **-K36*:4**	**Schütz -E15* (3~)** contactor -E15* (3~) contacteur -E15* (3~)	**+A430** **-E15*:L2**	**Heizung Schwimmbad (3~)** heating swimming pool (3~) chauffage piscine (3~)
		GY	**3/2.D5**	**+A300** **-K36*:6**	**Schütz -E15* (3~)** contactor -E15* (3~) contacteur -E15* (3~)	**+A430** **-E15*:L3**	**Heizung Schwimmbad (3~)** heating swimming pool (3~) chauffage piscine (3~)
		GNYE	**3/2.D5**	**+A300** **-X1:PE**	**Elektroverteilung -X1** electrical distribution system -X1 distribution électrique -X1	**+A430** **-E15*:PE**	**Heizung Schwimmbad (3~)** heating swimming pool (3~) chauffage piscine (3~)
-WE15**	**: NYM-J 3 x X** : NYM-J 3 x X : NYM-J 3 x X	**BN**	**3/2.D6**	**+A300** **-K36**:2**	**Schütz -E15** (1~)** contactor -E15** (1~) contacteur -E15** (1~)	**+A430** **-E15**:L**	**Heizung Schwimmbad (1~)** heating swimming pool (1~) chauffage piscine (1~)
		BU	**3/2.D6**	**+A300** **-X1:N**	**Elektroverteilung -X1** electrical distribution system -X1 distribution électrique -X1	**+A430** **-E15**:N**	**Heizung Schwimmbad (1~)** heating swimming pool (1~) chauffage piscine (1~)
		GNYE	**3/2.D6**	**+A300** **-X1:PE**	**Elektroverteilung -X1** electrical distribution system -X1 distribution électrique -X1	**+A430** **-E15**:PE**	**Heizung Schwimmbad (1~)** heating swimming pool (1~) chauffage piscine (1~)
-WK36*	**: Oelflex 100 2 x 0,75** : Oelflex 100 2 x 0,75 : Oelflex 100 2 x 0,75	**BN**	**3/1.D7**	**+A2xx** **-NA430:L**	**Funktionsblock Schwimmbad** function block swimming pool bloc fonctionnel piscine	**+A300** **-K36*:A1**	**Schütz -E15* (3~)** contactor -E15* (3~) contacteur -E15* (3~)
		BU	**3/1.D7**	**+A2xx** **-NA430:N**	**Funktionsblock Schwimmbad** function block swimming pool bloc fonctionnel piscine	**+A300** **-K36*:A2**	**Schütz -E15* (3~)** contactor -E15* (3~) contacteur -E15* (3~)
-WK36**	**: Oelflex 100 2 x 0,75** : Oelflex 100 2 x 0,75 : Oelflex 100 2 x 0,75	**BN**	**3/1.D8**	**+A2xx** **-NA430:L**	**Funktionsblock Schwimmbad** function block swimming pool bloc fonctionnel piscine	**+A300** **-K36**:A1**	**Schütz -E15** (1~)** contactor -E15** (1~) contacteur -E15** (1~)
		BU	**3/1.D8**	**+A2xx** **-NA430:N**	**Funktionsblock Schwimmbad** function block swimming pool bloc fonctionnel piscine	**+A300** **-K36**:A2**	**Schütz -E15** (1~)** contactor -E15** (1~) contacteur -E15** (1~)
-WM19.1	**: Oelflex 100 3 x 0,75** : Oelflex 100 3 x 0,75 : Oelflex 100 3 x 0,75	**BN**	**3/1.D4**	**+A2xx** **-NA430:L**	**Funktionsblock Schwimmbad** function block swimming pool bloc fonctionnel piscine	**+A430** **-M19:L**	**Schwimmbadumwälzpumpe** swimming pool circulating pump circulateur d'eau de piscine
		BU	**3/1.D5**	**+A2xx** **-NA430:N**	**Funktionsblock Schwimmbad** function block swimming pool bloc fonctionnel piscine	**+A430** **-M19:N**	**Schwimmbadumwälzpumpe** swimming pool circulating pump circulateur d'eau de piscine
		GNYE	**3/1.D5**	**+A2xx** **-NA430:PE**	**Funktionsblock Schwimmbad** function block swimming pool bloc fonctionnel piscine	**+A430** **-M19:PE**	**Schwimmbadumwälzpumpe** swimming pool circulating pump circulateur d'eau de piscine
-WM19.2	**: Oelflex 100 2 x 0,75** : Oelflex 100 2 x 0,75 : Oelflex 100 2 x 0,75	**BN**	**3/1.D5**	**+A2xx** **-NA430:1**	**Funktionsblock Schwimmbad** function block swimming pool bloc fonctionnel piscine	**+A430** **-M19:**	**Schwimmbadumwälzpumpe** swimming pool circulating pump circulateur d'eau de piscine
		BU	**3/1.D5**	**+A2xx** **-NA430:2**	**Funktionsblock Schwimmbad** function block swimming pool bloc fonctionnel piscine	**+A430** **-M19:**	**Schwimmbadumwälzpumpe** swimming pool circulating pump circulateur d'eau de piscine
-WR20	**: Oelflex 100 2 x 0,5** : Oelflex 100 2 x 0,5 : Oelflex 100 2 x 0,5	**BN**	**3/1.D3**	**+A2xx** **-NA430:1**	**Funktionsblock Schwimmbad** function block swimming pool bloc fonctionnel piscine	**+A430** **-R20:**	**Fühler Schwimmbad** sensor swimming pool sonde piscine
		BU	**3/1.D3**	**+A2xx** **-NA430:2**	**Funktionsblock Schwimmbad** function block swimming pool bloc fonctionnel piscine	**+A430** **-R20:**	**Fühler Schwimmbad** sensor swimming pool sonde piscine

Technische Änderungen vorbehalten! technical alterations reserved! Sous toutes réserves de modifications techniques!

Schutzvermerk nach DIN 34 / DIN ISO 16016 beachten! protective note DIN 34 / DIN ISO 16016 Se conformer à la note de protection selon DIN 34 / DIN ISO 16016 !

Erstellt mit ELCAD/AUCOPLAN (R) 2023 SP2 drawn with ELCAD/AUCOPLAN (R) 2023 SP2 créé par ELCAD/AUCOPLAN (R) 2023 SP2

Technische Änderungen vorbehalten!
technical alterations reserved!
Sous toutes réserves de modifications techniques!

Legende · legend · légende

№	Betriebsmittel item moyens d'exploitation	Bezeichnung identifier désignation	Querverweis cross-reference renvoi
1	**+A300** **-FE15***	**Sicherung -E15*** fuse -E15* coupe-circuit -E15*	+A430/3/2.B4
2	**+A300** **-FE15****	**Sicherung -E15**** fuse -E15** coupe-circuit -E15**	+A430/3/2.B6
3	**+A300** **-K36***	**Schütz -E15* (3~)** contactor -E15* (3~) contacteur -E15* (3~)	+A430/3/1.D7
4	**+A300** **-K36****	**Schütz -E15** (1~)** contactor -E15** (1~) contacteur -E15** (1~)	+A430/3/1.D8
5	**+A430** **-B4**	**Thermostat Schwimmbad** thermostat swimming pool thermostat piscine	+A430/3/1.B2
6	**+A430** **-E15***	**Heizung Schwimmbad (3~)** heating swimming pool (3~) chauffage piscine (3~)	+A430/3/2.E4
7	**+A430** **-E15****	**Heizung Schwimmbad (1~)** heating swimming pool (1~) chauffage piscine (1~)	+A430/3/2.E6
8	**+A430** **-M19**	**Schwimmbadumwälzpumpe** swimming pool circulating pump circulateur d'eau de piscine	+A430/3/1.D4
9	**+A430** **-R20**	**Fühler Schwimmbad** sensor swimming pool sonde piscine	+A430/3/1.B3

№	Betriebsmittel item moyens d'exploitation	Bezeichnung identifier désignation	Querverweis cross-reference renvoi

Schutzvermerk nach DIN 34 / DIN ISO 16016 beachten!
protective note DIN 34 / DIN ISO 16016
Se conformer à la note de protection selon DIN 34 / DIN ISO 16016 !

Erstellt mit ELCAD/AUCOPLAN (R) 2023 SP2
drawn with ELCAD/AUCOPLAN (R) 2023 SP2
créé par ELCAD/AUCOPLAN (R) 2023 SP2

Funktion / function / fonction	+A441			OPTION	
bivalent	I YE	II GN	III RD	IV BU	V OG
bivalent					
bivalent					

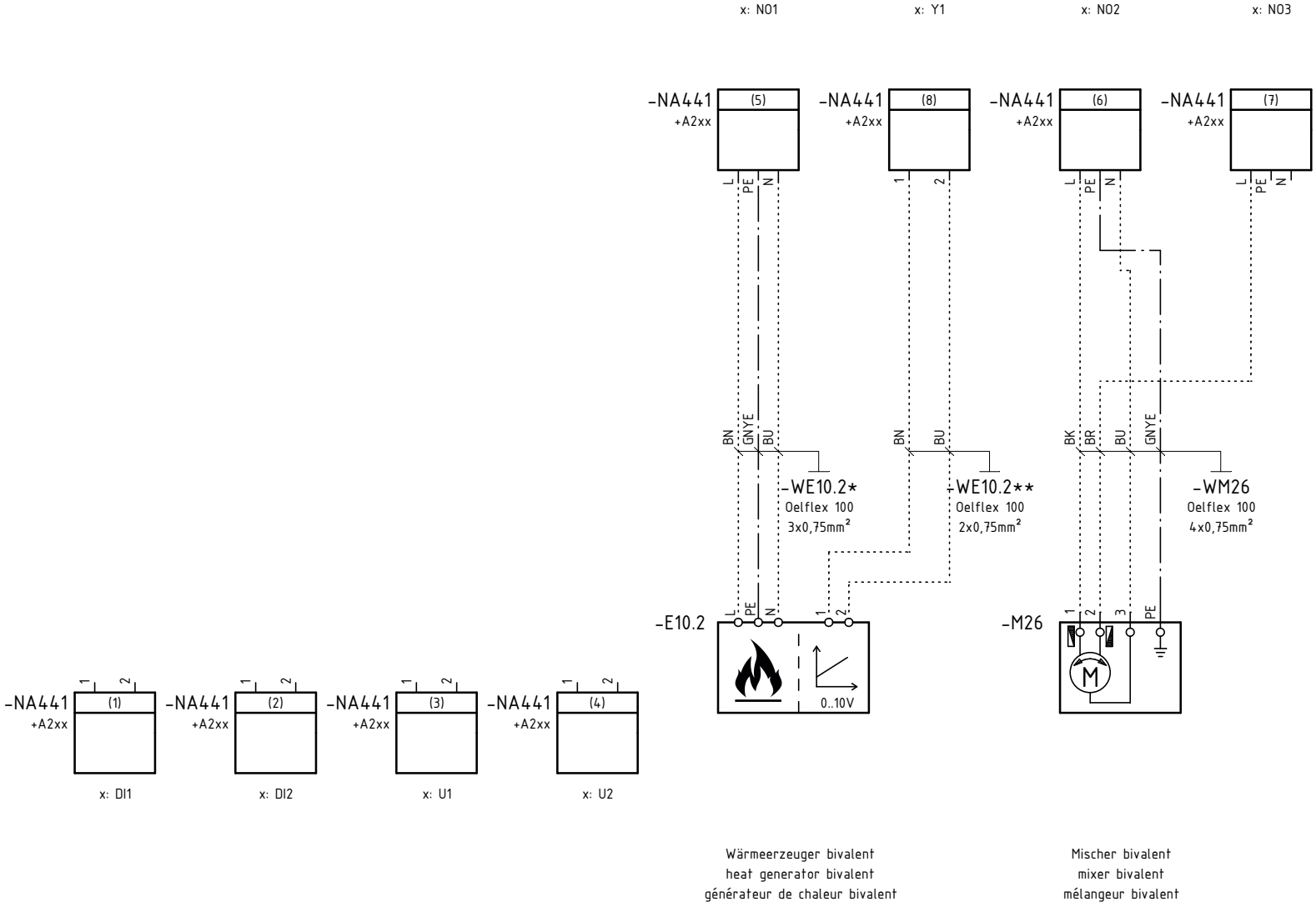

Wärmeerzeuger bivalent
heat generator bivalent
générateur de chaleur bivalent

Mischer bivalent
mixer bivalent
mélangeur bivalent

Technische Änderungen vorbehalten! technical alterations reserved! Sous toutes réserves de modifications techniques!

Schutzvermerk nach DIN 34 / DIN ISO 16016 beachten! protective note DIN 34 / DIN ISO 16016 Se conformer à la note de protection selon DIN 34 / DIN ISO 16016 !

Erstellt mit ELCAD/AUCOPLAN (R) 2023 SP2 drawn with ELCAD/AUCOPLAN (R) 2023 SP2 créé par ELCAD/AUCOPLAN (R) 2023 SP2

Technische Änderungen vorbehalten!
technical alterations reserved!
Sous toutes réserves de modifications techniques!

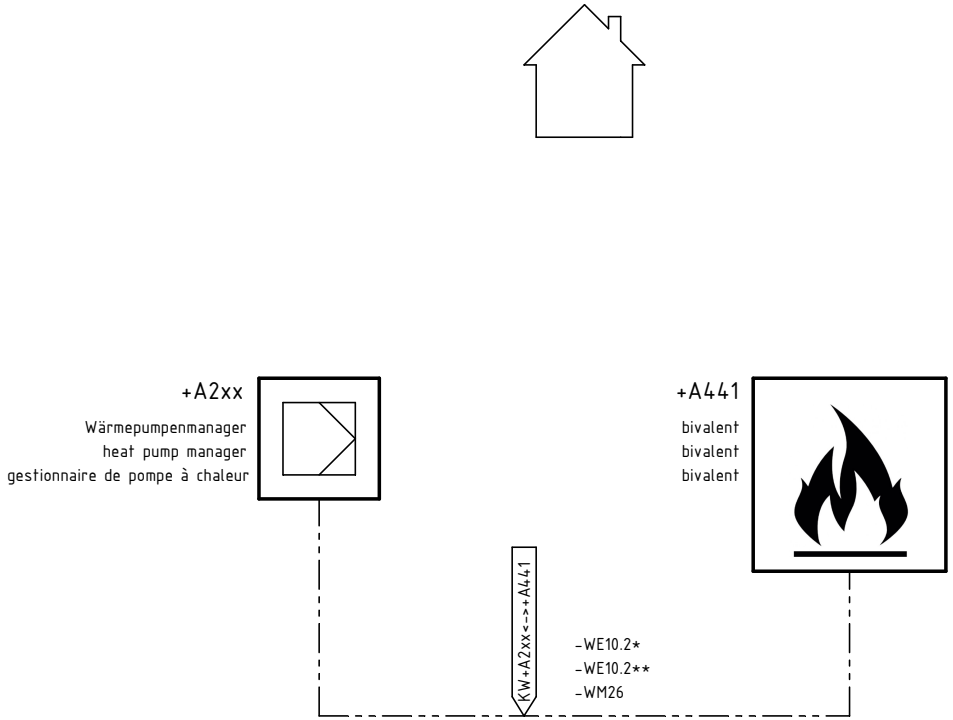

Schutzvermerk nach DIN 34 / DIN ISO 16016 beachten!
protective note DIN 34 / DIN ISO 16016
Se conformer à la note de protection selon DIN 34 / DIN ISO 16016 !

Erstellt mit ELCAD/AUCOPLAN (R) 2023 SP2
drawn with ELCAD/AUCOPLAN (R) 2023 SP2
créé par ELCAD/AUCOPLAN (R) 2023 SP2

Kabelliste · cable list · liste des câbles

№	**Kabel** cable câble	**Bezeichnung** identifier désignation	**Kabeltyp** cable type type de câble	**Kabellänge** cable-length longueur de câble	**Ziel 1** destination 1 objectif 1	**Ziel 1 – Kommentar** destination 1 – comment objectif 1 – commentaire	**Ziel 2** destination 2 objectif 2	**Ziel 2 – Kommentar** destination 2 – comment objectif 2 – commentaire
1	**-WE10.2***	**Kabel -E10.2** cable -E10.2 câble -E10.2	**PVC-Steuerleitung; farbig: Oelflex 100 3 x 0,75mm²** PVC-control line; color coded: Oelflex 100 3 x 0,75mm² PVC-ligne de commande; coloré: Oelflex 100 3 x 0,75mm²		**+A2xx** **-NA441**	**Funktionsblock bivalent** function block bivalent bloc fonctionnel bivalent	**+A441** **-E10.2**	**Wärmeerzeuger bivalent** heat generator bivalent générateur de chaleur bivalent
2	**-WE10.2****	**Steuerleitung -E10.2** control cable -E10.2 ligne de commande -E10.2	**PVC-Steuerleitung; farbig: Oelflex 100 2 x 0,75mm²** PVC-control line; color coded: Oelflex 100 2 x 0,75mm² PVC-ligne de commande; coloré: Oelflex 100 2 x 0,75mm²		**+A2xx** **-NA441**	**Funktionsblock bivalent** function block bivalent bloc fonctionnel bivalent	**+A441** **-E10.2**	**Wärmeerzeuger bivalent** heat generator bivalent générateur de chaleur bivalent
3	**-WM26**	**Kabel -M26** cable -M26 câble -M26	**PVC-Steuerleitung; farbig: Oelflex 100 4 x 0,75mm²** PVC-control line; color coded: Oelflex 100 4 x 0,75mm² PVC-ligne de commande; coloré: Oelflex 100 4 x 0,75mm²		**+A2xx** **-NA441**	**Funktionsblock bivalent** function block bivalent bloc fonctionnel bivalent	**+A441** **-M26**	**Mischer bivalent** mixer bivalent mélangeur bivalent

Technische Änderungen vorbehalten! technical alterations reserved! Sous toutes réserves de modifications techniques!

Schutzvermerk nach DIN 34 / DIN ISO 16016 beachten!
protective note DIN 34 / DIN ISO 16016
Se conformer à la note de protection selon DIN 34 / DIN ISO 16016 !

Erstellt mit ELCAD/AUCOPLAN (R) 2023 SP2
drawn with ELCAD/AUCOPLAN (R) 2023 SP2
créé par ELCAD/AUCOPLAN (R) 2023 SP2

Kabelbelegungsliste · cable assignment list · liste d'affectation des câbles

Betriebsmittel item moyens d'exploitation	**Kabeltyp** cable type type de câble	**Ader** core brin	**Darstellung** presentation représentation	**Ziel 1 – Anschluss** destination 1 – terminal objectif 1 – raccord	**Ziel 1 – Kommentar** destination 1 – comment objectif 1 – commentaire	**Ziel 2 – Anschluss** destination 2 – terminal objectif 2 – raccord	**Ziel 2 – Kommentar** destination 2 – comment objectif 2 – commentaire
-WE10.2*	**: Oelflex 100 3 x 0,75** : Oelflex 100 3 x 0,75 : Oelflex 100 3 x 0,75	**BN**	**3/1.D4**	**+A2xx** **-NA441:L**	**Funktionsblock bivalent** function block bivalent bloc fonctionnel bivalent	**+A441** **-E10.2:L**	**Wärmeerzeuger bivalent** heat generator bivalent générateur de chaleur bivalent
		BU	**3/1.D5**	**+A2xx** **-NA441:N**	**Funktionsblock bivalent** function block bivalent bloc fonctionnel bivalent	**+A441** **-E10.2:N**	**Wärmeerzeuger bivalent** heat generator bivalent générateur de chaleur bivalent
		GNYE	**3/1.D5**	**+A2xx** **-NA441:PE**	**Funktionsblock bivalent** function block bivalent bloc fonctionnel bivalent	**+A441** **-E10.2:PE**	**Wärmeerzeuger bivalent** heat generator bivalent générateur de chaleur bivalent
-WE10.2**	**: Oelflex 100 2 x 0,75** : Oelflex 100 2 x 0,75 : Oelflex 100 2 x 0,75	**BN**	**3/1.D5**	**+A2xx** **-NA441:1**	**Funktionsblock bivalent** function block bivalent bloc fonctionnel bivalent	**+A441** **-E10.2:1**	**Wärmeerzeuger bivalent** heat generator bivalent générateur de chaleur bivalent
		BU	**3/1.D5**	**+A2xx** **-NA441:2**	**Funktionsblock bivalent** function block bivalent bloc fonctionnel bivalent	**+A441** **-E10.2:2**	**Wärmeerzeuger bivalent** heat generator bivalent générateur de chaleur bivalent
-WM26	**: Oelflex 100 4 x 0,75** : Oelflex 100 4 x 0,75 : Oelflex 100 4 x 0,75	**BK**	**3/1.D6**	**+A2xx** **-NA441:L**	**Funktionsblock bivalent** function block bivalent bloc fonctionnel bivalent	**+A441** **-M26:1**	**Mischer bivalent** mixer bivalent mélangeur bivalent
		BR	**3/1.D6**	**+A2xx** **-NA441:L**	**Funktionsblock bivalent** function block bivalent bloc fonctionnel bivalent	**+A441** **-M26:2**	**Mischer bivalent** mixer bivalent mélangeur bivalent
		BU	**3/1.D6**	**+A2xx** **-NA441:N**	**Funktionsblock bivalent** function block bivalent bloc fonctionnel bivalent	**+A441** **-M26:3**	**Mischer bivalent** mixer bivalent mélangeur bivalent
		GNYE	**3/1.D6**	**+A2xx** **-NA441:PE**	**Funktionsblock bivalent** function block bivalent bloc fonctionnel bivalent	**+A441** **-M26:PE**	**Mischer bivalent** mixer bivalent mélangeur bivalent

Technische Änderungen vorbehalten!
technical alterations reserved!
Sous toutes réserves de modifications techniques!

Schutzvermerk nach DIN 34 / DIN ISO 16016 beachten!
protective note DIN 34 / DIN ISO 16016
Se conformer à la note de protection selon DIN 34 / DIN ISO 16016 !

Erstellt mit ELCAD/AUCOPLAN (R) 2023 SP2
drawn with ELCAD/AUCOPLAN (R) 2023 SP2
créé par ELCAD/AUCOPLAN (R) 2023 SP2

Legende · legend · légende

№	Betriebsmittel item moyens d'exploitation	Bezeichnung identifier désignation	Querverweis cross-reference renvoi
1	**+A441** **–E10.2**	**Wärmeerzeuger bivalent** heat generator bivalent générateur de chaleur bivalent	+A441/3/1.D4
2	**+A441** **–M26**	**Mischer bivalent** mixer bivalent mélangeur bivalent	+A441/3/1.D6

№	Betriebsmittel item moyens d'exploitation	Bezeichnung identifier désignation	Querverweis cross-reference renvoi

Technische Änderungen vorbehalten!
technical alterations reserved!
Sous toutes réserves de modifications techniques!

Schutzvermerk nach DIN 34 / DIN ISO 16016 beachten!
protective note DIN 34 / DIN ISO 16016
Se conformer à la note de protection selon DIN 34 / DIN ISO 16016 !

Erstellt mit ELCAD/AUCOPLAN (R) 2023 SP2
drawn with ELCAD/AUCOPLAN (R) 2023 SP2
créé par ELCAD/AUCOPLAN (R) 2023 SP2

Funktion / function / fonction	+A442			OPTION	
Regenerativ renewable régénératif(ve)	I YE	II GN	III RD	IV BU	V OG

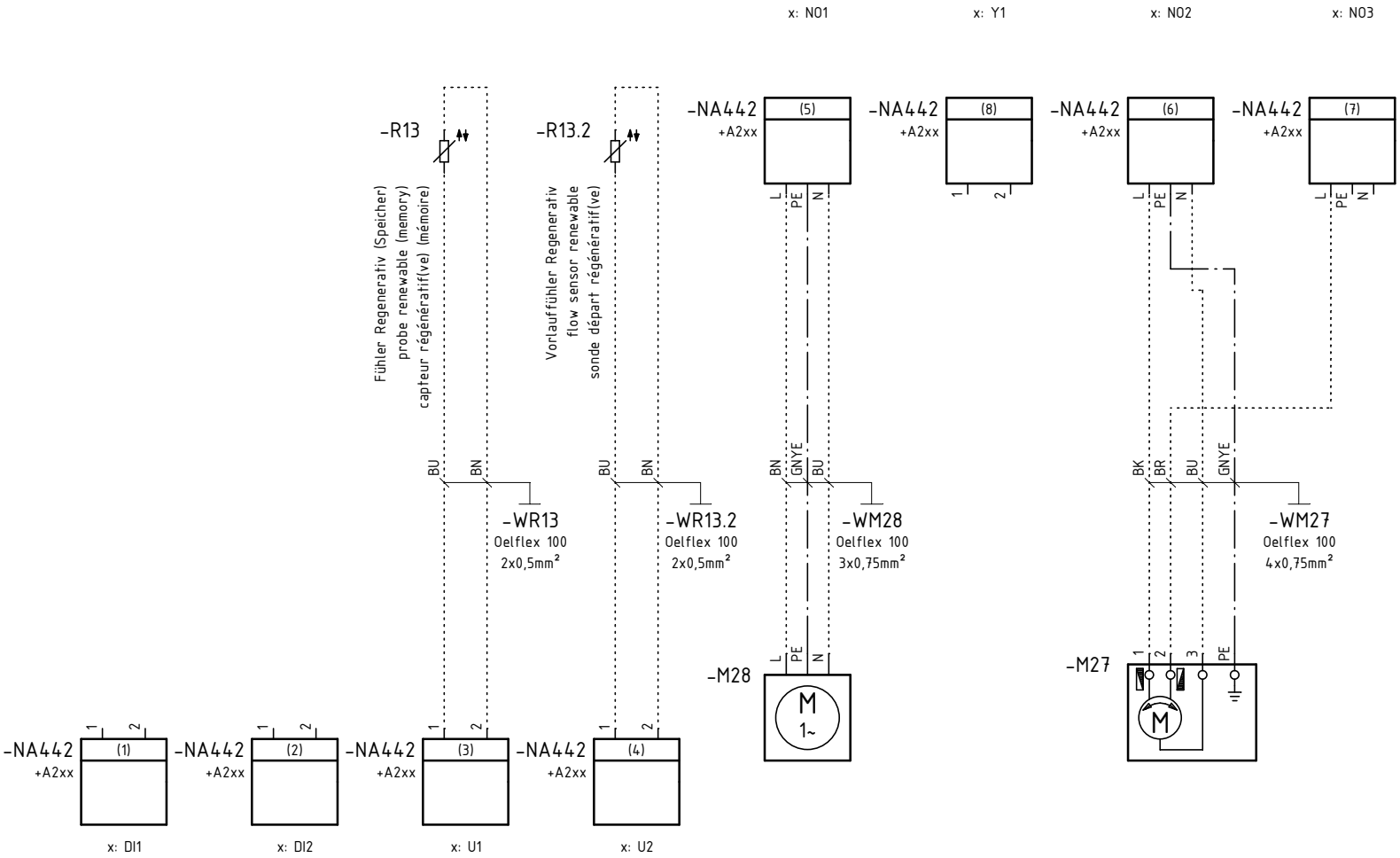

Technische Änderungen vorbehalten!
technical alterations reserved!
Sous toutes réserves de modifications techniques!

Schutzvermerk nach DIN 34 / DIN ISO 16016 beachten!
protective note DIN 34 / DIN ISO 16016
Se conformer à la note de protection selon DIN 34 / DIN ISO 16016 !

Erstellt mit ELCAD/AUCOPLAN (R) 2023 SP2
drawn with ELCAD/AUCOPLAN (R) 2023 SP2
créé par ELCAD/AUCOPLAN (R) 2023 SP2

Technische Änderungen vorbehalten!
technical alterations reserved!
Sous toutes réserves de modifications techniques!

Schutzvermerk nach DIN 34 / DIN ISO 16016 beachten!
protective note DIN 34 / DIN ISO 16016
Se conformer à la note de protection selon DIN 34 / DIN ISO 16016 !

Erstellt mit ELCAD/AUCOPLAN (R) 2023 SP2
drawn with ELCAD/AUCOPLAN (R) 2023 SP2
créé par ELCAD/AUCOPLAN (R) 2023 SP2

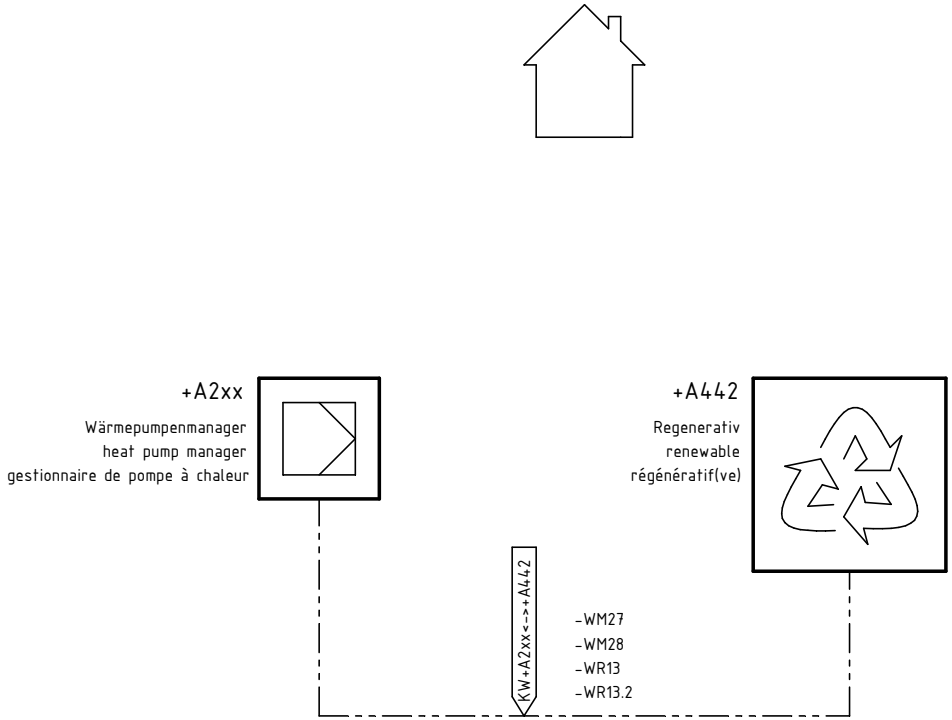

452117.62.03 "i"	
-	3 - +A442: 2 / 5

Technische Änderungen vorbehalten! technical alterations reserved! Sous toutes réserves de modifications techniques!

Kabelliste · cable list · liste des câbles

№	**Kabel** cable câble	**Bezeichnung** identifier désignation	**Kabeltyp** cable type type de câble	**Kabellänge** cable-length longueur de câble	**Ziel 1** destination 1 objectif 1	**Ziel 1 – Kommentar** destination 1 – comment objectif 1 – commentaire	**Ziel 2** destination 2 objectif 2	**Ziel 2 – Kommentar** destination 2 – comment objectif 2 – commentaire
1	**-WM27**	**Kabel -M27** cable -M27 câble -M27	**PVC-Steuerleitung; farbig: Oelflex 100 4 x 0,75mm²** PVC-control line; color coded: Oelflex 100 4 x 0,75mm² PVC-ligne de commande; coloré: Oelflex 100 4 x 0,75mm²		**+A2xx** **-NA442**	**Funktionsblock Regenerativ** function block renewable bloc fonctionnel régénératif(ve)	**+A442** **-M27**	**Mischer Regenerativ** mixer renewable mélangeur régénératif(ve)
2	**-WM28**	**Kabel -M28** cable -M28 câble -M28	**PVC-Steuerleitung; farbig: Oelflex 100 3 x 0,75mm²** PVC-control line; color coded: Oelflex 100 3 x 0,75mm² PVC-ligne de commande; coloré: Oelflex 100 3 x 0,75mm²		**+A2xx** **-NA442**	**Funktionsblock Regenerativ** function block renewable bloc fonctionnel régénératif(ve)	**+A442** **-M28**	**Pumpe Regenerativ** pump renewable pompe régénératif(ve)
3	**-WR13**	**Kabel -R13** cable -R13 câble -R13	**PVC-Steuerleitung; farbig: Oelflex 100 2 x 0,5mm²** PVC-control line; color coded: Oelflex 100 2 x 0,5mm² PVC-ligne de commande; coloré: Oelflex 100 2 x 0,5mm²		**+A2xx** **-NA442**	**Funktionsblock Regenerativ** function block renewable bloc fonctionnel régénératif(ve)	**+A442** **-R13**	**Fühler Regenerativ (Speicher)** probe renewable (memory) capteur régénératif(ve) (mémoire)
4	**-WR13.2**	**Kabel -R13.2** cable -R13.2 câble -R13.2	**PVC-Steuerleitung; farbig: Oelflex 100 2 x 0,5mm²** PVC-control line; color coded: Oelflex 100 2 x 0,5mm² PVC-ligne de commande; coloré: Oelflex 100 2 x 0,5mm²		**+A2xx** **-R13.2**	**Vorlauffühler Regenerativ** flow sensor renewable sonde départ régénératif(ve)	**+A442** **-NA442**	**Funktionsblock Regenerativ** function block renewable bloc fonctionnel régénératif(ve)

Schutzvermerk nach DIN 34 / DIN ISO 16016 beachten!
protective note DIN 34 / DIN ISO 16016
Se conformer à la note de protection selon DIN 34 / DIN ISO 16016 !

Erstellt mit ELCAD/AUCOPLAN (R) 2023 SP2
drawn with ELCAD/AUCOPLAN (R) 2023 SP2
créé par ELCAD/AUCOPLAN (R) 2023 SP2

Kabelbelegungsliste · cable assignment list · liste d'affectation des câbles

Betriebsmittel item moyens d'exploitation	**Kabeltyp** cable type type de câble	**Ader** core brin	**Darstellung** presentation représentation	**Ziel 1 – Anschluss** destination 1 – terminal objectif 1 – raccord	**Ziel 1 – Kommentar** destination 1 – comment objectif 1 – commentaire	**Ziel 2 – Anschluss** destination 2 – terminal objectif 2 – raccord	**Ziel 2 – Kommentar** destination 2 – comment objectif 2 – commentaire
-WM27	**: Oelflex 100 4 x 0,75** : Oelflex 100 4 x 0,75 : Oelflex 100 4 x 0,75	**BK**	**3/1.D6**	**+A2xx** **-NA442:L**	**Funktionsblock Regenerativ** function block renewable bloc fonctionnel régénératif(ve)	**+A442** **-M27:1**	**Mischer Regenerativ** mixer renewable mélangeur régénératif(ve)
		BR	**3/1.D6**	**+A2xx** **-NA442:L**	**Funktionsblock Regenerativ** function block renewable bloc fonctionnel régénératif(ve)	**+A442** **-M27:2**	**Mischer Regenerativ** mixer renewable mélangeur régénératif(ve)
		BU	**3/1.D6**	**+A2xx** **-NA442:N**	**Funktionsblock Regenerativ** function block renewable bloc fonctionnel régénératif(ve)	**+A442** **-M27:3**	**Mischer Regenerativ** mixer renewable mélangeur régénératif(ve)
		GNYE	**3/1.D6**	**+A2xx** **-NA442:PE**	**Funktionsblock Regenerativ** function block renewable bloc fonctionnel régénératif(ve)	**+A442** **-M27:PE**	**Mischer Regenerativ** mixer renewable mélangeur régénératif(ve)
-WM28	**: Oelflex 100 3 x 0,75** : Oelflex 100 3 x 0,75 : Oelflex 100 3 x 0,75	**BN**	**3/1.D4**	**+A2xx** **-NA442:L**	**Funktionsblock Regenerativ** function block renewable bloc fonctionnel régénératif(ve)	**+A442** **-M28:L**	**Pumpe Regenerativ** pump renewable pompe régénératif(ve)
		BU	**3/1.D5**	**+A2xx** **-NA442:N**	**Funktionsblock Regenerativ** function block renewable bloc fonctionnel régénératif(ve)	**+A442** **-M28:N**	**Pumpe Regenerativ** pump renewable pompe régénératif(ve)
		GNYE	**3/1.D5**	**+A2xx** **-NA442:PE**	**Funktionsblock Regenerativ** function block renewable bloc fonctionnel régénératif(ve)	**+A442** **-M28:PE**	**Pumpe Regenerativ** pump renewable pompe régénératif(ve)
-WR13	**: Oelflex 100 2 x 0,5** : Oelflex 100 2 x 0,5 : Oelflex 100 2 x 0,5	**BN**	**3/1.D3**	**+A2xx** **-NA442:2**	**Funktionsblock Regenerativ** function block renewable bloc fonctionnel régénératif(ve)	**+A442** **-R13:**	**Fühler Regenerativ (Speicher)** probe renewable (memory) capteur régénératif(ve) (mémoire)
		BU	**3/1.D3**	**+A2xx** **-NA442:1**	**Funktionsblock Regenerativ** function block renewable bloc fonctionnel régénératif(ve)	**+A442** **-R13:**	**Fühler Regenerativ (Speicher)** probe renewable (memory) capteur régénératif(ve) (mémoire)
-WR13.2	**: Oelflex 100 2 x 0,5** : Oelflex 100 2 x 0,5 : Oelflex 100 2 x 0,5	**BN**	**3/1.D4**	**+A2xx** **-NA442:2**	**Funktionsblock Regenerativ** function block renewable bloc fonctionnel régénératif(ve)	**+A442** **-R13.2:**	**Vorlauffühler Regenerativ** flow sensor renewable sonde départ régénératif(ve)
		BU	**3/1.D4**	**+A2xx** **-NA442:1**	**Funktionsblock Regenerativ** function block renewable bloc fonctionnel régénératif(ve)	**+A442** **-R13.2:**	**Vorlauffühler Regenerativ** flow sensor renewable sonde départ régénératif(ve)

Technische Änderungen vorbehalten! technical alterations reserved! Sous toutes réserves de modifications techniques!

Schutzvermerk nach DIN 34 / DIN ISO 16016 beachten! protective note DIN 34 / DIN ISO 16016 Se conformer à la note de protection selon DIN 34 / DIN ISO 16016 !

Erstellt mit ELCAD/AUCOPLAN (R) 2023 SP2 drawn with ELCAD/AUCOPLAN (R) 2023 SP2 créé par ELCAD/AUCOPLAN (R) 2023 SP2

Technische Änderungen vorbehalten!
technical alterations reserved!
Sous toutes réserves de modifications techniques!

Legende · legend · légende

№	Betriebsmittel item moyens d'exploitation	Bezeichnung identifier désignation	Querverweis cross-reference renvoi
1	**+A442** **-M27**	**Mischer Regenerativ** mixer renewable mélangeur régénératif(ve)	+A442/3/1.D6
2	**+A442** **-M28**	**Pumpe Regenerativ** pump renewable pompe régénératif(ve)	+A442/3/1.D4
3	**+A442** **-R13**	**Fühler Regenerativ (Speicher** probe renewable (memory capteur régénératif(ve) (mémoire	+A442/3/1.B3
4	**+A442** **-R13.2**	**Vorlauffühler Regenerativ** flow sensor renewable sonde départ régénératif(ve)	+A442/3/1.B4

№	Betriebsmittel item moyens d'exploitation	Bezeichnung identifier désignation	Querverweis cross-reference renvoi

Schutzvermerk nach DIN 34 / DIN ISO 16016 beachten!
protective note DIN 34 / DIN ISO 16016
Se conformer à la note de protection selon DIN 34 / DIN ISO 16016 !

Erstellt mit ELCAD/AUCOPLAN (R) 2023 SP2
drawn with ELCAD/AUCOPLAN (R) 2023 SP2
créé par ELCAD/AUCOPLAN (R) 2023 SP2

Technische Änderungen vorbehalten!
technical alterations reserved!
Sous toutes réserves de modifications techniques!

Schutzvermerk nach DIN 34 / DIN ISO 16016 beachten!
protective note DIN 34 / DIN ISO 16016
Se conformer à la note de protection selon DIN 34 / DIN ISO 16016 !

Erstellt mit ELCAD/AUCOPLAN (R) 2023 SP2
drawn with ELCAD/AUCOPLAN (R) 2023 SP2
créé par ELCAD/AUCOPLAN (R) 2023 SP2

Funktion / function / fonction	+A443			OPTION	
solar solar solaire	I YE	II GN	III RD	IV BU	V OG

x: NO1 x: Y1 x: NO2 x: NO3

-R22
Fühler Solarspeicher
probe solar cylinder
capteur ballon solaire

-R23
Kollektorfühler
collector sensor
sonde de capteur

-NA443 +A2xx (5) L PE N
-NA443 +A2xx (8) 1 2
-NA443 +A2xx (6) L PE N
-NA443 +A2xx (7) L PE N

BU BN -WR22 Oelflex 100 2x0,5mm²
BU BN -WR23 Oelflex 100 2x0,5mm²
BN GNYE BU -WM23.1 Oelflex 100 3x0,75mm²
BN BU -WM23.2 Oelflex 100 2x0,75mm²

-M23 L PE N M 1~ 0-10V PWM

-NA443 +A2xx (1) x: DI1
-NA443 +A2xx (2) x: DI2
-NA443 +A2xx (3) x: U1
-NA443 +A2xx (4) x: U2

Pumpe solar
pump solar
pompe solaire

	452117.62.03 "i"	+A443
	-	3 - +A443: 1 / 5

Technische Änderungen vorbehalten!
technical alterations reserved!
Sous toutes réserves de modifications techniques!

Schutzvermerk nach DIN 34 / DIN ISO 16016 beachten!
protective note DIN 34 / DIN ISO 16016
Se conformer à la note de protection selon DIN 34 / DIN ISO 16016 !

Erstellt mit ELCAD/AUCOPLAN (R) 2023 SP2
drawn with ELCAD/AUCOPLAN (R) 2023 SP2
créé par ELCAD/AUCOPLAN (R) 2023 SP2

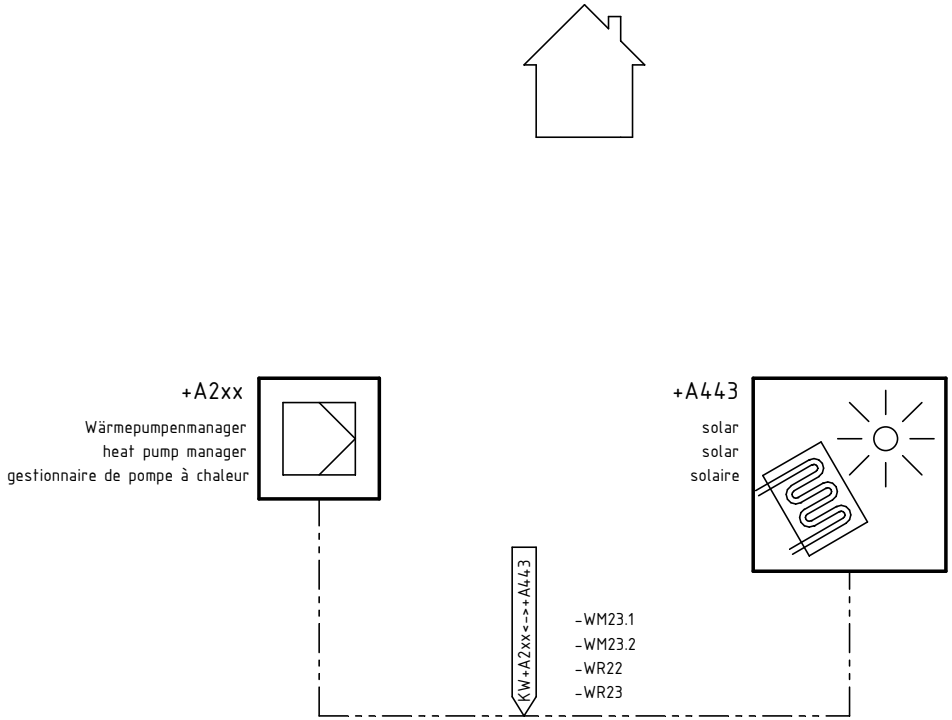

452117.62.03 "i"	
-	3 - +A443: 2 / 5

Kabelliste · cable list · liste des câbles

№	**Kabel** cable câble	**Bezeichnung** identifier désignation	**Kabeltyp** cable type type de câble	**Kabellänge** cable-length longueur de câble	**Ziel 1** destination 1 objectif 1	**Ziel 1 – Kommentar** destination 1 – comment objectif 1 – commentaire	**Ziel 2** destination 2 objectif 2	**Ziel 2 – Kommentar** destination 2 – comment objectif 2 – commentaire
1	**-WM23.1**	**Lastleitung -M23** mains cable -M23 cable de puissance -M23	**PVC-Steuerleitung; farbig: Oelflex 100 3 x 0,75mm²** PVC-control line; color coded: Oelflex 100 3 x 0,75mm² PVC-ligne de commande; coloré: Oelflex 100 3 x 0,75mm²		**+A2xx** **-M23**	**Pumpe solar** pump solar pompe solar	**+A443** **-NA443**	**Funktionsblock solar** function block solar bloc fonctionnel solar
2	**-WM23.2**	**Steuerleitung -M23** control cable -M23 ligne de commande -M23	**PVC-Steuerleitung; farbig: Oelflex 100 2 x 0,75mm²** PVC-control line; color coded: Oelflex 100 2 x 0,75mm² PVC-ligne de commande; coloré: Oelflex 100 2 x 0,75mm²		**+A2xx** **-M23**	**Pumpe solar** pump solar pompe solar	**+A443** **-NA443**	**Funktionsblock solar** function block solar bloc fonctionnel solar
3	**-WR22**	**Kabel -R22** cable -R22 câble -R22	**PVC-Steuerleitung; farbig: Oelflex 100 2 x 0,5mm²** PVC-control line; color coded: Oelflex 100 2 x 0,5mm² PVC-ligne de commande; coloré: Oelflex 100 2 x 0,5mm²		**+A2xx** **-NA443**	**Funktionsblock solar** function block solar bloc fonctionnel solar	**+A443** **-R22**	**Fühler Solarspeicher** probe solar cylinder capteur ballon solaire
4	**-WR23**	**Kabel -R23** cable -R23 câble -R23	**PVC-Steuerleitung; farbig: Oelflex 100 2 x 0,5mm²** PVC-control line; color coded: Oelflex 100 2 x 0,5mm² PVC-ligne de commande; coloré: Oelflex 100 2 x 0,5mm²		**+A2xx** **-NA443**	**Funktionsblock solar** function block solar bloc fonctionnel solar	**+A443** **-R23**	**Kollektorfühler** collector sensor sonde de capteur

Technische Änderungen vorbehalten! technical alterations reserved! Sous toutes réserves de modifications techniques!

Schutzvermerk nach DIN 34 / DIN ISO 16016 beachten!
protective note DIN 34 / DIN ISO 16016
Se conformer à la note de protection selon DIN 34 / DIN ISO 16016 !

Erstellt mit ELCAD/AUCOPLAN (R) 2023 SP2
drawn with ELCAD/AUCOPLAN (R) 2023 SP2
créé par ELCAD/AUCOPLAN (R) 2023 SP2

Kabelbelegungsliste · cable assignment list · liste d'affectation des câbles

Betriebsmittel item moyens d'exploitation	**Kabeltyp** cable type type de câble	**Ader** core brin	**Darstellung** presentation représentation	**Ziel 1 – Anschluss** destination 1 – terminal objectif 1 – raccord	**Ziel 1 – Kommentar** destination 1 – comment objectif 1 – commentaire	**Ziel 2 – Anschluss** destination 2 – terminal objectif 2 – raccord	**Ziel 2 – Kommentar** destination 2 – comment objectif 2 – commentaire
-WM23.1	**: Oelflex 100 3 x 0,75** : Oelflex 100 3 x 0,75 : Oelflex 100 3 x 0,75	**BN**	**3/1.D4**	**+A2xx** **-NA443:L**	**Funktionsblock solar** function block solar bloc fonctionnel solar	**+A443** **-M23:L**	**Pumpe solar** pump solar pompe solar
		BU	**3/1.D5**	**+A2xx** **-NA443:N**	**Funktionsblock solar** function block solar bloc fonctionnel solar	**+A443** **-M23:N**	**Pumpe solar** pump solar pompe solar
		GNYE	**3/1.D5**	**+A2xx** **-NA443:PE**	**Funktionsblock solar** function block solar bloc fonctionnel solar	**+A443** **-M23:PE**	**Pumpe solar** pump solar pompe solar
-WM23.2	**: Oelflex 100 2 x 0,75** : Oelflex 100 2 x 0,75 : Oelflex 100 2 x 0,75	**BN**	**3/1.D5**	**+A2xx** **-NA443:1**	**Funktionsblock solar** function block solar bloc fonctionnel solar	**+A443** **-M23:**	**Pumpe solar** pump solar pompe solar
		BU	**3/1.D5**	**+A2xx** **-NA443:2**	**Funktionsblock solar** function block solar bloc fonctionnel solar	**+A443** **-M23:**	**Pumpe solar** pump solar pompe solar
-WR22	**: Oelflex 100 2 x 0,5** : Oelflex 100 2 x 0,5 : Oelflex 100 2 x 0,5	**BN**	**3/1.D3**	**+A2xx** **-NA443:2**	**Funktionsblock solar** function block solar bloc fonctionnel solar	**+A443** **-R22:**	**Fühler Solarspeicher** probe solar cylinder capteur ballon solaire
		BU	**3/1.D3**	**+A2xx** **-NA443:1**	**Funktionsblock solar** function block solar bloc fonctionnel solar	**+A443** **-R22:**	**Fühler Solarspeicher** probe solar cylinder capteur ballon solaire
-WR23	**: Oelflex 100 2 x 0,5** : Oelflex 100 2 x 0,5 : Oelflex 100 2 x 0,5	**BN**	**3/1.D4**	**+A2xx** **-NA443:2**	**Funktionsblock solar** function block solar bloc fonctionnel solar	**+A443** **-R23:**	**Kollektorfühler** collector sensor sonde de capteur
		BU	**3/1.D4**	**+A2xx** **-NA443:1**	**Funktionsblock solar** function block solar bloc fonctionnel solar	**+A443** **-R23:**	**Kollektorfühler** collector sensor sonde de capteur

Technische Änderungen vorbehalten!
technical alterations reserved!
Sous toutes réserves de modifications techniques!

Schutzvermerk nach DIN 34 / DIN ISO 16016 beachten!
protective note DIN 34 / DIN ISO 16016
Se conformer à la note de protection selon DIN 34 / DIN ISO 16016 !

Erstellt mit ELCAD/AUCOPLAN (R) 2023 SP2
drawn with ELCAD/AUCOPLAN (R) 2023 SP2
créé par ELCAD/AUCOPLAN (R) 2023 SP2

Technische Änderungen vorbehalten!
technical alterations reserved!
Sous toutes réserves de modifications techniques!

Legende · legend · légende

Nº	Betriebsmittel item moyens d'exploitation	Bezeichnung identifier désignation	Querverweis cross-reference renvoi
1	**+A443** **-M23**	**Pumpe solar** pump solar pompe solaire	+A443/3/1.D4
2	**+A443** **-R22**	**Fühler Solarspeicher** probe solar cylinder capteur ballon solaire	+A443/3/1.B2
3	**+A443** **-R23**	**Kollektorfühler** collector sensor sonde de capteur	+A443/3/1.B3

Nº	Betriebsmittel item moyens d'exploitation	Bezeichnung identifier désignation	Querverweis cross-reference renvoi

Schutzvermerk nach DIN 34 / DIN ISO 16016 beachten!
protective note DIN 34 / DIN ISO 16016
Se conformer à la note de protection selon DIN 34 / DIN ISO 16016 !

Erstellt mit ELCAD/AUCOPLAN (R) 2023 SP2
drawn with ELCAD/AUCOPLAN (R) 2023 SP2
créé par ELCAD/AUCOPLAN (R) 2023 SP2

Technische Änderungen vorbehalten! technical alterations reserved! Sous toutes réserves de modifications techniques!

Schutzvermerk nach DIN 34 / DIN ISO 16016 beachten! protective note DIN 34 / DIN ISO 16016 Se conformer à la note de protection selon DIN 34 / DIN ISO 16016 !

Erstellt mit ELCAD/AUCOPLAN (R) 2023 SP2 drawn with ELCAD/AUCOPLAN (R) 2023 SP2 créé par ELCAD/AUCOPLAN (R) 2023 SP2

Funktion / function / fonction	+A451			OPTION	
Kühlen aktiv cooling down active réfrigérer actif	I YE	II GN	III RD	IV BU	V OG

aktiv & passiv Kühlen
active & passive cooling down
actif & passif réfrigérer

x: NO1 x: Y1 x: NO2 x: NO3

-N5 Taupunktwächter / dew point monitor / contrôleur du point de rosée
-K28 Umschaltung Heizen / Kühlen / change-over heating up / cooling down / renversement chauffer / réfrigérer
-R24.2 Rücklauffühler Primärkreis / return sensor primary circuit / sonde retour circuit primaire
-R39 Anforderungsfühler Kühlen / demand sensor cooling down / sonde de demande réfrigérer

-N451 +A2xx XC
-NA451 +A2xx (5)
-NA451 +A2xx (8)
-NA451 +A2xx (6)
-NA451 +A2xx (7)

-WN5 Oelflex 100 2x0,5mm²
-WK28 Oelflex 100 2x0,5mm²
-WR24.2 Oelflex 100 2x0,5mm²
-WR39 Oelflex 100 2x0,5mm²
-WN9 Oelflex 100 4x0,75mm²
-WM17 Oelflex 100 3x0,75mm²
-WY12 Oelflex 100 4x0,75mm²

-NA451 +A2xx (1) x: DI1
-NA451 +A2xx (2) x: DI2
-NA451 +A2xx (3) x: U1
-NA451 +A2xx (4) x: U2

-N9
-M17 M 1~

Kühlumwälzpumpe
cooling circulating pump
circulateur de rafraîchissement

-Y12

Raumtemperaturregler
room temperature controller
régulateur de température ambiante

Heizkreis Umschaltventil
heating circuit reversing valve
circuit de chauffage vanne d'inversion

452117.62.03 "i"	+A451
-	3 - +A451: 1 / 5

Technische Änderungen vorbehalten!
technical alterations reserved!
Sous toutes réserves de modifications techniques!

Schutzvermerk nach DIN 34 / DIN ISO 16016 beachten!
protective note DIN 34 / DIN ISO 16016
Se conformer à la note de protection selon DIN 34 / DIN ISO 16016 !

Erstellt mit ELCAD/AUCOPLAN (R) 2023 SP2
drawn with ELCAD/AUCOPLAN (R) 2023 SP2
crée par ELCAD/AUCOPLAN (R) 2023 SP2

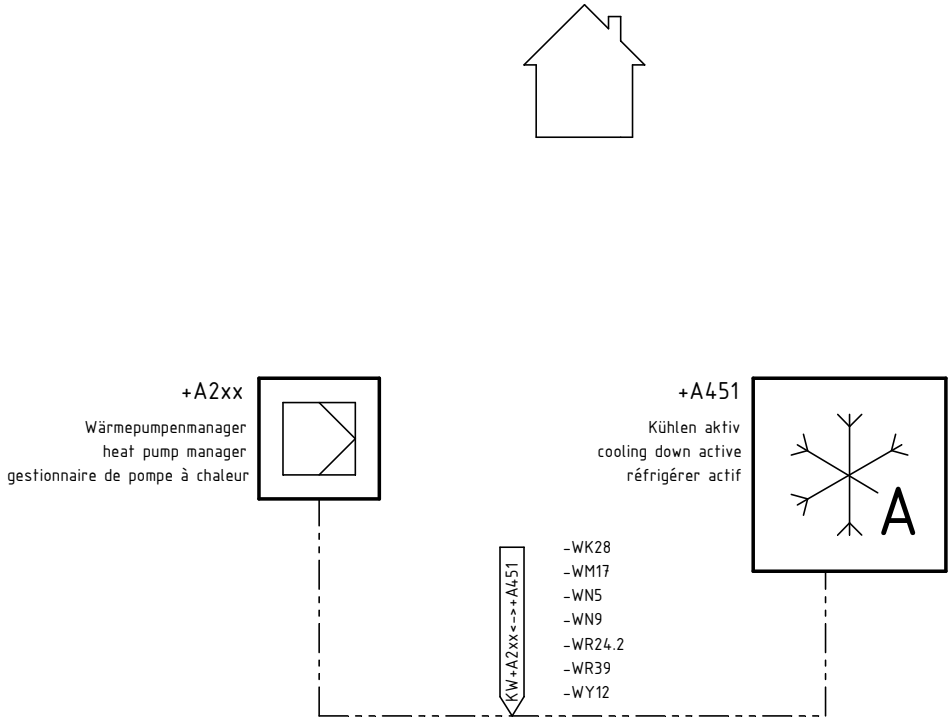

Kabelliste · cable list · liste des câbles

№	Kabel cable câble	Bezeichnung identifier désignation	Kabeltyp cable type type de câble	Kabellänge cable-length longueur de câble	Ziel 1 destination 1 objectif 1	Ziel 1 – Kommentar destination 1 – comment objectif 1 – commentaire	Ziel 2 destination 2 objectif 2	Ziel 2 – Kommentar destination 2 – comment objectif 2 – commentaire
1	**-WK28**	**Kabel -K28** cable -K28 câble -K28	**PVC-Steuerleitung; farbig: Oelflex 100 2 x 0,5mm²** PVC-control line; color coded: Oelflex 100 2 x 0,5mm² PVC-ligne de commande; coloré: Oelflex 100 2 x 0,5mm²		**+A2xx** **-NA451**	**Anschlussklemmen Funktion Kühlen aktiv** terminal function cooling down active bornes de connexion fonction réfrigérer actif	**+A451** **-K28**	**Umschaltung Heizen / Kühlen** change-over heating up / cooling down renversement chauffer / réfrigérer
2	**-WM17**	**Kabel -M17** cable -M17 câble -M17	**PVC-Steuerleitung; farbig: Oelflex 100 3 x 0,75mm²** PVC-control line; color coded: Oelflex 100 3 x 0,75mm² PVC-ligne de commande; coloré: Oelflex 100 3 x 0,75mm²		**+A2xx** **-NA451**	**Funktionsblock Kühlen aktiv** function block cooling down active bloc fonctionnel réfrigérer actif	**+A451** **-M17**	**Kühlumwälzpumpe** cooling circulating pump circulateur de rafraîchissement
3	**-WN5**	**Kabel -N5** cable -N5 câble -N5	**PVC-Steuerleitung; farbig: Oelflex 100 2 x 0,5mm²** PVC-control line; color coded: Oelflex 100 2 x 0,5mm² PVC-ligne de commande; coloré: Oelflex 100 2 x 0,5mm²		**+A2xx** **-NA451**	**Anschlussklemmen Funktion Kühlen aktiv** terminal function cooling down active bornes de connexion fonction réfrigérer actif	**+A451** **-N5**	**Taupunktwächter** dew point monitor contrôleur du point de rosée
4	**-WN9**	**Kabel -N9** cable -N9 câble -N9	**PVC-Steuerleitung; farbig: Oelflex 100 4 x 0,75mm²** PVC-control line; color coded: Oelflex 100 4 x 0,75mm² PVC-ligne de commande; coloré: Oelflex 100 4 x 0,75mm²		**+A2xx** **-NA451**	**Anschlussklemmen Funktion Kühlen aktiv** terminal function cooling down active bornes de connexion fonction réfrigérer actif	**+A451** **-N9**	**Raumtemperaturregler** room temperature controller régulateur de température ambiante
5	**-WR24.2**	**Kabel -R24.2** cable -R24.2 câble -R24.2	**PVC-Steuerleitung; farbig: Oelflex 100 2 x 0,5mm²** PVC-control line; color coded: Oelflex 100 2 x 0,5mm² PVC-ligne de commande; coloré: Oelflex 100 2 x 0,5mm²		**+A2xx** **-NA451**	**Funktionsblock Kühlen aktiv** function block cooling down active bloc fonctionnel réfrigérer actif	**+A451** **-R24.2**	**Rücklauffühler Primärkreis** return sensor primary circuit sonde retour circuit primaire
6	**-WR39**	**Kabel -R39** cable -R39 câble -R39	**PVC-Steuerleitung; farbig: Oelflex 100 2 x 0,5mm²** PVC-control line; color coded: Oelflex 100 2 x 0,5mm² PVC-ligne de commande; coloré: Oelflex 100 2 x 0,5mm²		**+A2xx** **-NA451**	**Funktionsblock Kühlen aktiv** function block cooling down active bloc fonctionnel réfrigérer actif	**+A451** **-R39**	**Anforderungsfühler Kühlen** demand sensor cooling down sonde de demande réfrigérer
7	**-WY12**	**Kabel -Y12** cable -Y12 câble -Y12	**PVC-Steuerleitung; farbig: Oelflex 100 4 x 0,75mm²** PVC-control line; color coded: Oelflex 100 4 x 0,75mm² PVC-ligne de commande; coloré: Oelflex 100 4 x 0,75mm²		**+A2xx** **-NA451**	**Funktionsblock Kühlen aktiv** function block cooling down active bloc fonctionnel réfrigérer actif	**+A451** **-Y12**	**Heizkreis Umschaltventil** heating circuit reversing valve circuit de chauffage vanne d'inversion

Technische Änderungen vorbehalten! technical alterations reserved! Sous toutes réserves de modifications techniques!

Schutzvermerk nach DIN 34 / DIN ISO 16016 beachten!
protective note DIN 34 / DIN ISO 16016
Se conformer à la note de protection selon DIN 34 / DIN ISO 16016 !

Erstellt mit ELCAD/AUCOPLAN (R) 2023 SP2
drawn with ELCAD/AUCOPLAN (R) 2023 SP2
créé par ELCAD/AUCOPLAN (R) 2023 SP2

Kabelbelegungsliste · cable assignment list · liste d'affectation des câbles

Betriebsmittel item moyens d'exploitation	**Kabeltyp** cable type type de câble	**Ader** core brin	**Darstellung** presentation représentation	**Ziel 1 – Anschluss** destination 1 – terminal objectif 1 – raccord	**Ziel 1 – Kommentar** destination 1 – comment objectif 1 – commentaire	**Ziel 2 – Anschluss** destination 2 – terminal objectif 2 – raccord	**Ziel 2 – Kommentar** destination 2 – comment objectif 2 – commentaire
-WK28	**: Oelflex 100 2 x 0,5** : Oelflex 100 2 x 0,5 : Oelflex 100 2 x 0,5	**BN**	**3/1.D2**	**+A2xx** **-NA451:2**	**Funktionsblock Kühlen aktiv** function block cooling down active bloc fonctionnel réfrigérer actif	**+A451** **-K28:**	**Umschaltung Heizen / Kühlen** change-over heating up / cooling down renversement chauffer / réfrigérer
		BU	**3/1.D2**	**+A2xx** **-NA451:1**	**Funktionsblock Kühlen aktiv** function block cooling down active bloc fonctionnel réfrigérer actif	**+A451** **-K28:**	**Umschaltung Heizen / Kühlen** change-over heating up / cooling down renversement chauffer / réfrigérer
-WM17	**: Oelflex 100 3 x 0,75** : Oelflex 100 3 x 0,75 : Oelflex 100 3 x 0,75	**BN**	**3/1.D5**	**+A2xx** **-NA451:L**	**Funktionsblock Kühlen aktiv** function block cooling down active bloc fonctionnel réfrigérer actif	**+A451** **-M17:L**	**Kühlumwälzpumpe** cooling circulating pump circulateur de rafraîchissement
		BU	**3/1.D5**	**+A2xx** **-NA451:N**	**Funktionsblock Kühlen aktiv** function block cooling down active bloc fonctionnel réfrigérer actif	**+A451** **-M17:N**	**Kühlumwälzpumpe** cooling circulating pump circulateur de rafraîchissement
		GNYE	**3/1.D5**	**+A2xx** **-NA451:PE**	**Funktionsblock Kühlen aktiv** function block cooling down active bloc fonctionnel réfrigérer actif	**+A451** **-M17:PE**	**Kühlumwälzpumpe** cooling circulating pump circulateur de rafraîchissement
-WN5	**: Oelflex 100 2 x 0,5** : Oelflex 100 2 x 0,5 : Oelflex 100 2 x 0,5	**BN**	**3/1.D2**	**+A2xx** **-NA451:2**	**Funktionsblock Kühlen aktiv** function block cooling down active bloc fonctionnel réfrigérer actif	**+A451** **-N5:**	**Taupunktwächter** dew point monitor contrôleur du point de rosée
		BU	**3/1.D1**	**+A2xx** **-NA451:1**	**Funktionsblock Kühlen aktiv** function block cooling down active bloc fonctionnel réfrigérer actif	**+A451** **-N5:**	**Taupunktwächter** dew point monitor contrôleur du point de rosée
-WN9	**: Oelflex 100 4 x 0,75** : Oelflex 100 4 x 0,75 : Oelflex 100 4 x 0,75	**BK**	**3/1.D5**	**+A2xx** **-NA451:L**	**Funktionsblock Kühlen aktiv** function block cooling down active bloc fonctionnel réfrigérer actif	**+A451** **-N9:2**	**Raumtemperaturregler** room temperature controller régulateur de température ambiante
		BR	**3/1.D4**	**+A2xx** **-N451/XC:L**	**Funktionsblock Kühlen aktiv** function block cooling down active bloc fonctionnel réfrigérer actif	**+A451** **-N9:1**	**Raumtemperaturregler** room temperature controller régulateur de température ambiante
		BU	**3/1.D5**	**+A2xx** **-NA451:N**	**Funktionsblock Kühlen aktiv** function block cooling down active bloc fonctionnel réfrigérer actif	**+A451** **-N9:N**	**Raumtemperaturregler** room temperature controller régulateur de température ambiante
-WR24.2	**: Oelflex 100 2 x 0,5** : Oelflex 100 2 x 0,5 : Oelflex 100 2 x 0,5	**BN**	**3/1.D3**	**+A2xx** **-NA451:2**	**Funktionsblock Kühlen aktiv** function block cooling down active bloc fonctionnel réfrigérer actif	**+A451** **-R24.2:**	**Rücklauffühler Primärkreis** return sensor primary circuit sonde retour circuit primaire
		BU	**3/1.D3**	**+A2xx** **-NA451:1**	**Funktionsblock Kühlen aktiv** function block cooling down active bloc fonctionnel réfrigérer actif	**+A451** **-R24.2:**	**Rücklauffühler Primärkreis** return sensor primary circuit sonde retour circuit primaire
-WR39	**: Oelflex 100 2 x 0,5** : Oelflex 100 2 x 0,5 : Oelflex 100 2 x 0,5	**BN**	**3/1.D4**	**+A2xx** **-NA451:2**	**Funktionsblock Kühlen aktiv** function block cooling down active bloc fonctionnel réfrigérer actif	**+A451** **-R39:**	**Anforderungsfühler Kühlen** demand sensor cooling down sonde de demande réfrigérer
		BU	**3/1.D4**	**+A2xx** **-NA451:1**	**Funktionsblock Kühlen aktiv** function block cooling down active bloc fonctionnel réfrigérer actif	**+A451** **-R39:**	**Anforderungsfühler Kühlen** demand sensor cooling down sonde de demande réfrigérer
-WY12	**: Oelflex 100 4 x 0,75** : Oelflex 100 4 x 0,75 : Oelflex 100 4 x 0,75	**BK**	**3/1.D7**	**+A2xx** **-NA451:L**	**Funktionsblock Kühlen aktiv** function block cooling down active bloc fonctionnel réfrigérer actif	**+A451** **-Y12:1**	**Heizkreis Umschaltventil** heating circuit reversing valve circuit de chauffage vanne d'inversion
		BR	**3/1.D7**	**+A2xx** **-NA451:L**	**Funktionsblock Kühlen aktiv** function block cooling down active bloc fonctionnel réfrigérer actif	**+A451** **-Y12:2**	**Heizkreis Umschaltventil** heating circuit reversing valve circuit de chauffage vanne d'inversion
		BU	**3/1.D7**	**+A2xx** **-NA451:N**	**Funktionsblock Kühlen aktiv** function block cooling down active bloc fonctionnel réfrigérer actif	**+A451** **-Y12:3**	**Heizkreis Umschaltventil** heating circuit reversing valve circuit de chauffage vanne d'inversion
		GNYE	**3/1.D7**	**+A2xx** **-NA451:PE**	**Funktionsblock Kühlen aktiv** function block cooling down active bloc fonctionnel réfrigérer actif	**+A451** **-Y12:PE**	**Heizkreis Umschaltventil** heating circuit reversing valve circuit de chauffage vanne d'inversion

Technische Änderungen vorbehalten!
technical alterations reserved!
Sous toutes réserves de modifications techniques!

Schutzvermerk nach DIN 34 / DIN ISO 16016 beachten!
protective note DIN 34 / DIN ISO 16016
Se conformer à la note de protection selon DIN 34 / DIN ISO 16016 !

Erstellt mit ELCAD/AUCOPLAN (R) 2023 SP2
drawn with ELCAD/AUCOPLAN (R) 2023 SP2
créé par ELCAD/AUCOPLAN (R) 2023 SP2

Technische Änderungen vorbehalten! technical alterations reserved! Sous toutes réserves de modifications techniques!

Legende · legend · légende

№	Betriebsmittel item moyens d'exploitation	Bezeichnung identifier désignation	Querverweis cross-reference renvoi
1	**+A451** **-K28**	**Umschaltung Heizen / Klemmenplan** change-over heating up / terminalblock diagram renversement chauffer / schéma des bornes électriques	+A451/3/1.B2
2	**+A451** **-M17**	**Kühlumwälzpumpe** cooling circulating pump circulateur de rafraîchissement	+A451/3/1.D5
3	**+A451** **-N5**	**Taupunktwächter** dew point monitor contrôleur du point de rosée	+A451/3/1.B1
4	**+A451** **-N9**	**Raumtemperaturregler** room temperature controller régulateur de température ambiante	+A451/3/1.E4
5	**+A451** **-R24.2**	**Rücklauffühler Primärkreis (Schrank** return sensor primary circuit (cabinet sonde retour circuit primaire (armoire	+A451/3/1.B3
6	**+A451** **-R39**	**Anforderungsfühler Kühlen** demand sensor cooling down sonde de demande réfrigérer	+A451/3/1.B4
7	**+A451** **-Y12**	**Heizkreis Umschaltventil** heating circuit reversing valve circuit de chauffage vanne d'inversion	+A451/3/1.D7

№	Betriebsmittel item moyens d'exploitation	Bezeichnung identifier désignation	Querverweis cross-reference renvoi

Schutzvermerk nach DIN 34 / DIN ISO 16016 beachten!
protective note DIN 34 / DIN ISO 16016
Se conformer à la note de protection selon DIN 34 / DIN ISO 16016 !

Erstellt mit ELCAD/AUCOPLAN (R) 2023 SP2
drawn with ELCAD/AUCOPLAN (R) 2023 SP2
créé par ELCAD/AUCOPLAN (R) 2023 SP2

Funktion / function / fonction	+A452			OPTION	
Kühlen passiv cooling down passive réfrigérer passif	I YE	II GN	III RD	IV BU	V OG

x: NO1 x: Y1 x: NO2 x: NO3

-N5 Taupunktwächter / dew point monitor / contrôleur du point de rosée

-K28 Umschaltung Heizen / Kühlen / change-over heating up / cooling down / renversement chauffer / réfrigérer

-R11 Vorlauffühler Kühlwasser / flow sensor cooling water / sonde départ eau de refroidissement

-R4 Rücklauffühler Kühlwasser / return sensor cooling water / sonde retour eau de refroidissement

BU BN

-WN5* Oelflex 100 2x0,5mm²

-WK28* Oelflex 100 2x0,5mm²

-WR11 Oelflex 100 2x0,5mm²

-WR4 Oelflex 100 2x0,5mm²

-NA452 +A2xx (1) x: DI1

-NA452 +A2xx (2) x: DI2

-NA452 +A2xx (3) x: U1

-NA452 +A2xx (4) x: U2

-NA452 +A2xx (5) L PE N

-NA452 +A2xx (8) 1 2

-NA452 +A2xx (6) L PE N

-NA452 +A2xx (7) L PE N

-N451 +A2xx XC L PE N

BN GNYE BU

-WM12 Oelflex 100 3x0,75mm²

-WY5 Oelflex 100 3x0,75mm²

-WY6 Oelflex 100 3x0,75mm²

-WM17* Oelflex 100 3x0,75mm²

BR BK BU

-WN9* Oelflex 100 4x0,75mm²

-M12 L PE N M 1~

-Y5 A1 PE A2

-Y6 A1 PE A2

-M17 L PE N M 1~

-N9 1 2 N

3-Wege-Ventil
3-way-valve
soupape 3 voies

Kühlumwälzpumpe
cooling circulating pump
circulateur de rafraîchissement

Primärumwälzpumpe passiv Kühlen
primary circulating pump passive cooling down
circulateur primaire passif réfrigérer

2-Wege-Ventil
2-way-valve
soupape 2 voies

Raumtemperaturregler
room temperature controller
régulateur de température ambiante

Technische Änderungen vorbehalten! technical alterations reserved! Sous toutes réserves de modifications techniques!

Schutzvermerk nach DIN 34 / DIN ISO 16016 beachten! protective note DIN 34 / DIN ISO 16016 Se conformer à la note de protection selon DIN 34 / DIN ISO 16016 !

Erstellt mit ELCAD/AUCOPLAN (R) 2023 SP2 drawn with ELCAD/AUCOPLAN (R) 2023 SP2 créé par ELCAD/AUCOPLAN (R) 2023 SP2

452117.62.03 "i"	+A452
-	3 - +A452: 1 / 6

Technische Änderungen vorbehalten!
technical alterations reserved!
Sous toutes réserves de modifications techniques!

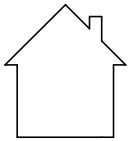

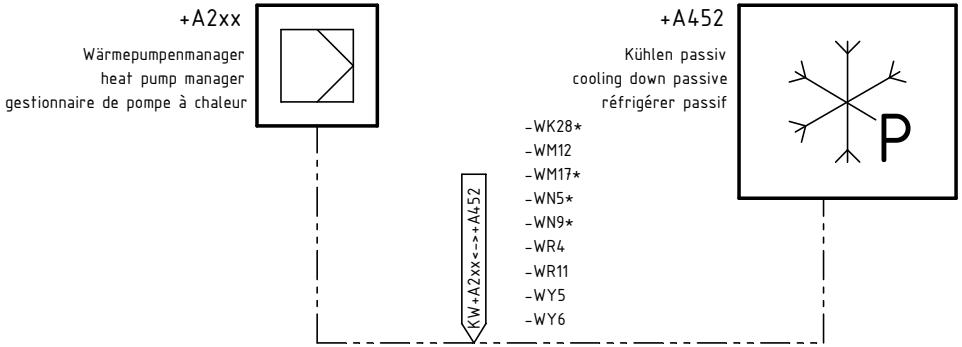

Schutzvermerk nach DIN 34 / DIN ISO 16016 beachten!
protective note DIN 34 / DIN ISO 16016
Se conformer à la note de protection selon DIN 34 / DIN ISO 16016 !

Erstellt mit ELCAD/AUCOPLAN (R) 2023 SP2
drawn with ELCAD/AUCOPLAN (R) 2023 SP2
créé par ELCAD/AUCOPLAN (R) 2023 SP2

Kabelliste · cable list · liste des câbles

№	Kabel cable câble	Bezeichnung identifier désignation	Kabeltyp cable type type de câble	Kabellänge cable-length longueur de câble	Ziel 1 destination 1 objectif 1	Ziel 1 – Kommentar destination 1 – comment objectif 1 – commentaire	Ziel 2 destination 2 objectif 2	Ziel 2 – Kommentar destination 2 – comment objectif 2 – commentaire
1	**-WK28***	**Kabel -K28** cable -K28 câble -K28	**PVC-Steuerleitung; farbig: Oelflex 100 2 x 0,5mm²** PVC-control line; color coded: Oelflex 100 2 x 0,5mm² PVC-ligne de commande; coloré: Oelflex 100 2 x 0,5mm²		**+A2xx** **-NA452**	**Funktionsblock Kühlen passiv** function block cooling down passive bloc fonctionnel réfrigérer passif	**+A452** **-K28**	**Umschaltung Heizen / Kühlen** change-over heating up / cooling down renversement chauffer / réfrigérer
2	**-WM12**	**Kabel -M12** cable -M12 câble -M12	**PVC-Steuerleitung; farbig: Oelflex 100 3 x 0,75mm²** PVC-control line; color coded: Oelflex 100 3 x 0,75mm² PVC-ligne de commande; coloré: Oelflex 100 3 x 0,75mm²		**+A2xx** **-NA452**	**Funktionsblock Kühlen passiv** function block cooling down passive bloc fonctionnel réfrigérer passif	**+A452** **-M12**	**Primärumwälzpumpe passiv Kühlen** primary circulating pump passive cooling down circulateur primaire passif réfrigérer
3	**-WM17***	**Kabel -M17** cable -M17 câble -M17	**PVC-Steuerleitung; farbig: Oelflex 100 3 x 0,75mm²** PVC-control line; color coded: Oelflex 100 3 x 0,75mm² PVC-ligne de commande; coloré: Oelflex 100 3 x 0,75mm²		**+A2xx** **-NA452**	**Funktionsblock Kühlen passiv** function block cooling down passive bloc fonctionnel réfrigérer passif	**+A452** **-M17**	**Kühlumwälzpumpe** cooling circulating pump circulateur de rafraîchissement
4	**-WM17.2**	**Kabel Steuerspannung -M17** cable control voltage -M17 câble tension de commande -M17	**PVC-Steuerleitung; farbig: Oelflex 100 2 x 0,75mm²** PVC-control line; color coded: Oelflex 100 2 x 0,75mm² PVC-ligne de commande; coloré: Oelflex 100 2 x 0,75mm²		**+A2xx** **-NA452**	**Funktionsblock Kühlen passiv** function block cooling down passive bloc fonctionnel réfrigérer passif	**+A452** **-M17**	**Kühlumwälzpumpe** cooling circulating pump circulateur de rafraîchissement
5	**-WN5***	**Kabel -N5** cable -N5 câble -N5	**PVC-Steuerleitung; farbig: Oelflex 100 2 x 0,5mm²** PVC-control line; color coded: Oelflex 100 2 x 0,5mm² PVC-ligne de commande; coloré: Oelflex 100 2 x 0,5mm²		**+A2xx** **-NA452**	**Funktionsblock Kühlen passiv** function block cooling down passive bloc fonctionnel réfrigérer passif	**+A452** **-N5**	**Taupunktwächter** dew point monitor contrôleur du point de rosée
6	**-WN9***	**Kabel -N9** cable -N9 câble -N9	**PVC-Steuerleitung; farbig: Oelflex 100 4 x 0,75mm²** PVC-control line; color coded: Oelflex 100 4 x 0,75mm² PVC-ligne de commande; coloré: Oelflex 100 4 x 0,75mm²		**+A2xx** **-N451**	**Funktionsblock Kühlen aktiv** function block cooling down active bloc fonctionnel réfrigérer actif	**+A452** **-N9**	**Raumtemperaturregler** room temperature controller régulateur de température ambiante
7	**-WR4**	**Kabel -R4** cable -R4 câble -R4	**PVC-Steuerleitung; farbig: Oelflex 100 2 x 0,5mm²** PVC-control line; color coded: Oelflex 100 2 x 0,5mm² PVC-ligne de commande; coloré: Oelflex 100 2 x 0,5mm²		**+A2xx** **-NA452**	**Funktionsblock Kühlen passiv** function block cooling down passive bloc fonctionnel réfrigérer passif	**+A452** **-R4**	**Rücklauffühler Kühlwasser** return sensor cooling water sonde retour eau de refroidissement
8	**-WR11**	**Kabel -R11** cable -R11 câble -R11	**PVC-Steuerleitung; farbig: Oelflex 100 2 x 0,5mm²** PVC-control line; color coded: Oelflex 100 2 x 0,5mm² PVC-ligne de commande; coloré: Oelflex 100 2 x 0,5mm²		**+A2xx** **-NA452**	**Funktionsblock Kühlen passiv** function block cooling down passive bloc fonctionnel réfrigérer passif	**+A452** **-R11**	**Vorlauffühler Kühlwasser** flow sensor cooling water sonde départ eau de refroidissement
9	**-WY5**	**Kabel -Y5** cable -Y5 câble -Y5	**PVC-Steuerleitung; farbig: Oelflex 100 3 x 0,75mm²** PVC-control line; color coded: Oelflex 100 3 x 0,75mm² PVC-ligne de commande; coloré: Oelflex 100 3 x 0,75mm²		**+A2xx** **-NA452**	**Funktionsblock Kühlen passiv** function block cooling down passive bloc fonctionnel réfrigérer passif	**+A452** **-Y5**	**3-Wege-Ventil** 3-way-valve soupape 3 voies
10	**-WY6**	**Kabel -Y6** cable -Y6 câble -Y6	**PVC-Steuerleitung; farbig: Oelflex 100 3 x 0,75mm²** PVC-control line; color coded: Oelflex 100 3 x 0,75mm² PVC-ligne de commande; coloré: Oelflex 100 3 x 0,75mm²		**+A2xx** **-NA452**	**Funktionsblock Kühlen passiv** function block cooling down passive bloc fonctionnel réfrigérer passif	**+A452** **-Y6**	**2-Wege-Ventil** 2-way-valve soupape 2 voies

Technische Änderungen vorbehalten! technical alterations reserved! Sous toutes réserves de modifications techniques!

Schutzvermerk nach DIN 34 / DIN ISO 16016 beachten!
protective note DIN 34 / DIN ISO 16016
Se conformer à la note de protection selon DIN 34 / DIN ISO 16016 !

Erstellt mit ELCAD/AUCOPLAN (R) 2023 SP2
drawn with ELCAD/AUCOPLAN (R) 2023 SP2
créé par ELCAD/AUCOPLAN (R) 2023 SP2

Kabelbelegungsliste · cable assignment list · liste d'affectation des câbles

Betriebsmittel item moyens d'exploitation	**Kabeltyp** cable type type de câble	**Ader** core brin	**Darstellung** presentation représentation	**Ziel 1 – Anschluss** destination 1 – terminal objectif 1 – raccord	**Ziel 1 – Kommentar** destination 1 – comment objectif 1 – commentaire	**Ziel 2 – Anschluss** destination 2 – terminal objectif 2 – raccord	**Ziel 2 – Kommentar** destination 2 – comment objectif 2 – commentaire
-WK28*	**: Oelflex 100 2 x 0,5** : Oelflex 100 2 x 0,5 : Oelflex 100 2 x 0,5	**BN**	**3/1.D2**	**+A2xx** **-NA452:2**	**Funktionsblock Kühlen passiv** function block cooling down passive bloc fonctionnel réfrigérer passif	**+A452** **-K28:**	**Umschaltung Heizen / Kühlen** change-over heating up / cooling down renversement chauffer / réfrigérer
		BU	**3/1.D2**	**+A2xx** **-NA452:1**	**Funktionsblock Kühlen passiv** function block cooling down passive bloc fonctionnel réfrigérer passif	**+A452** **-K28:**	**Umschaltung Heizen / Kühlen** change-over heating up / cooling down renversement chauffer / réfrigérer
-WM12	**: Oelflex 100 3 x 0,75** : Oelflex 100 3 x 0,75 : Oelflex 100 3 x 0,75	**BN**	**3/1.C5**	**+A2xx** **-NA452:L**	**Funktionsblock Kühlen passiv** function block cooling down passive bloc fonctionnel réfrigérer passif	**+A452** **-M12:L**	**Primärumwälzpumpe passiv Kühlen** primary circulating pump passive cooling down circulateur primaire passif réfrigérer
		BU	**3/1.C5**	**+A2xx** **-NA452:N**	**Funktionsblock Kühlen passiv** function block cooling down passive bloc fonctionnel réfrigérer passif	**+A452** **-M12:N**	**Primärumwälzpumpe passiv Kühlen** primary circulating pump passive cooling down circulateur primaire passif réfrigérer
		GNYE	**3/1.C5**	**+A2xx** **-NA452:PE**	**Funktionsblock Kühlen passiv** function block cooling down passive bloc fonctionnel réfrigérer passif	**+A452** **-M12:PE**	**Primärumwälzpumpe passiv Kühlen** primary circulating pump passive cooling down circulateur primaire passif réfrigérer
-WM17*	**: Oelflex 100 3 x 0,75** : Oelflex 100 3 x 0,75 : Oelflex 100 3 x 0,75	**BN**	**3/1.C7**	**+A2xx** **-NA452:L**	**Funktionsblock Kühlen passiv** function block cooling down passive bloc fonctionnel réfrigérer passif	**+A452** **-M17:L**	**Kühlumwälzpumpe** cooling circulating pump circulateur de rafraîchissement
		BU	**3/1.C7**	**+A2xx** **-NA452:N**	**Funktionsblock Kühlen passiv** function block cooling down passive bloc fonctionnel réfrigérer passif	**+A452** **-M17:PE**	**Kühlumwälzpumpe** cooling circulating pump circulateur de rafraîchissement
		GNYE	**3/1.C7**	**+A2xx** **-NA452:PE**	**Funktionsblock Kühlen passiv** function block cooling down passive bloc fonctionnel réfrigérer passif	**+A452** **-M17:N**	**Kühlumwälzpumpe** cooling circulating pump circulateur de rafraîchissement
-WN5*	**: Oelflex 100 2 x 0,5** : Oelflex 100 2 x 0,5 : Oelflex 100 2 x 0,5	**BN**	**3/1.D2**	**+A2xx** **-NA452:2**	**Funktionsblock Kühlen passiv** function block cooling down passive bloc fonctionnel réfrigérer passif	**+A452** **-N5:**	**Taupunktwächter** dew point monitor contrôleur du point de rosée
		BU	**3/1.D1**	**+A2xx** **-NA452:1**	**Funktionsblock Kühlen passiv** function block cooling down passive bloc fonctionnel réfrigérer passif	**+A452** **-N5:**	**Taupunktwächter** dew point monitor contrôleur du point de rosée
-WN9*	**: Oelflex 100 4 x 0,75** : Oelflex 100 4 x 0,75 : Oelflex 100 4 x 0,75	**BK**	**3/1.C8**	**+A2xx** **-NA452:L**	**Funktionsblock Kühlen passiv** function block cooling down passive bloc fonctionnel réfrigérer passif	**+A452** **-N9:2**	**Raumtemperaturregler** room temperature controller régulateur de température ambiante
		BR	**3/1.C8**	**+A2xx** **-N451/XC:L**	**Funktionsblock Kühlen aktiv** function block cooling down active bloc fonctionnel réfrigérer actif	**+A452** **-N9:1**	**Raumtemperaturregler** room temperature controller régulateur de température ambiante
		BU	**3/1.C8**	**+A2xx** **-NA452:N**	**Funktionsblock Kühlen passiv** function block cooling down passive bloc fonctionnel réfrigérer passif	**+A452** **-N9:N**	**Raumtemperaturregler** room temperature controller régulateur de température ambiante
-WR4	**: Oelflex 100 2 x 0,5** : Oelflex 100 2 x 0,5 : Oelflex 100 2 x 0,5	**BN**	**3/1.D4**	**+A2xx** **-NA452:2**	**Funktionsblock Kühlen passiv** function block cooling down passive bloc fonctionnel réfrigérer passif	**+A452** **-R4:**	**Rücklauffühler Kühlwasser** return sensor cooling water sonde retour eau de refroidissement
		BU	**3/1.D4**	**+A2xx** **-NA452:1**	**Funktionsblock Kühlen passiv** function block cooling down passive bloc fonctionnel réfrigérer passif	**+A452** **-R4:**	**Rücklauffühler Kühlwasser** return sensor cooling water sonde retour eau de refroidissement
-WR11	**: Oelflex 100 2 x 0,5** : Oelflex 100 2 x 0,5 : Oelflex 100 2 x 0,5	**BN**	**3/1.D3**	**+A2xx** **-NA452:2**	**Funktionsblock Kühlen passiv** function block cooling down passive bloc fonctionnel réfrigérer passif	**+A452** **-R11:**	**Vorlauffühler Kühlwasser** flow sensor cooling water sonde départ eau de refroidissement
		BU	**3/1.D3**	**+A2xx** **-NA452:1**	**Funktionsblock Kühlen passiv** function block cooling down passive bloc fonctionnel réfrigérer passif	**+A452** **-R11:**	**Vorlauffühler Kühlwasser** flow sensor cooling water sonde départ eau de refroidissement
-WY5	**: Oelflex 100 3 x 0,75** : Oelflex 100 3 x 0,75 : Oelflex 100 3 x 0,75	**BN**	**3/1.C5**	**+A2xx** **-NA452:L**	**Funktionsblock Kühlen passiv** function block cooling down passive bloc fonctionnel réfrigérer passif	**+A452** **-Y5:A1**	**3-Wege-Ventil** 3-way-valve soupape 3 voies
		BU	**3/1.C6**	**+A2xx** **-NA452:N**	**Funktionsblock Kühlen passiv** function block cooling down passive bloc fonctionnel réfrigérer passif	**+A452** **-Y5:A2**	**3-Wege-Ventil** 3-way-valve soupape 3 voies
		GNYE	**3/1.C6**	**+A2xx** **-NA452:PE**	**Funktionsblock Kühlen passiv** function block cooling down passive bloc fonctionnel réfrigérer passif	**+A452** **-Y5:PE**	**3-Wege-Ventil** 3-way-valve soupape 3 voies

Technische Änderungen vorbehalten!
technical alterations reserved!
Sous toutes réserves de modifications techniques!

Schutzvermerk nach DIN 34 / DIN ISO 16016 beachten!
protective note DIN 34 / DIN ISO 16016
Se conformer à la note de protection selon DIN 34 / DIN ISO 16016 !

Erstellt mit ELCAD/AUCOPLAN (R) 2023 SP2
drawn with ELCAD/AUCOPLAN (R) 2023 SP2
créé par ELCAD/AUCOPLAN (R) 2023 SP2

Kabelbelegungsliste · cable assignment list · liste d'affectation des câbles

Betriebsmittel item moyens d'exploitation	**Kabeltyp** cable type type de câble	**Ader** core brin	**Darstellung** presentation représentation	**Ziel 1 – Anschluss** destination 1 – terminal objectif 1 – raccord	**Ziel 1 – Kommentar** destination 1 – comment objectif 1 – commentaire	**Ziel 2 – Anschluss** destination 2 – terminal objectif 2 – raccord	**Ziel 2 – Kommentar** destination 2 – comment objectif 2 – commentaire
–WY6	**: Oelflex 100 3 x 0,75** : Oelflex 100 3 x 0,75 : Oelflex 100 3 x 0,75	**BN**	**3/1.C6**	**+A2xx** **–NA452:L**	**Funktionsblock Kühlen passiv** function block cooling down passive bloc fonctionnel réfrigérer passif	**+A452** **–Y6:A1**	**2–Wege–Ventil** 2–way–valve soupape 2 voies
		BU	**3/1.C6**	**+A2xx** **–NA452:N**	**Funktionsblock Kühlen passiv** function block cooling down passive bloc fonctionnel réfrigérer passif	**+A452** **–Y6:A2**	**2–Wege–Ventil** 2–way–valve soupape 2 voies
		GNYE	**3/1.C6**	**+A2xx** **–NA452:PE**	**Funktionsblock Kühlen passiv** function block cooling down passive bloc fonctionnel réfrigérer passif	**+A452** **–Y6:PE**	**2–Wege–Ventil** 2–way–valve soupape 2 voies

Technische Änderungen vorbehalten!
technical alterations reserved!
Sous toutes réserves de modifications techniques!

Schutzvermerk nach DIN 34 / DIN ISO 16016 beachten!
protective note DIN 34 / DIN ISO 16016
Se conformer à la note de protection selon DIN 34 / DIN ISO 16016 !

Erstellt mit ELCAD/AUCOPLAN (R) 2023 SP2
drawn with ELCAD/AUCOPLAN (R) 2023 SP2
créé par ELCAD/AUCOPLAN (R) 2023 SP2

Legende · legend · légende

№	Betriebsmittel item moyens d'exploitation	Bezeichnung identifier désignation	Querverweis cross-reference renvoi
1	**+A452** **-K28**	**Umschaltung Heizen / Klemmenplan** change-over heating up / terminalblock diagram renversement chauffer / schéma des bornes électriques	+A452/3/1.B2
2	**+A452** **-M12**	**Primärumwälzpumpe passiv Kühlen** primary circulating pump passive cooling down circulateur primaire passif réfrigérer	+A452/3/1.D5
3	**+A452** **-M17**	**Kühlumwälzpumpe** cooling circulating pump circulateur de rafraîchissement	+A452/3/1.D7
4	**+A452** **-N5**	**Taupunktwächter** dew point monitor contrôleur du point de rosée	+A452/3/1.B1
5	**+A452** **-N9**	**Raumtemperaturregler** room temperature controller régulateur de température ambiante	+A452/3/1.D8
6	**+A452** **-R4**	**Rücklauffühler Kühlwasser** return sensor cooling water sonde retour eau de refroidissement	+A452/3/1.B4
7	**+A452** **-R11**	**Vorlauffühler Kühlwasser** flow sensor cooling water sonde départ eau de refroidissement	+A452/3/1.B3
8	**+A452** **-Y5**	**3-Wege-Ventil** 3-way-valve soupape 3 voies	+A452/3/1.D5
9	**+A452** **-Y6**	**2-Wege-Ventil** 2-way-valve soupape 2 voies	+A452/3/1.D6

№	Betriebsmittel item moyens d'exploitation	Bezeichnung identifier désignation	Querverweis cross-reference renvoi

Technische Änderungen vorbehalten!
technical alterations reserved!
Sous toutes réserves de modifications techniques!

Schutzvermerk nach DIN 34 / DIN ISO 16016 beachten!
protective note DIN 34 / DIN ISO 16016
Se conformer à la note de protection selon DIN 34 / DIN ISO 16016 !

Erstellt mit ELCAD/AUCOPLAN (R) 2023 SP2
drawn with ELCAD/AUCOPLAN (R) 2023 SP2
créé par ELCAD/AUCOPLAN (R) 2023 SP2

Funktion / function / fonction	+A490			OPTION	
Gebäudeleittechnik Building management system Système de gestion technique du bâtiment	I YE	II GN	III RD	IV BU	V OG

Technische Änderungen vorbehalten!
technical alterations reserved!
Sous toutes réserves de modifications techniques!

Schutzvermerk nach DIN 34 / DIN ISO 16016 beachten!
protective note DIN 34 / DIN ISO 16016
Se conformer à la note de protection selon DIN 34 / DIN ISO 16016 !

Erstellt mit ELCAD/AUCOPLAN (R) 2023 SP2
drawn with ELCAD/AUCOPLAN (R) 2023 SP2
créé par ELCAD/AUCOPLAN (R) 2023 SP2

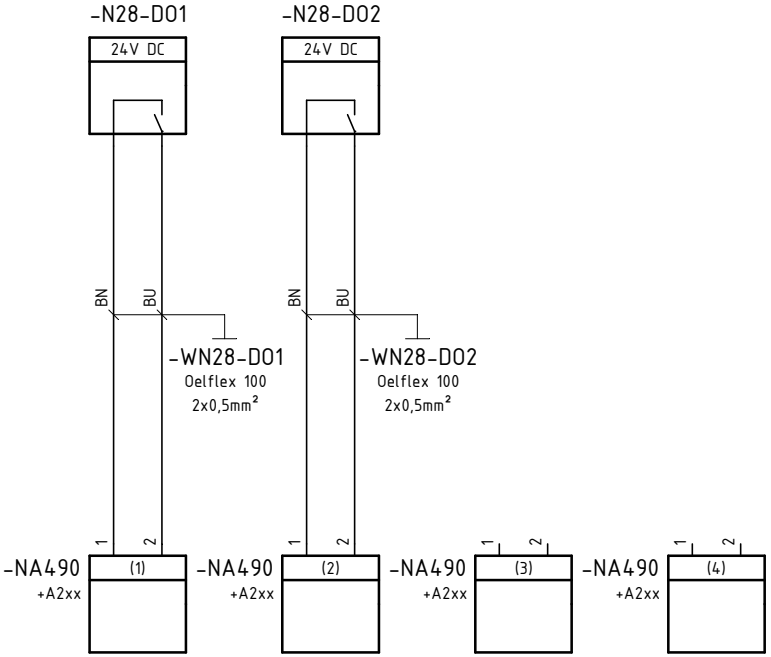

Vorgabe Leistungsstufe ID1
default performance level ID1
défaut niveau de puissance ID1

Vorgabe Leistungsstufe ID2
default performance level ID2
défaut niveau de puissance ID2

x: NO1 x: Y1 x: NO2 x: NO3

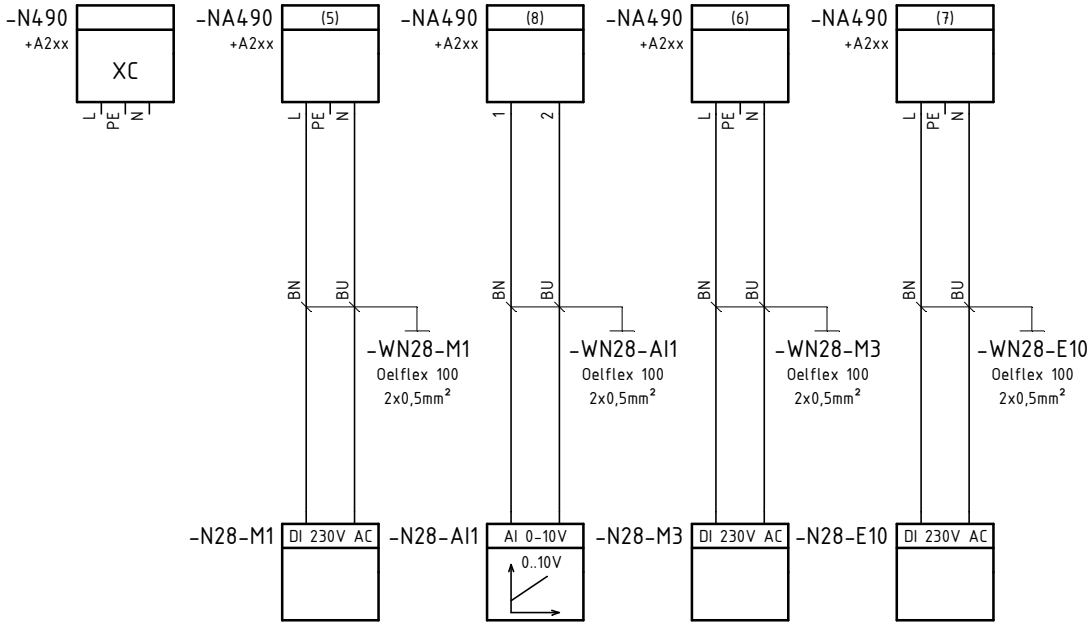

Rückmeldung Verdichter 1
checkback signal compressor 1
rétrosignal compresseur 1

Betriebszustand
operating status
état de fonctionnement

Rückmeldung Verdichter 2
checkback signal compressor 2
rétrosignal compresseur 2

0= Sperre/block/blocage
1= AUS/OFF/ARRET
2= Heizen/heating up/chauffer
3= Schwimmbad/swimming pool/piscine
4= Warmwasser/domestic hot water/eau chaude sanitaire
5= Kühlen/cooling down/réfrigérer
6= Abtauung/defrosting/Dégivrage
7= Durchflussüberwachung/flow rate monitoring/surveillance de débit
8= -
9= -
10= Störung/fault/erreur

Rückmeldung 2. Wärmeerzeuger
checkback signal 2nd heat generator
rétrosignal 2ème générateur de chaleur

452117.62.03 "i"	+A490
-	3 - +A490: 1 / 5

Technische Änderungen vorbehalten!
technical alterations reserved!
Sous toutes réserves de modifications techniques!

Schutzvermerk nach DIN 34 / DIN ISO 16016 beachten!
protective note DIN 34 / DIN ISO 16016
Se conformer à la note de protection selon DIN 34 / DIN ISO 16016 !

Erstellt mit ELCAD/AUCOPLAN (R) 2023 SP2
drawn with ELCAD/AUCOPLAN (R) 2023 SP2
créé par ELCAD/AUCOPLAN (R) 2023 SP2

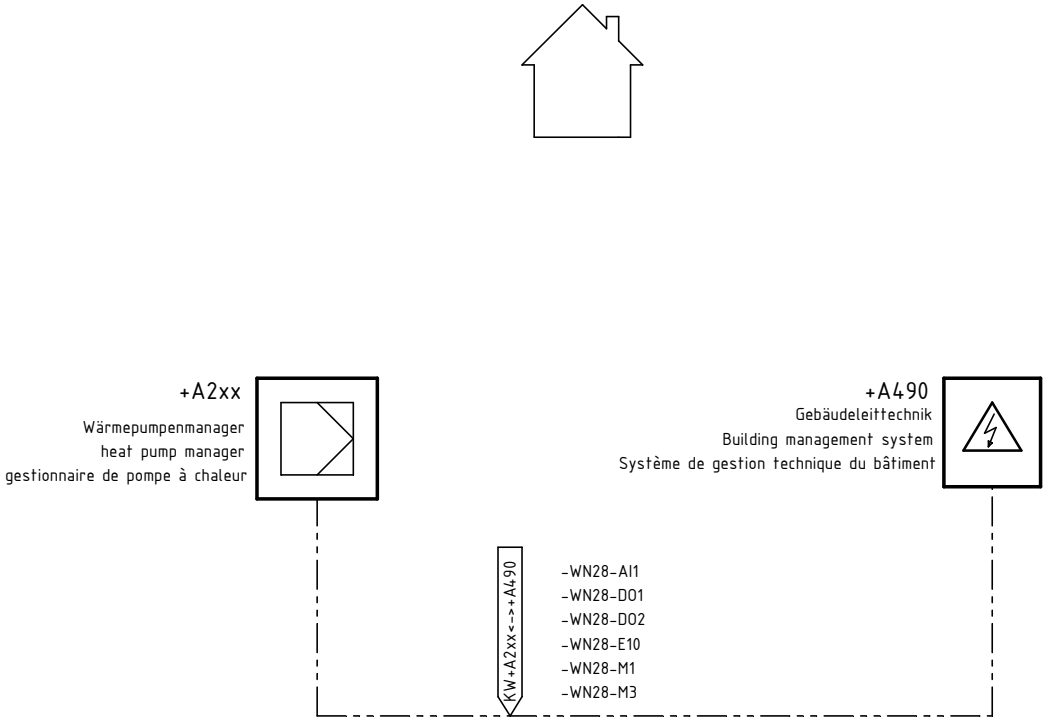

Kabelliste · cable list · liste des câbles

№	Kabel cable câble	Bezeichnung identifier désignation	Kabeltyp cable type type de câble	Kabellänge cable-length longueur de câble	Ziel 1 destination 1 objectif 1	Ziel 1 – Kommentar destination 1 – comment objectif 1 – commentaire	Ziel 2 destination 2 objectif 2	Ziel 2 – Kommentar destination 2 – comment objectif 2 – commentaire
1	**-WN28-AI1**	**Kabel -N34** cable -N34 câble -N34	**PVC-Steuerleitung; farbig: Oelflex 100 2 x 0,5mm²** PVC-control line; color coded: Oelflex 100 2 x 0,5mm² PVC-ligne de commande; coloré: Oelflex 100 2 x 0,5mm²		**+A2xx** **-N28-AI1**	**Betriebszustand** operating status état de fonctionnement	**+A490** **-NA490**	**Funktionsblock Gebäudeleittechnik** function block Building management system bloc fonctionnel Système de gestion technique du bâtiment
2	**-WN28-DO1**	**Kabel -N33.1** cable -N33.1 câble -N33.1	**PVC-Steuerleitung; farbig: Oelflex 100 2 x 0,5mm²** PVC-control line; color coded: Oelflex 100 2 x 0,5mm² PVC-ligne de commande; coloré: Oelflex 100 2 x 0,5mm²		**+A2xx** **-N28-DO1**	**Vorgabe Leistungsstufe ID1** default performance level ID1 défaut niveau de puissance ID1	**+A490** **-NA490**	**Funktionsblock Gebäudeleittechnik** function block Building management system bloc fonctionnel Système de gestion technique du bâtiment
3	**-WN28-DO2**	**Kabel -N33.2** cable -N33.2 câble -N33.2	**PVC-Steuerleitung; farbig: Oelflex 100 2 x 0,5mm²** PVC-control line; color coded: Oelflex 100 2 x 0,5mm² PVC-ligne de commande; coloré: Oelflex 100 2 x 0,5mm²		**+A2xx** **-N28-DO2**	**Vorgabe Leistungsstufe ID2** default performance level ID2 défaut niveau de puissance ID2	**+A490** **-NA490**	**Funktionsblock Gebäudeleittechnik** function block Building management system bloc fonctionnel Système de gestion technique du bâtiment
4	**-WN28-E10**	**Kabel -N33.5** cable -N33.5 câble -N33.5	**PVC-Steuerleitung; farbig: Oelflex 100 2 x 0,5mm²** PVC-control line; color coded: Oelflex 100 2 x 0,5mm² PVC-ligne de commande; coloré: Oelflex 100 2 x 0,5mm²		**+A2xx** **-N28-E10**	**Rückmeldung 2. Wärmeerzeuger** checkback signal 2nd heat generator rétrosignal 2ème générateur de chaleur	**+A490** **-NA490**	**Funktionsblock Gebäudeleittechnik** function block Building management system bloc fonctionnel Système de gestion technique du bâtiment
5	**-WN28-M1**	**Kabel -N33.3** cable -N33.3 câble -N33.3	**PVC-Steuerleitung; farbig: Oelflex 100 2 x 0,5mm²** PVC-control line; color coded: Oelflex 100 2 x 0,5mm² PVC-ligne de commande; coloré: Oelflex 100 2 x 0,5mm²		**+A2xx** **-N28-M1**	**Rückmeldung Verdichter** checkback signal compressor rétrosignal compresseur	**+A490** **-NA490**	**Funktionsblock Gebäudeleittechnik** function block Building management system bloc fonctionnel Système de gestion technique du bâtiment
6	**-WN28-M3**	**Kabel -N33.4** cable -N33.4 câble -N33.4	**PVC-Steuerleitung; farbig: Oelflex 100 2 x 0,5mm²** PVC-control line; color coded: Oelflex 100 2 x 0,5mm² PVC-ligne de commande; coloré: Oelflex 100 2 x 0,5mm²		**+A2xx** **-N28-M3**	**Rückmeldung Verdichter 2** checkback signal compressor 2 rétrosignal compresseur 2	**+A490** **-NA490**	**Funktionsblock Gebäudeleittechnik** function block Building management system bloc fonctionnel Système de gestion technique du bâtiment

Technische Änderungen vorbehalten! technical alterations reserved! Sous toutes réserves de modifications techniques!

Schutzvermerk nach DIN 34 / DIN ISO 16016 beachten!
protective note DIN 34 / DIN ISO 16016
Se conformer à la note de protection selon DIN 34 / DIN ISO 16016 !

Erstellt mit ELCAD/AUCOPLAN (R) 2023 SP2
drawn with ELCAD/AUCOPLAN (R) 2023 SP2
créé par ELCAD/AUCOPLAN (R) 2023 SP2

Kabelbelegungsliste · cable assignment list · liste d'affectation des câbles

Betriebsmittel item moyens d'exploitation	**Kabeltyp** cable type type de câble	**Ader** core brin	**Darstellung** presentation représentation	**Ziel 1 – Anschluss** destination 1 – terminal objectif 1 – raccord	**Ziel 1 – Kommentar** destination 1 – comment objectif 1 – commentaire	**Ziel 2 – Anschluss** destination 2 – terminal objectif 2 – raccord	**Ziel 2 – Kommentar** destination 2 – comment objectif 2 – commentaire
-WN28-AI1	**: Oelflex 100 2 x 0,5** : Oelflex 100 2 x 0,5 : Oelflex 100 2 x 0,5	**BN**	**3/1.C6**	**+A2xx** **-NA490:1**	**Funktionsblock Gebäudeleittechnik** function block Building management system bloc fonctionnel Système de gestion technique du bâtiment	**+A490** **-N28-AI1:**	**Betriebszustand** operating status état de fonctionnement
		BU	**3/1.C6**	**+A2xx** **-NA490:2**	**Funktionsblock Gebäudeleittechnik** function block Building management system bloc fonctionnel Système de gestion technique du bâtiment	**+A490** **-N28-AI1:**	**Betriebszustand** operating status état de fonctionnement
-WN28-DO1	**: Oelflex 100 2 x 0,5** : Oelflex 100 2 x 0,5 : Oelflex 100 2 x 0,5	**BN**	**3/1.D1**	**+A2xx** **-NA490:1**	**Funktionsblock Gebäudeleittechnik** function block Building management system bloc fonctionnel Système de gestion technique du bâtiment	**+A490** **-N28-DO1:**	**Vorgabe Leistungsstufe ID1** default performance level ID1 défaut niveau de puissance ID1
		BU	**3/1.D2**	**+A2xx** **-NA490:2**	**Funktionsblock Gebäudeleittechnik** function block Building management system bloc fonctionnel Système de gestion technique du bâtiment	**+A490** **-N28-DO1:**	**Vorgabe Leistungsstufe ID1** default performance level ID1 défaut niveau de puissance ID1
-WN28-DO2	**: Oelflex 100 2 x 0,5** : Oelflex 100 2 x 0,5 : Oelflex 100 2 x 0,5	**BN**	**3/1.D2**	**+A2xx** **-NA490:1**	**Funktionsblock Gebäudeleittechnik** function block Building management system bloc fonctionnel Système de gestion technique du bâtiment	**+A490** **-N28-DO2:**	**Vorgabe Leistungsstufe ID2** default performance level ID2 défaut niveau de puissance ID2
		BU	**3/1.D2**	**+A2xx** **-NA490:2**	**Funktionsblock Gebäudeleittechnik** function block Building management system bloc fonctionnel Système de gestion technique du bâtiment	**+A490** **-N28-DO2:**	**Vorgabe Leistungsstufe ID2** default performance level ID2 défaut niveau de puissance ID2
-WN28-E10	**: Oelflex 100 2 x 0,5** : Oelflex 100 2 x 0,5 : Oelflex 100 2 x 0,5	**BN**	**3/1.C8**	**+A2xx** **-NA490:L**	**Funktionsblock Gebäudeleittechnik** function block Building management system bloc fonctionnel Système de gestion technique du bâtiment	**+A490** **-N28-E10:**	**Rückmeldung 2. Wärmeerzeuger** checkback signal 2nd heat generator rétrosignal 2ème générateur de chaleur
		BU	**3/1.C8**	**+A2xx** **-NA490:N**	**Funktionsblock Gebäudeleittechnik** function block Building management system bloc fonctionnel Système de gestion technique du bâtiment	**+A490** **-N28-E10:**	**Rückmeldung 2. Wärmeerzeuger** checkback signal 2nd heat generator rétrosignal 2ème générateur de chaleur
-WN28-M1	**: Oelflex 100 2 x 0,5** : Oelflex 100 2 x 0,5 : Oelflex 100 2 x 0,5	**BN**	**3/1.C5**	**+A2xx** **-NA490:L**	**Funktionsblock Gebäudeleittechnik** function block Building management system bloc fonctionnel Système de gestion technique du bâtiment	**+A490** **-N28-M1:**	**Rückmeldung Verdichter** checkback signal compressor rétrosignal compresseur
		BU	**3/1.C5**	**+A2xx** **-NA490:N**	**Funktionsblock Gebäudeleittechnik** function block Building management system bloc fonctionnel Système de gestion technique du bâtiment	**+A490** **-N28-M1:**	**Rückmeldung Verdichter** checkback signal compressor rétrosignal compresseur
-WN28-M3	**: Oelflex 100 2 x 0,5** : Oelflex 100 2 x 0,5 : Oelflex 100 2 x 0,5	**BN**	**3/1.C7**	**+A2xx** **-NA490:L**	**Funktionsblock Gebäudeleittechnik** function block Building management system bloc fonctionnel Système de gestion technique du bâtiment	**+A490** **-N28-M3:**	**Rückmeldung Verdichter 2** checkback signal compressor 2 rétrosignal compresseur 2
		BU	**3/1.C7**	**+A2xx** **-NA490:N**	**Funktionsblock Gebäudeleittechnik** function block Building management system bloc fonctionnel Système de gestion technique du bâtiment	**+A490** **-N28-M3:**	**Rückmeldung Verdichter 2** checkback signal compressor 2 rétrosignal compresseur 2

Technische Änderungen vorbehalten! technical alterations reserved! Sous toutes réserves de modifications techniques!

Schutzvermerk nach DIN 34 / DIN ISO 16016 beachten! protective note DIN 34 / DIN ISO 16016 Se conformer à la note de protection selon DIN 34 / DIN ISO 16016 !

Erstellt mit ELCAD/AUCOPLAN (R) 2023 SP2 drawn with ELCAD/AUCOPLAN (R) 2023 SP2 créé par ELCAD/AUCOPLAN (R) 2023 SP2

Legende · legend · légende

№	Betriebsmittel item moyens d'exploitation	Bezeichnung identifier désignation	Querverweis cross-reference renvoi
1	**+A490** **-N28-AI1**	**Betriebszustand** operating status état de fonctionnement	+A490/3/1.D6
2	**+A490** **-N28-DO1**	**Vorgabe Leistungsstufe ID1** default performance level ID1 défaut niveau de puissance ID1	+A490/3/1.C1
3	**+A490** **-N28-DO2**	**Vorgabe Leistungsstufe ID2** default performance level ID2 défaut niveau de puissance ID2	+A490/3/1.C2
4	**+A490** **-N28-E10**	**Rückmeldung 2. Wärmeerzeuger** checkback signal 2nd heat generator rétrosignal 2ème générateur de chaleur	+A490/3/1.D8
5	**+A490** **-N28-M1**	**Rückmeldung Verdichter** checkback signal compressor rétrosignal compresseur	+A490/3/1.D5
6	**+A490** **-N28-M3**	**Rückmeldung Verdichter 2** checkback signal compressor 2 rétrosignal compresseur 2	+A490/3/1.D7

№	Betriebsmittel item moyens d'exploitation	Bezeichnung identifier désignation	Querverweis cross-reference renvoi

Technische Änderungen vorbehalten!
technical alterations reserved!
Sous toutes réserves de modifications techniques!

Schutzvermerk nach DIN 34 / DIN ISO 16016 beachten!
protective note DIN 34 / DIN ISO 16016
Se conformer à la note de protection selon DIN 34 / DIN ISO 16016 !

Erstellt mit ELCAD/AUCOPLAN (R) 2023 SP2
drawn with ELCAD/AUCOPLAN (R) 2023 SP2
créé par ELCAD/AUCOPLAN (R) 2023 SP2