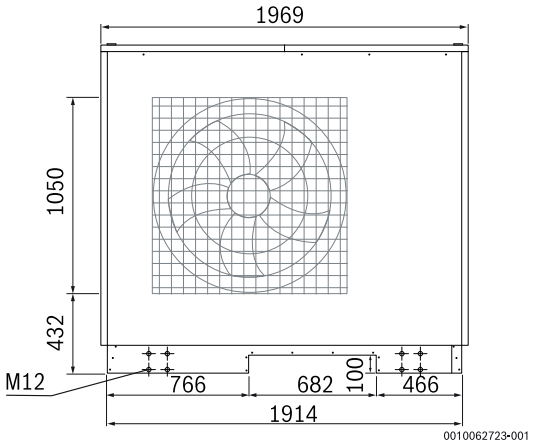

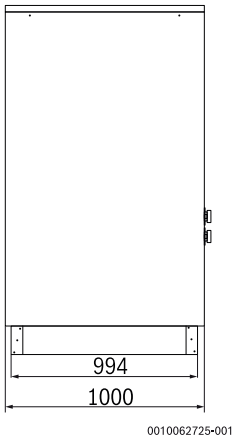

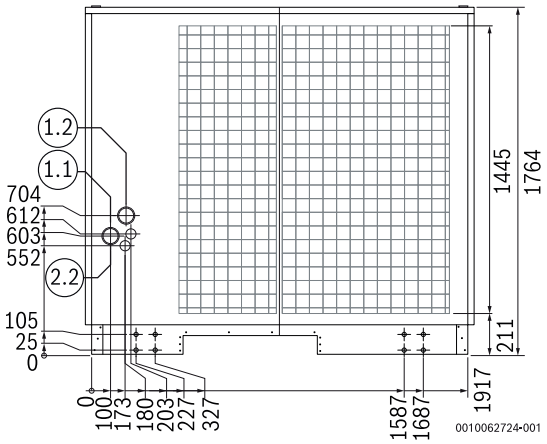

1.1 Heizungsvorlauf R 2” gewindedichtend
1.2 Heizungsrücklauf R 2” gewindedichtend
2.2 Durchführung Elektroleitung