Ersatzteilliste
Onderdelenlijst
Spare parts list

Spare parts list
Liste des pièces de rechange
Lista parti di ricambio

6721118954
(2026/03) db

WLW176i.2 E

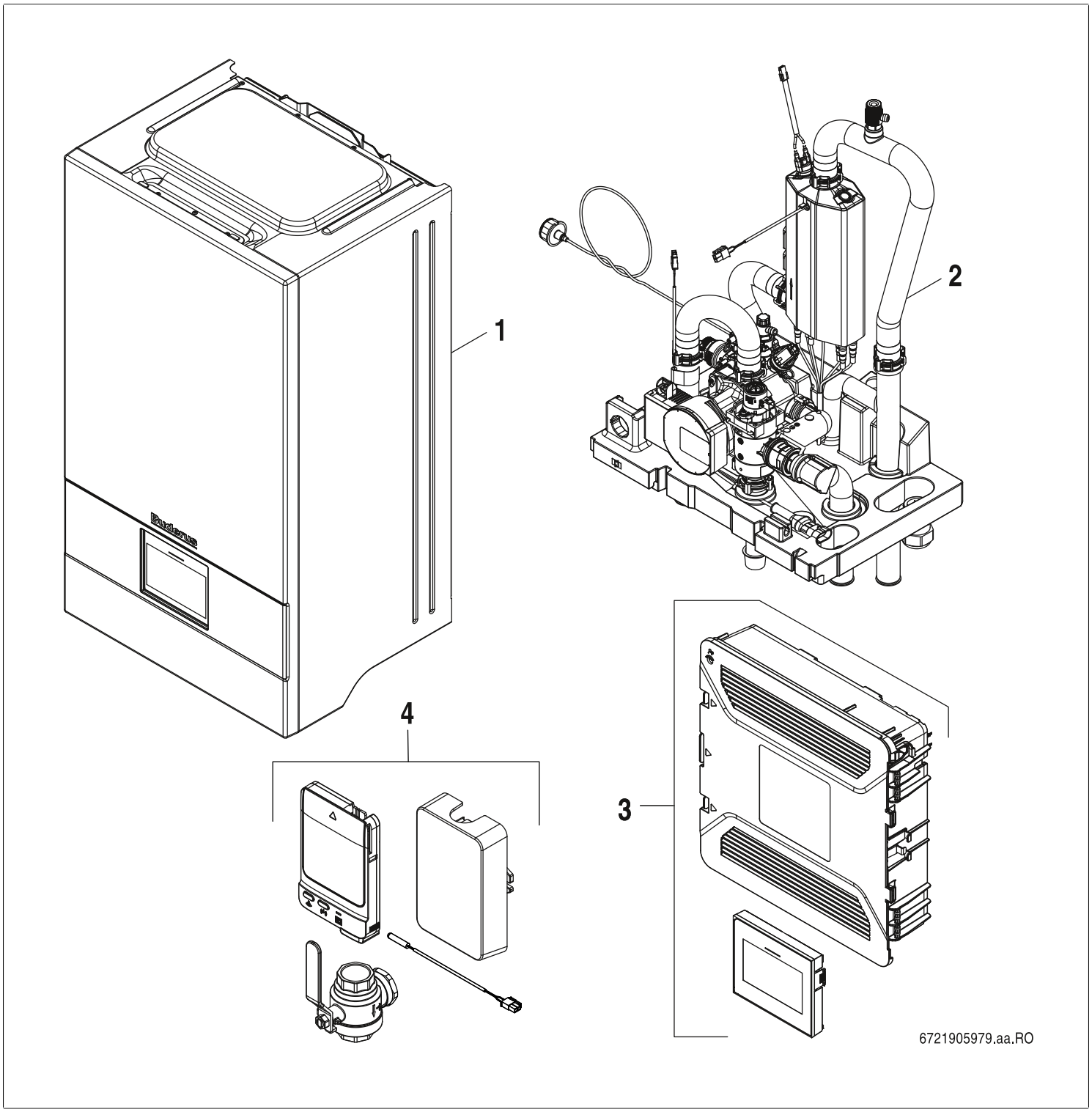

Buderus

[de] Wichtige Hinweise zur Installation/Montage
Die Installation/Montage muss durch eine für die Arbeiten zugelassene Fachkraft unter Beachtung der geltenden Vorschriften erfolgen.

[en] Important notes on installation/assembly
The installation/assembly must be carried out by a qualified contractor, following these instructions and in compliance with the applicable regulations.

[fr] Instructions importantes pour l'installation/le montage
L'installation/le montage doit être effectué(e) par un spécialiste qualifié pour les opérations concernées et dans le respect de la présente notice et des prescriptions applicables.

[bg] Важни указания във връзка с инсталацията/монтажа
Инсталацията/монтажът трябва да се извършва от лицензиран за работите специалист в съответствие с настоящото ръководство и с приложимите разпоредби.

[cs] Důležité pokyny k instalaci/montáži
Instalaci/montáž musí při dodržení pokynů uvedených v tomto návodu a platných předpisů provést odborný pracovník s příslušným oprávněním pro tyto práce.

[da] Vigtige anvisninger til installationen/monteringen
IInstallationen/monteringen skal foretages af en godkendt installatør under overholdelse af denne vejledning og de gældende forskrifter.

[el] Σημαντικές υποδείξεις για την εγκατάσταση/συναρμολόγηση
Η εγκατάσταση/τοποθέτηση πρέπει να ανατίθεται σε εκπαιδευμένο για τις συγκεκριμένες εργασίες τεχνικό προσωπικό με τήρηση αυτών των οδηγιών καθώς και των σχετικών προδιαγραφών.

[es] Indicaciones importantes para instalación/montaje
La instalación/el montaje debe realizarla personal especializado que esté autorizado para realizar estos trabajos y que tenga en cuenta estas instrucciones y la normativa vigente.

[et] Olulised juhised paigaldamiseks/montaažiks
Paigaldamist/montaaži tohib läbi viia vaid selleks volitusi omav spetsialist, arvestades kehtivaid nõudeid.

[nl-BE] Belangrijke aanwijzingen betreffende de installatie/montage
De installatie/montage moet worden uitgevoerd door een voor de werkzaamheden geautoriseerde installateur rekening houdend met deze handleiding en de geldende voorschriften.

[fi] Tärkeitä asennus- ja kokoonpano-ohjeita
Näihin töihin hyväksytyn ammattiasentajan pitää suorittaa asennus- ja kokoonpanotyöt voimassa olevien määräysten mukaisesti.

(hr) Važne upute za Instalaciju/Montažu
Instalacija/montaža mora biti izvedena od strane kvalificiranog stručnog osoblja, poštujući ove Upute i u skladu sa važećim propisima.

[hu] Fontos tudnivalók az installáláshoz/szereléshez
A telepítést/szerelést egy, a munkálatokra felhatalmazott szakembernek kell végeznie, jelen utasítás és az érvényes előírások figyelembevétele mellett.

[it] Avvertenze importanti per l'installazione/il montaggio
L'installazione/il montaggio deve aver luogo ad opera di una ditta specializzata ed autorizzata in osservanza di queste istruzioni e delle direttive vigenti.

[ka] მნიშვნელოვანი მითითებები ინსტალაციისთვის/მონტაჟისათვის
ინსტალაცია/მონტაჟი უნდა განხორციელდეს სამუშაოებისთვის დაშვებული კვალიფიციური პერსონალის მიერ, მოქმედი განაწესის დაცვით.

[lt] Svarbios instaliavimo ir (arba) montavimo nuorodos
Instaliavimo/montavimo darbus, laikydamiesi šios instrukcijos reikalavimų ir galiojančių taisyklių, privalo atlikti šiems darbams įgalioti specialistai.

[sq] Shënime të rëndësishme për instalimin/montimin
Instalimi/montimi duhet të bëhet nga një kontraktues i kualifikuar, duke ndjekur këto udhëzime dhe në përputhje me rregulloret në fuqi.

[lv] Svarīgi norādījumi par iekārtas uzstādīšanu / montāžu
Uzstādīšanu/montāžu jāveic atbilstošajiem darbiem sertificētam speciālistam, ievērojot šo instrukciju un spēkā esošos noteikumus.

[nl] Belangrijke aanwijzingen betreffende de installatie/montage
De installatie/montage moet door een erkend installateur volgens de geldende voorschriften worden uitgevoerd.

[no] Viktig informasjon om installasjon/montering
Installasjonen/monteringen skal gjennomføres av autoriserte installatører, og installasjonsanvisningen samt gjeldende forskrifter skal følges.

[pl] Ważne wskazówki dotyczące instalacji/montażu
Instalację/montaż powinien wykonać specjalista uprawniony do tego typu prac z uwzględnieniem informacji podanych w niniejszej instrukcji oraz aktualnie obowiązujących przepisów.

[pt] Indicações importantes relativas à instalação/montagem
A instalação/montagem deve ser efectuada por um técnico autorizado para os trabalhos, respeitando este manual e as prescrições válidas.

[ro] Indicaţii importante privind instalarea/montajul
Instalarea/montajul trebuie realizate de către un specialist autorizat pentru lucrările respective, respectându-se prezentele instrucţiuni şi prescripţiile valabile.

[ru] Важные указания по подключению/монтажу
IПодключение/монтаж должны выполнять только специалисты, имеющие допуск к выполнению таких работ, при соблюдении требований этой инструкции и действующих норм и правил.

[sk] Dôležité pokyny týkajúce sa inštalácie/montáže
Inštaláciu/montáž musí vykonať odborný personál, ktorý má oprávnenie pre výkon týchto prác, pričom musí dodržiavať pokyny uvedené v tomto návode a platné predpisy.

[sl] Pomembni napotki za namestitev/montažo
Inštalacijo/montažo lahko izvede samo pooblaščen strokovnjak ob upoštevanju teh navodil in veljavnih predpisov.

[sr] Važna uputstva za ugradnju i montažu
Ovu instalaciju/montažu moraju da obave stručna lica koja su ovlašćena za obavljanje takvih radova u skladu sa ovim uputstvom i važećim propisima.

[sv] Viktiga anvisningar för installation/montering
Installationen/monteringen måste utföras av en behörig och tekniskt utbildad person enligt denna anvisning samt gällande föreskrifter.

[tr] Kurulum/Montaj ile ilgili önemli uyarılar
Kurulum/montaj, bu çalışmaları yapmasına müsaade edilen uzman kişiler tarafından işbu kılavuz ve geçerli yönetmelikler dikkate alınarak yapılmalıdır.

[uk] Важливі вказівки щодо установки/монтажу
Встановлення/монтаж повинні виконувати фахівці, що допущені до виконання таких робіт, із дотриманням цієї інструкції та діючих приписів.

[zh] 安装方面的重要提示
安装和组装工作必须由经过许可的专业人员进行,
同时必须遵守本说明 书和现行法规的相关要求

[ar] ملاحظات هامة للتركيب/التجميع
يجب أن يتم التركيب/التجميع من قبل متخصص مصرح له بالعمل، مع مراعاة اللوائح السارية.

[fa] تذکرات مهم درباره نصب/مونتاژ
نصب/مونتاژ باید توسط فردی حرفه ای که مجاز به انجام این کار است، و همچنین با توجه کامل به مقررات مربوطه انجام شود.

[az] Quraşdırılma
Quraşdırılma işinin yerinə yetirilməsi səlahiyyətli bir mütəxəssis tərəfindən və müvafiq qaydalara uyğun olaraq aparılmalıdır.

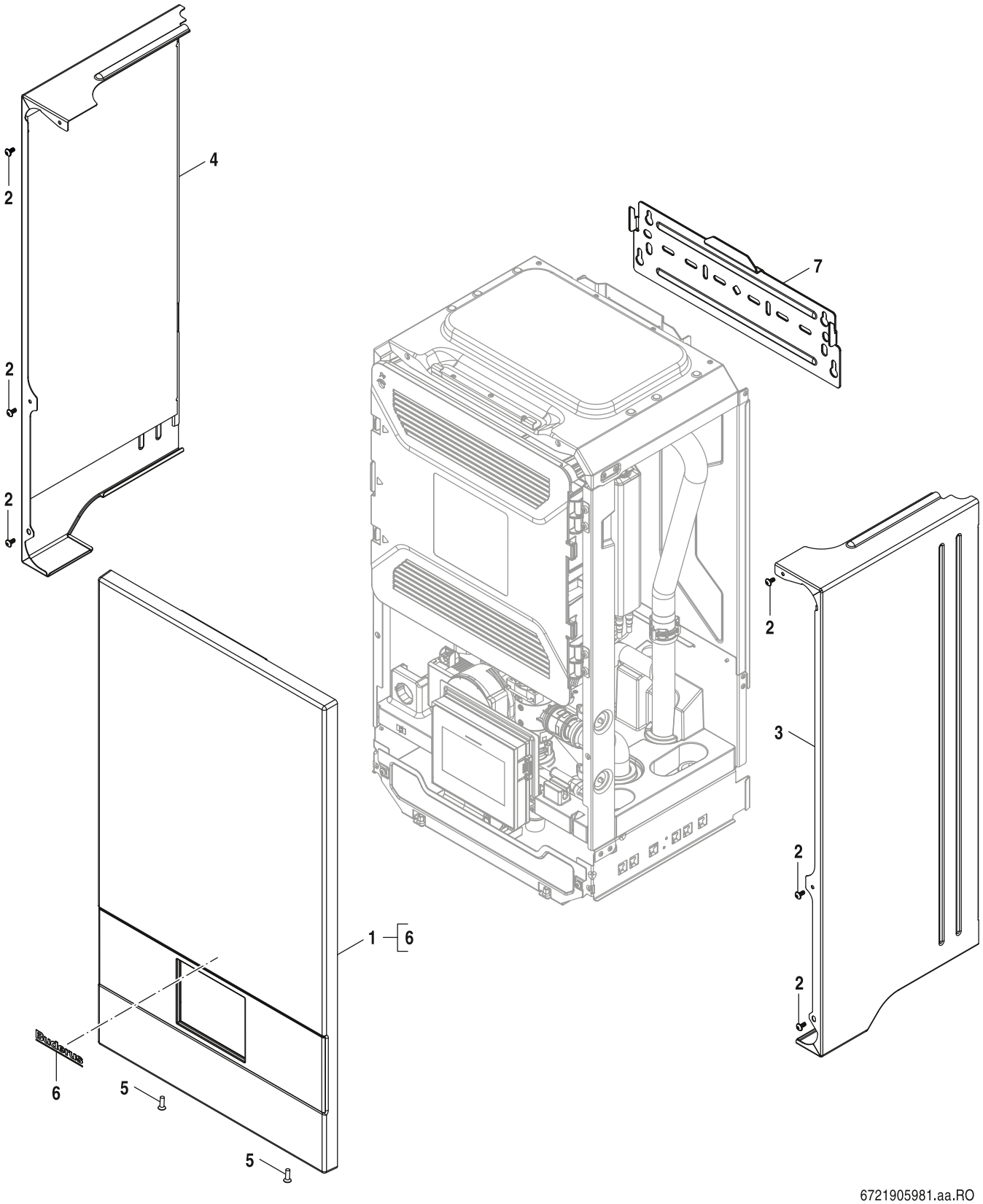

1	Abdeckung Afdekking Cover Couvercle Copertura	**WLW176i.2 E**

Pos	Bezeichnung Benaming Description Dénomination Descrizioni	Bestell-Nr. Bestelnummer Ordering no. Numéro de commande N° d'ordine																	Bemerkungen Opmerkingen Remarks Remarques Osservazioni
1	Frontabdeckung Bu/Iv	8 738 215 969	■																
2	Schraube F-TX20 ST4.2X9.5 (10x)	8 738 216 107	■																
3	Seitenabdeckung (rechts) Bu/Iv	8 738 215 972	■																
4	Seitenabdeckung (links) Bu/Iv	8 738 215 974	■																
5	Schrauben-Set M5x16 Torx (10x)	8 738 216 106	■																
6	Logo Bu	8 738 216 109	■																
7	Halterung	8 737 602 306	■																

WLW176i.2 E

Abdeckung
Afdekking
Cover
Couvercle
Copertura

1

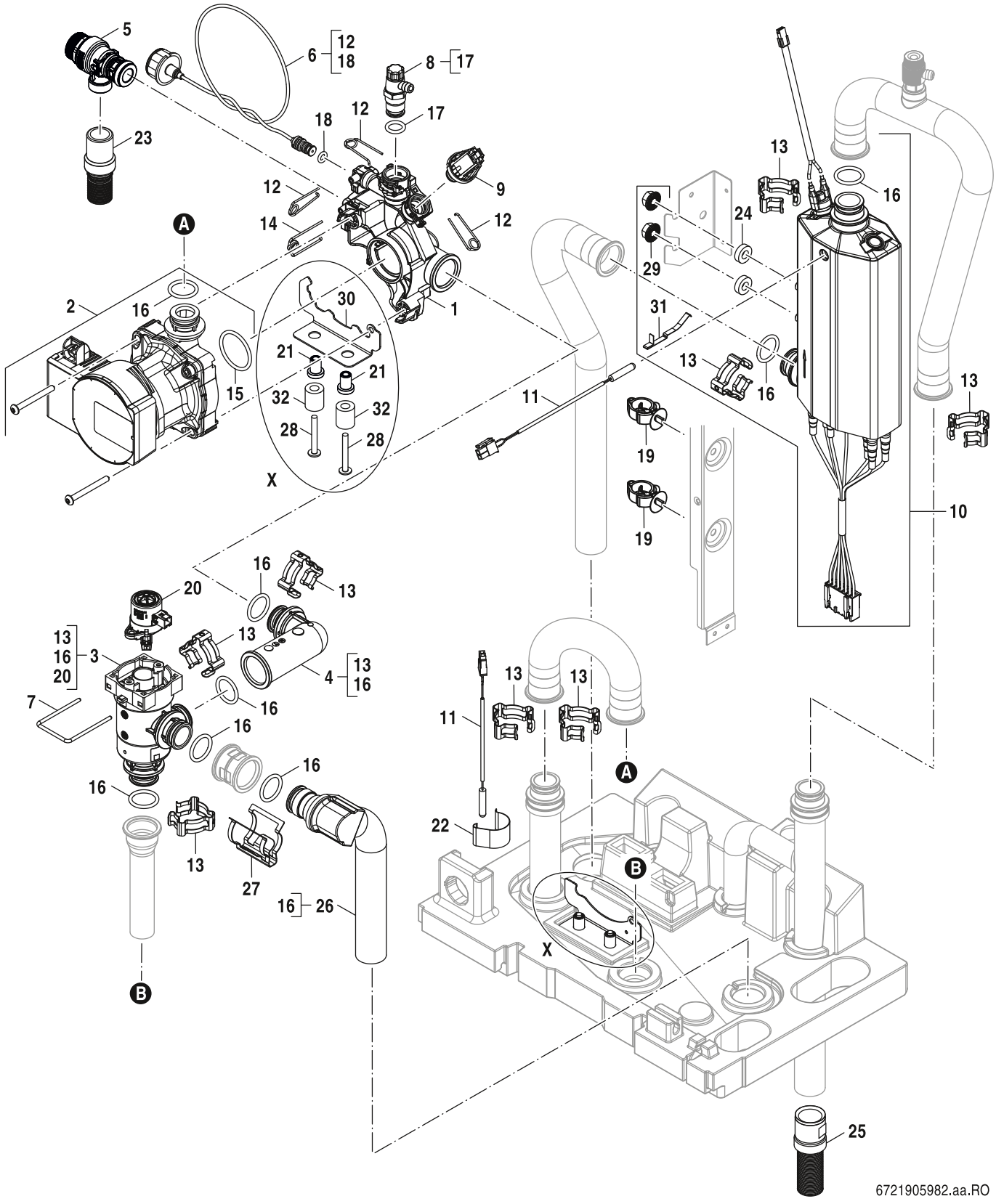

2A

Pumpe + el. Zuheizer
Pomp + Bijverwarming
Pump + el. heater
Pompe + Chauffage auxiliaire
Circolatore + Riscaldatore ausiliario

WLW176i.2 E

Pos	Bezeichnung Benaming Description Dénomination Descrizioni	Bestell-Nr. Bestelnummer Ordering no. Numéro de commande N° d'ordine																	Bemerkungen Opmerkingen Remarks Remarques Osservazioni
1	Anschlussstück U30-30 (Wilo)	8 738 215 976	■																
2	Pumpe U30-30 W 8m LIN	8 738 215 978	■																
3	3-Wege-Ventil U30-30 24DC	8 738 215 979	■																
4	Bogen 90° AAS - 3WV	8 738 215 980	■																
5	Sicherheitsventil	8 718 643 989 0	■																
6	Manometer	8 737 604 420	■																
7	Haltefeder (3-Wege-Ventil) (2x)	8 738 216 254	■																
8	Entlüftungsventil	8 738 216 395	■																
9	Druckfühler	8 718 651 042 0	■																
10	Elektrischer Zuheizer 9kW	8 738 215 983	■																
11	Temperaturfühler 200 mm, 10 kOhm	8 733 703 181	■																
12	Haltefeder 10mm (10x)	8 716 771 167 0	■																
13	Klammer U30-30 (5x)	8 738 215 984	■																
14	Haltefeder 18mm (10x)	8 737 713 711	■																
15	O-Ring 34x3 (10x)	8 737 602 346	■																
16	O-ring 21,5x3 (4x)	8 738 211 504	■																
17	O-Ring 12,5x3 WRAS / KTW (10x)	8 716 107 437 0	■																
18	O-Ring 6x2,5 (10x)	8 716 771 164 0	■																
19	Klammer (2x) everp	8 738 211 418	■																
20	Motor (Umschaltventil)	8 738 216 461	■																
21	Gummi Blindnietmutter (2x)	8 738 216 105	■																
22	Clip 28mm	8 738 211 422	■																
23	Schlauch 70,5mm	8 738 213 702	■																
24	Abstandshalter 8,4x17x5 (2x)	8 738 216 104	■																
25	Kondensatableitung D18 1790mm	8 738 210 454	■																
26	Rohr Cu28 (193,1x48,9)	8 738 215 987	■																
27	Klammer	8 738 215 989	■																
28	Schraube M5x40 Tx25 (10x)	8 737 606 184	■																
29	Mutter DIN 1661 M8 (2x)	8 738 216 103	■																
30	Halterung (Wilo)	8 738 215 992	■																
31	Klammer (Tauchhülse)	8 738 214 764	■																
32	Unterlegscheibe (2x)	8 738 217 115	■																

WLW176i.2 E

Pumpe + el. Zuheizer
Pomp + Bijverwarming
Pump + el. heater
Pompe + Chauffage auxiliaire
Circolatore + Riscaldatore ausiliario

2A

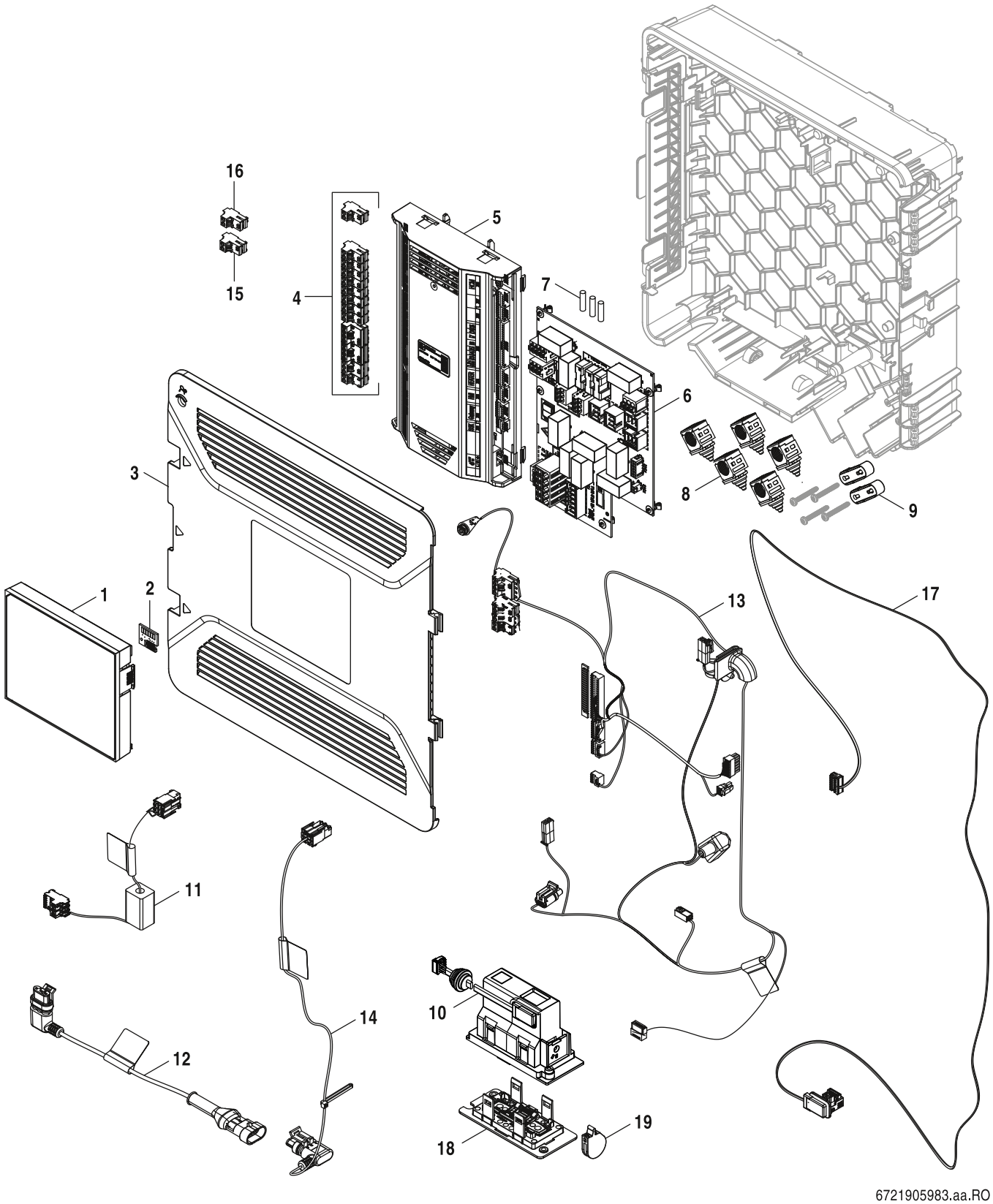

3

Steuerung + Bedienteil
Sturing + HMI
Control + Control panel
Contrôle + Tableau de commande
Mando de programa + Pannello di comando

WLW176i.2 E

Pos	Bezeichnung Benaming Description Dénomination Descrizioni	Bestell-Nr. Bestelnummer Ordering no. Numéro de commande N° d'ordine																	Bemerkungen Opmerkingen Remarks Remarques Osservazioni
1	Systemregler BC400-HP	8 755 005 193	■																
2	Leiterplatte HMI	8 738 211 507	■																
3	Abdeckung	8 738 215 997	■																
4	Stecker Set (XCU)	8 738 214 763	■																
5	Modul	8 716 122 719	■																
5	I/O-Modul XCU-THH V14.10.1 Bu flx	8 738 216 399	■																
6	Leiterplatte XCU-SEH-10	8 738 216 703	■																
7	Sicherung (10x)	8 738 215 999	■																
8	Zugentlastung	8 712 201 007 0	■																
9	Zugentlastung	8 738 216 001	■																
10	Gehäuse Plux	8 738 216 478	■																
11	Netzleitung XCU 230V	8 738 216 002	■																
12	Pumpenkabel (Winkelstecker)	8 738 216 003	■																
13	Hauptkabelbaum 24V	8 738 216 004	■																
14	Netzkabel PC0	8 738 216 005	■																
15	Anschlussklemme XCU T1 2p. SignalBlue	8 737 718 376	■																
16	Anschlussklemme XCU T0 2p. YellowGreen	8 737 718 375	■																
17	Kabel Komm.-Modul 1500mm	8 738 216 006	■																
18	Abdeckung Kommunikationsmodul	8 738 216 128	■																
19	Verriegelung (PluX)	8 737 709 149	■																

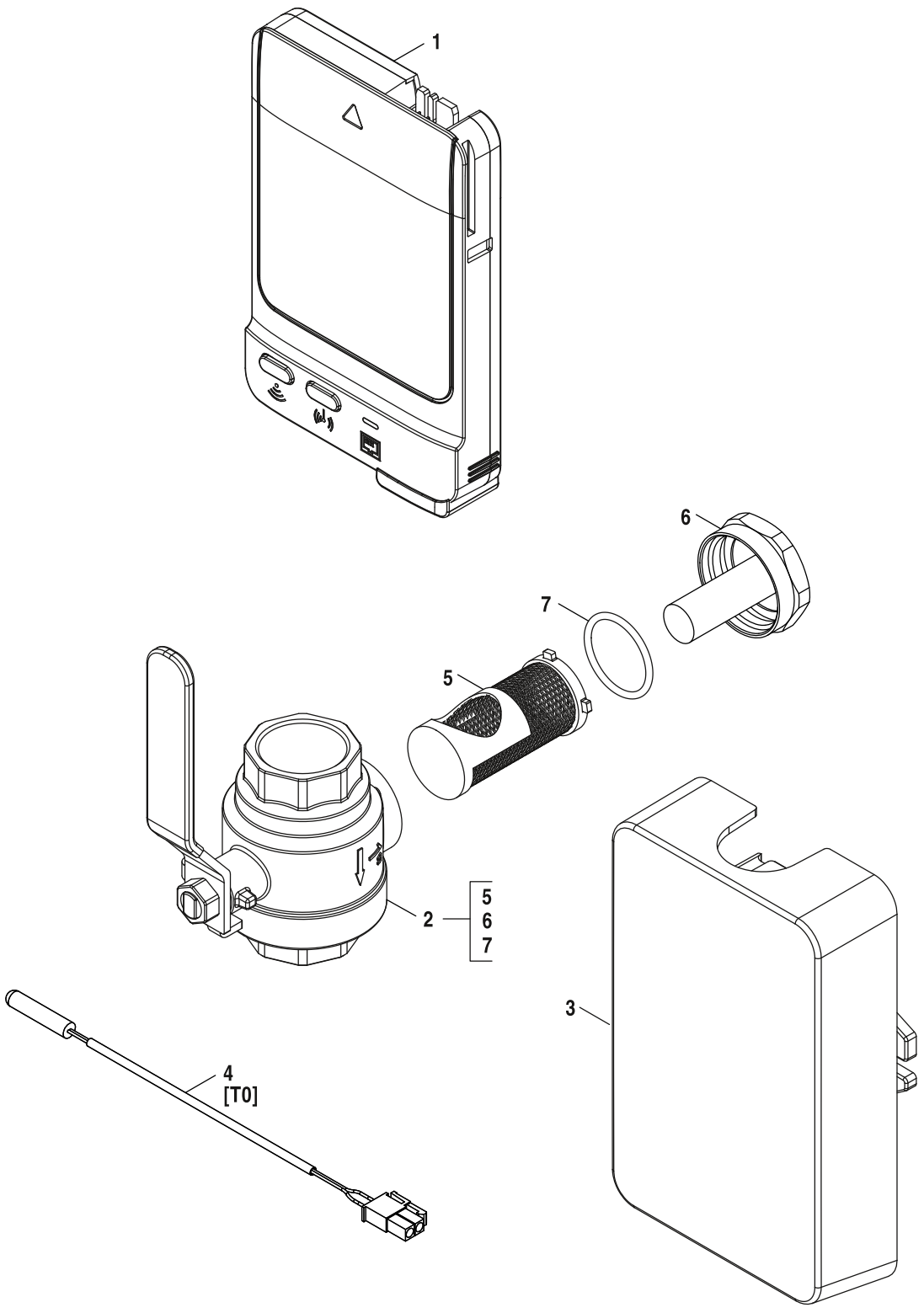

6721905937.aa.RO

4 Zubehör
Accessoire
Accessories
Accesorios
Accessori abbinabili

WLW176i.2 E

Pos	Bezeichnung Benaming Description Dénomination Descrizioni	Bestell-Nr. Bestelnummer Ordering no. Numéro de commande N° d'ordine																	Bemerkungen Opmerkingen Remarks Remarques Osservazioni
1	LAN und Funkmodul MX400 Buderus	7 738 113 982	■																
2	Filterkugelhahn + Magnet DN25 (Mesh=0.4)	8 738 740 577	■																
3	Außentemperaturfühler 4,7K	8 738 203 521	■																
4	Temperaturfühler NTC10 1000mm R40 molex	8 738 206 065	■																
5	Filtereinsatz (Maschenweite 0.4 DN25)	8 738 215 731	■																
6	Deckel mit Magnet (Kugelhahn DN25)	8 738 212 827	■																
7	O-Ring 30 x 2.65 mm (10x)	8 738 216 586	■																

Übersetzungsliste Vertalinglijst		List of translations Liste des traductions		Traduzione delle descrizioni	
Pos	Beschrijving	Description	Description	Descrizione	
1	**Montage groep**	**Element of construction**	**Groupe d'assemblage**	**Gruppo di montaggio**	
1	Voorpaneel Bu/Iv	Front panel Bu/Iv	Panneau avant Bu/Iv	Pannello Bu/Iv	
2	Schroef F-TX20 ST4.2X9.5 (10x)	Screw F-TX20 ST4.2X9.5 (10x)	Vis F-TX20 ST4.2X9.5 (10x)	Vite F-TX20 ST4.2X9.5 (10x)	
3	Zijpaneel (rechts) Bu/Iv	Side panel (right) Bu/Iv	Panneau latéral (droit) Bu/Iv	Pannello laterale (destro) Bu/Iv	
4	Zijpaneel (links) Bu/Iv	Side panel (left) Bu/Iv	Panneau latéral (gauche) Bu/Iv	Pannello laterale (sinistro) Bu/Iv	
5	Schroevenset M5x16 Torx (10x)	Screw kit M5x16 Torx (10x)	Jeu des vis M5x16 Torx (10x)	Set viti M5x16 Torx (10x)	
6	Logo Bu	Badge Bu	Logo Bu	Logo Bu	
7	Beugel	Bracket	Support	Supporto	
2A	**Montage groep**	**Element of construction**	**Groupe d'assemblage**	**Gruppo di montaggio**	
1	Aansluitstuk U30-30 (Wilo)	Manifold U30-30 (Wilo)	Raccordement U30-30 (Wilo)	Collegamento U30-30 (Wilo)	
2	Pomp U30-30 W 8m LIN (wilo)	Pump U30-30 W 8m LIN	Pompe U30-30 W 8m LIN	Pompa U30-30 W 8m LIN	
3	3-wegklep U30-30 24DC	3-way valve U30-30 24DC	Vanne 3 voies U30-30 24DC	Organo 3 vie U30-30 24DC	
4	Bocht 90° 3WV	Elbow MnF - 3WV	Coude 90° 3WV	Curva 90° 3WV	
5	Overstortventiel	Pressure Relief Valve	Soupape de sécurité	Valvola di sicurezza	
6	Manometer	Pressure gauge	Manomètre	Manometro	
7	Borgveer (3-wegklep) (2x)	Clip (3-way valve) (2x)	Epingle (Vanne 3 voies) (2x)	Molletta di ritenzione (Organo 3 vie) 2x	
8	Ontluchtingsklep	Air vent with QC	Valve de purge	Alvola di sfiato	
9	Druksensor	Pressure Sensor	Capteur de pression	Sonda di pressione	
10	Back-up heater 9kW binnenunit wand	Heater Electric 9kW	Chauffage d'appoint électrique 9kW	Riscaldatore ausiliario elettrico 9kW	
11	Temperatuursensor 200 mm, 10 kOhm	Temperature sensor 200 mm, 10 kOhm	Sonde de température 200mm, 10 kOhm	Sensore di temperatura 200 mm	
12	Borgveer 10mm (10x)	Clip 10mm (10x)	Épingle D10 (x10)	Molletta di ritenzione 10mm (10x)	
13	Klem U30-30 (5x)	Clip U30-30 (5x)	Clip U30-30 (5x)	Clip a innesto U30-30 (5x)	
14	Borgveer 18mm (10x)	Clip 18mm (10x)	Epingle 18mm (10x)	Molletta di ritenzione 18mm (10x)	
15	O-ring 34x3 (10x)	O-ring 34x3 (10x)	Joint torique 34x3 (10x)	O-ring 34x3 (10x)	
16	O-ring 21,5x3 (4x)	O-ring 21,5x3 (4x) SP	Joint 21,5x3 (4x)	Guarnizione 21,5x3 (4x)	
17	O-ring 12,5x3 WRAS / KTW (10x)	O-ring 12,5x3 WRAS / KTW (10x)	Joint torique 12.5x3 WRAS / KTW (10x)	O-ring 12,5x3 WRAS / KTW (10x)	
18	O-ring 6x2,5 (10x)	O-ring 6x2,5 (10x)	Joint torique 6x2,5 (x10)	Anello tenuta 6x2,5 (10x)	
19	Klem (2x)	Clips Plast (2x) SP	Clip (2x)	Clip (2x)	
20	Motor (Omschakelventiel)	Motor (Diverter Valve)	Moteur (Vanne d'inversion)	Motore (Valvola di commutazione)	
21	Rubber blindklinkmoer (2x)	Rubber blind rivet nut (2x)	Écrou à aveugle en caoutchouc (2x)	Dado a rivetto in gomma (2x)	
22	Klem 28mm	Clip 28mm	Clip 28mm	Clip 28mm	
23	Slang 70,5mm	Hose 70,5mm	Tube flexible 70,5mm	Tubo flessibile 70,5mm	

Übersetzungsliste Vertalinglijst		List of translations Liste des traductions		Traduzione delle descrizioni	
Pos	Beschrijving	Description	Description	Descrizione	
24	Afstandhouder 8,4x17x5 (2x)	Spacer 8,4x17x5 (2x)	Entretoise 8,4x17x5 (2x)	Distanziale 8,4x17x5 (2x)	
25	Condensafvoer D18 1790mm	Hose Condensate D18 1790mm	Écoulement des condensats D18 1790mm	Tubo di scarico della condensa D18 1790m	
26	Leiding Cu28 (193,1x48,9)	Pipe Cu28 (193,1x48,9)	Tube Cu28 (193,1x48,9)	Tubo Cu28 (193,1x48,9)	
27	Klem	Clip	Clip	Clip a innesto	
28	Schroef M5x40 Tx25 (10x)	Screw M5x40 Tx25 (10x)	Vis M5x40 Tx25 (10x)	Vite M5x40 Tx25 (10x)	
29	Moer DIN 1661 M8 (2x)	Nut DIN 1661 M8 (2x)	Écrou DIN 1661 M8 (2x)	Dado DIN 1661 M8 (2x)	
30	Beugel (Wilo)	Bracket (Wilo)	Support (Wilo)	Supporto (Wilo)	
31	Klem (Dompelhuls)	Clip (Sensor pocket)	Clip (Support de sonde)	Clip (Pozzetto ad immersione)	
32	Sluitring M5 (2x)	Washer (2x)	Rondelle (2x)	Rondella (2x)	
3	**Montage groep**	**Element of construction**	**Groupe d'assemblage**	**Gruppo di montaggio**	
1	Systeemcontroller BC400-HP	System controller BC400-HP	Contrôleur système BC400-HP	Controller di sistema BC400-HP	
2	printplaat HMI	PCB for HMI	carte circuit imprimé HMI	circuito stampato HMI	
3	Afdekking	Cover	Couvercle	Copertura	
4	Connector Set (XCU)	Plug Set (XCU)	Connecteur Set (XCU)	Connettore elettrodi d'accensione Set	
5	Module	Module xCU	Module	Modulo	
5	I/O-module XCU-THH V14.10.1 Bu flx	I/O Module XCU-THH V14.10.1 Bu flx	Module d'E-S XCU-THH V14.10.1 Bu flx	Modulo I/O XCU-V14.10.1 Bu flx	
6	Printplaat XCU-SEH-10	PCB XCU-SEH-10	Circuit imprimé XCU-SEH-10	Scheda elettronica XCU-SEH-10	
7	Zekering (10x)	Fuse (10x)	Fusible (10x)	Fusibile (10x)	
8	Trekontlasting	Strain Relief	Serre-câble	Ferma cavo	
9	Trekontlasting	Strain relief	Serre-câble	Ferma cavo	
10	Behuizing Plux	Casing Plux	Carter Plux	Involucro Plux	
11	Netspanningskabel XCU 230V	Mains cable XCU 230V	Câble d'alimentation XCU 230V	Cavo di alimentazione XCU 230V	
12	Pompkabel (haakse stekker)	Harness Pump Extension	Câble de pompe (fiche coudée)	Cavo della pompa (spina angolata)	
13	Hoofdkabelboom 24V	Cable harness main 24V	Faisceau principal de câbles 24V	Cablaggio principale 24V	
14	Netspanningskabel PC0	Mains cable PC0	Câble d'alimentation PC0	Cavo di alimentazione PC0	
15	Connector XCU T1 2p. SignalBlue	Connector XCU T1 2p. SignalBlue	Connecteur XCU T1 2p. SignalBlue	Morsetto di collegamento XCU T1 2p. Sign	
16	Connector XCU T0 2p. YellowGreen	Connector XCU T0 2p. YellowGreen	Connecteur XCU T0 2p. YellowGreen	Morsetto di collegamento XCU T0 2p.	
17	Kabel comm. module 1500mm	Comm. Module Cable 1500mm	Câble module comm. 1500mm	Cavo modulo comm. 1500mm	
18	Afdekking comm. Module	Communication Module Cover	Couverture module comm.	Copertura modulo comm.	
19	Vergrendeling (PluX)	Lock (PluX)	Verrou (PluX)	Chiusura (PluX)	
4	**Montage groep**	**Element of construction**	**Groupe d'assemblage**	**Gruppo di montaggio**	
1	LAN and radio module MX400 Buderus	LAN und Funkmodul MX400 Buderus	LAN und Funkmodul MX400 Buderus	MX400 modulo LAN/wifi/radio	

Übersetzungsliste
Vertalinglijst

List of translations
Liste des traductions

Traduzione delle descrizioni

Pos	Beschrijving	Description	Description	Descrizione	
2	Waterfilter met magneet DN25 (Mesh=0.4)	Filterball with magnet DN25 (Mesh = 0.4)	Filtre d'eau DN25 (Mesh = 0.4)	Filtro acqua DN25 (Mesh = 0.4)	
3	Buitentemperatuurvoeler 4,7K	Outside temperature sensor 4,7K	Sonde de température extérieure 4,7K	Sonda esterna 4,7K	
4	Temperatuursensor NTC10 1000mm R40 molex	Temperature sensor NTC10 1000mm R40 mol	Sonde de température NTC 1000mm R40 mole	Sensore di temperatura NTC10 1000mm R40	
5	Filterelement (maaswijdte 0,4 DN25)	Filter insert (mesh size 0.4 DN25)	Elément filtrant (maille 0,4 DN25)	Inserto filtrante (maglia 0,4 DN25)	
6	Kap met magneet (filterbal DN25)	Cap with magnet (Filter ball DN25)	Bouchon aimanté (bille filtrante DN25)	Tappo con magnete (sfera filtro DN25)	
7	O-ring 30 x 2.65 mm (10x)	O-ring 30 x 2.65 mm (10x)	Joint torique 30 x 2.65 mm (10x)	Joint torique 30 x 2.65 mm (10x)	

Gerätetypen
Toesteltypes
Types of appliances
Types de chaudieres
Tipo apparecchi

Gerät Toestel Appliance Chaudière Apparecchio	Bestell-Nr. Bestelnummer Ordering no. Numéro de commande N° d'ordine	Land Land Country Pays Paese	Bemerkungen Opmerkingen Remarks Remarques Osservazioni
WLW176i.2 E	8 738 218 577	AT,BE,CH,DE,IT,LU,PL	

Bosch Thermotechnik GmbH
Sophienstr. 30-32
D-35576 Wetzlar / Germany

Buderus